TATSUNO EUROPE a.s.

FUEL DISPENSERS

TATSUNO EUROPE

Installation plans III. - Special dispensers

Instalační plány III. - Speciální stojany

Планы установки III. - Специальные колонки

Installationspläne III. - Special Zapfsäulen

Plans d'installation III. - Distributeurs spéciaux

Piani di installazione III. - Distributori speciali

Document:	Fuel Dispensers TATSUNO EUROPE; Installation plans III. - Special dispensers
File:	IN044-ML_SpecialCombiPlansRev06.docx
Revision & Date:	rev. 06, August 2022
Pages:	44 (including cover)
Created by:	Ing. Milan Berka
TATSUNO EUROPE a.s., Pražská 2325/68, 678 01 Blansko, Czech Republic, tel.+420 516 428411, http://www.tatsuno-europe.com	

© TATSUNO EUROPE a.s.
Pražská 2325/68 • 67801 Blansko
Česká republika
Tel: +420 516428411 • Fax: +420 516428410
e-mail: info@tatsuno-europe.com, http://www. tatsuno-europe.com

TATSUNO EUROPE a.s. © Copyright

Tuto příručku ani její části není dovoleno kopírovat bez souhlasu

TATSUNO EUROPE a.s.

CONTENTS/OBSAH/СОДЕРЖАНИЕ/INHALT/CONTENU/CONTENUTI

CONTENTS/OBSAH/СОДЕРЖАНИЕ/INHALT/CONTENU/CONTENUTI 3

PREFACE/PŘEDMLUVA/ПРЕДИСЛОВИЕ/VORWORT/INTRODUCTION 5

ANCHORING DISPENSERS / UKOTVENÍ STOJANŮ / КРЕПЛЕНИЕ КОЛОНОК / VERANKERUNG VON ZAPFSÄULEN / ANCRAGE DES DISTRIBUTEURS / ANCORAGGIO DEI DISTRIBUTORI 7

1. FOUNDATION PLANS/ZÁKLADOVÉ PLÁNY/ПЛАНЫ ФУНДАМЕНТНЫЕ/ FUNDAMENTPLÄNE/PLANS DE BASE .. 8

1.1. OCEAN TOWER – PETROL/DIESEL 12

1.1.1. BMP4044.OWD/UH/UH/H/H (+SAT) 12
1.1.2. BMP4056.OWD/UH/UH/H/H/VR 14
1.1.3. BMP4056.OWD/UH/UH/H/H/VR - inline 16
1.1.4. BMP40510.OWD/UH/UH/H/H/VR 18

1.2. OCEAN TOWER COMBI – PETROL/DIESEL + ADBLUE® 20

1.2.1. BMP4042.OWD/UH/UH + MOD4012.OWD/AdB + MOD4012.OWD/VR 20
1.2.2. BMP4046.OWD/UH/H + MOD4012.OWD/AdB 22
1.2.3. BMP4022.OWD/H/H + MOD4012.OWD/AdB (+SAT) 24
1.2.4. BMP4012.OWD + MOD4012.OWD/AdB (+SAT) 26
1.2.5. BMP4012.OWL(R) + MOD4011.OWL(R)/AdB 28
1.2.6. BMP4045.OWD/UH/H + MOD4012.OWD/AdB-IN + BMP4012.OWD/H 30

1.3. OCEAN TOWER COMBI – PETROL/DIESEL + ADBLUE® + WSE 32

1.3.1. BMP4044.OWD/UH/UH/H/H + MOD4012.OWD/AdB + MOD4012.OWD/WSE 32

1.4. OCEAN TOWER COMBI – PETROL/DIESEL + ADBLUE® + CNG 34

1.4.1. BMP4024.OWD + MOD4012.OWD/AdB + MOD4032.OWD/CNG 34

1.5. OCEAN TOWER COMBI – PETROL/DIESEL + WSE + ADBLUE® 36

1.5.1. BMP4024.OWD + MOD4012.OWD/WSE + MOD4012.OWD/ADB 36
1.5.2. BMP4048.OWD + MOD4012.OWD/WSE + MOD4012.OWD/ADB 38

1.6. OCEAN TOWER COMBI – PETROL/DIESEL + LPG + ADBLUE®+ CNG 40

1.6.1. BMP4024.OWD + MOD4012.OWD/LPG + MOD4012.OWD/ADB + MOD4032.OWD/CNG 40

1.7. OCEAN TOWER COMBI – PETROL/DIESEL + CNG 42

1.7.1. BMP4046.OWD/UH/H + MOD4032.OWD/CNG 42

Revisions/Revize/Ревизии/Revision/Révision

Revision / Date	Description of changes	Changed by
Revision 00 / 26. 5. 2021	Basic version of the document	Milan Berka
Revision 01 /20.8.2021	Added new foundation frames	Milan Berka
Revision 02 /18.10.2021	Added new foundation frames – see chapters 1.4.1, 1.5.1, 1.5.2 and 1.6.1	Milan Berka
Revision 03 /2.11.2021	Added new foundation frames – see chapter 1.7.1	Milan Berka
Revision 04 /26. 11. 2021	Added description of dispenser anchoring – see page 7	Milan Berka
Revision 05 /12. 5. 2022	Added new foundation frame – see chapter 1.1.3	Milan Berka
Revision 06 /29. 8. 2022	Added new foundation frame – see chapter 1.1.4	Milan Berka

PREFACE/PŘEDMLUVA/ПРЕДИСЛОВИЕ/VORWORT/INTRODUCTION

EN

This manual is intended for users of **combined electronic dispensers TATSUNO EUROPE**, service staff, design offices for petrol stations and service station owners on which stations the dispensers are installed and operated. TATSUNO EUROPE a.s. recommends careful study this manual. The manual must be available to the operator, during the installation, operation and regular maintenance of the dispensers. This manual is part of the document IN040 "Dispensers TATSUNO EUROPE - Installation and User Manual", which describes the processes of installation, use and maintenance of all types TATSUNO EUROPE dispensers.

- Keep this manual for the duration of the device operation
- Make it available to other owners and users
- Perform update, see https://www.tatsuno-europe.com/_en/download/

The content of the document at the time of its release corresponds to reality. The manufacturer reserves the right to change the technical conditions of the equipment or its properties without written notice due to its development and continuous improvement. All rights reserved. No part of this manual may be reproduced or transmitted without the written permission of TATSUNO EUROPE a.s.

CZ

Tato příručka je určena uživatelům **kombinovaných elektronických výdejních stojanů TATSUNO EUROPE**, servisním pracovníkům, projekčním kancelářím zabývající se projektováním čerpacích stanic a majitelům čerpacích stanic, na které jsou stojany instalovány a provozovány. Společnost TATSUNO EUROPE a.s. doporučuje její pečlivé prostudování. Příručka musí být dostupná obsluze stojanu při instalaci, provozu a pravidelné údržbě stojanu. Tato příručka je nedílnou součástí dokumentu IN040 „Stojany TATSUNO EUROPE – Instalační a uživatelská příručka“, kde je popsána instalace, používání a údržba všech typů výdejních stojanů TATSUNO EUROPE.

- Uchovejte tuto příručku spolu s přílohami po celou dobu provozu zařízení
- Zpřístupněte ji ostatním majitelům a uživatelům
- Provádějte aktualizaci předpisů a manuálů, viz http://www.tatsuno-europe.com/ke-stazeni/

Obsah dokumentu v době jeho vydání odpovídá skutečnosti. Výrobce si vyhrazuje právo změnit technické podmínky zařízení nebo jeho vlastnosti bez písemného upozornění, z důvodu jeho vývoje a neustálého zdokonalování. Všechna práva jsou vyhrazena. Žádnou část této příručky nelze reprodukovat nebo přenášet bez písemného svolení společnosti TATSUNO EUROPE a.s.

RU

Руководство предназначено для пользователей **комбинированных топловораздаточных колонок TATSUNO EUROPE,** обслуживающего персонала, конструкторских бюро для автозаправочных станций и владельцев сервисных станций, на которых установлены и эксплуатируются колонки. TATSUNO EUROPE a.s. рекомендует внимательно изучить это руководство. Руководство должно быть доступно оператору во время установки, эксплуатации и регулярного обслуживания колонок. Данное руководство является частью документа IN040 «Колонки TATSUNO EUROPE - Руководство по установке», в котором описываются процессы установки, использования и обслуживания всех типов колонок TATSUNO EUROPE.

- Храните данное руководство в течение всего времени работы устройства
- Сделайте руководство доступным для других владельцев и пользователей
- Выполните обновление, см. https://www.tatsuno-europe.com/_ru/fe8f79f29da457de2f6bc9531de6e536e0c426ad/

Содержание документа во время его выпуска соответствует действительности. Производитель оставляет за собой право изменять технические условия оборудования или его свойств без письменного уведомления в связи с его развитием и постоянным совершенствованием. Все права защищены. Никакая часть настоящего руководства не может быть воспроизведена или передана без письменного разрешения TATSUNO EUROPE a.s.

DE

Dieses Handbuch ist für die Benutzer der **kombinierte elektronischen Zapfsäulen TATSUNO EUROPE**, die Servicetechniker, Planungsbüros, welche sich mit Tankstellenplanung beschäftigen, sowie die Besitzer der Tankstellen bestimmt, an welchen die Zapfsäulen aufgestellt und betrieben werden. TATSUNO EUROPE a.s. empfiehlt sein sorgfältiges Lesen. Das Handbuch muss für das Bedienungspersonal der Zapfsäule bei der Installation, dem Betrieb und der regelmäßigen Wartung der Zapfsäule zugänglich sein. Dieses Handbuch ist ein untrennbarer Bestandteil des Dokuments IN040 „Zapfsäulen TATSUNO EUROPE – Installations- und Benutzerhandbuch“, in welchem die Aufstellung, Benutzung und Wartung sämtlicher Zapfsäulen TATSUNO EUROPE beschrieben ist.

- Bewahren Sie dieses Handbuch samt Anlagen über die ganze Betriebsdauer der Anlage auf
- Stellen Sie dieses Handbuch den sonstigen Besitzern und Benutzern zur Verfügung
- Aktualisieren Sie die Vorschriften und Handbücher – siehe https://www.tatsuno-europe.com/_de/download/

Der Inhalt dieses Dokuments entspricht zum Zeitpunkt seiner Ausgabe dem aktuellen Stand. Der Hersteller behält sich das Recht vor, die technischen Bedingungen der Anlage oder deren Eigenschaften infolge der Entwicklung und der ständigen Verbesserung ohne schriftlichen Hinweis zu ändern. Alle Rechte vorbehalten. Kein Bestandteil dieses Handbuches darf ohne schriftliche Zustimmung der TATSUNO EUROPE a.s. wiedergegeben oder übertragen werden.

FR

Le présent manuel est destiné aux utilisateurs des appareils **distributeurs électroniques combinés TATSUNO EUROPE**, au personnel d’entretien et de maintenance, aux bureaux de conception spécialisés en conception de stations-service et aux propriétaires de stations-service où les appareils distributeurs sont installés et exploités. La société TATSUNO EUROPE a.s. recommande de lire ce manuel avec un maximum d’attention. Le manuel doit être à la disposition du personnel en charge de l’exploitation de l’appareil distributeur, et ceci pendant l’installation, le fonctionnement et l’entretien régulier de l’appareil. Le présent manuel fait partie intégrante du document IN040 « Appareils distributeurs TATSUNO EUROPE - Manuel d’installation et d’utilisation », qui contient la description de l’installation et les consignes d’utilisation et d’entretien de l’ensemble des modèles d’appareils distributeurs de TATSUNO EUROPE.

- Conservez le présent manuel, y compris ses annexes, pendant toute la durée d’exploitation de l’équipement
- Le manuel doit toujours être disponible aux autres propriétaires et utilisateurs de l’équipement
- Procédez à la mise à jour des consignes et des manuels, voir https://www.tatsuno-europe.com/_en/download/

Le contenu du document au moment de sa publication correspond à la réalité. Le constructeur se réserve le droit de modifier les paramètres techniques de l’équipement ou ses caractéristiques sans avertissement écrit, dans le contexte des évolutions postérieures et des améliorations continues. Tous droits réservés. Il est strictement interdit de reproduire ou de transmettre toute partie du présent manuel sans un accord écrit de la société TATSUNO EUROPE a.s.

IT

Questo manuale è destinato agli utenti dei **distributori elettronici combinati TATSUNO EUROPE**, al personale di assitenza ed installazione, agli uffici di progettazione per le stazioni di servizio e ai proprietari di stazioni di rifornimento dove sono installati e utilizzati I distributori. TATSUNO EUROPE a.s. raccomanda di studiare attentamente questo manuale. Il manuale deve essere disponibile per l'operatore, durante l'installazione, il funzionamento e la manutenzione regolare del distributore. Questo manuale fa parte del documento IN040 "Distributori TATSUNO EUROPE - Manuale di installazione e uso", che descrive i processi di installazione, uso e manutenzione di tutti i tipi di distributori TATSUNO EUROPE **.**

- Conservare questo manuale per tutta la durata del funzionamento del dispositivo
- Renderlo disponibili a successivi proprietari o utilizzatori
- Esuguire l’aggiornamento, vedi https://www.tatsuno-europe.com/_en/download/

Il contenuto del manuale al momento della sua pubblicazione corrisponde alla realtà.. Il produttore si riserva il diritto di modificare le specifiche tecniche del dispositivo o delle sue proprietà senza preavviso scritto, a seguito del suo sviluppo e continuo miglioramento. Tutti I diritti sono riservati. Nessuna Parte di questo manuale può essere riprodotta o trasferita senza l’approvazione scritta di TATSUNO EUROPE a.s..

ANCHORING DISPENSERS / UKOTVENÍ STOJANŮ / КРЕПЛЕНИЕ КОЛОНОК / VERANKERUNG VON ZAPFSÄULEN / ANCRAGE DES DISTRIBUTEURS / ANCORAGGIO DEI DISTRIBUTORI

1) anchoring on a wooden pallet / ukotvení na dřevěnou paletu / закрепление на деревянном поддоне / verankert auf einer Holzpalette / ancré sur une palette en bois / ancorato su un pallet di legno

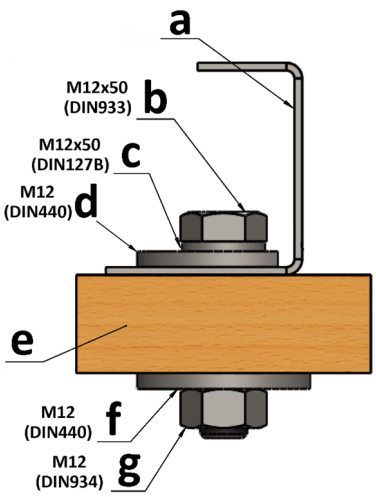

2) anchoring on a metal base frame / ukotvení na kovový základový rám / закрепление на металлической раме / Verankert auf einem Metallgrundrahmen / ancré sur un châssis en métal / ancorato su un telaio di base in metallo

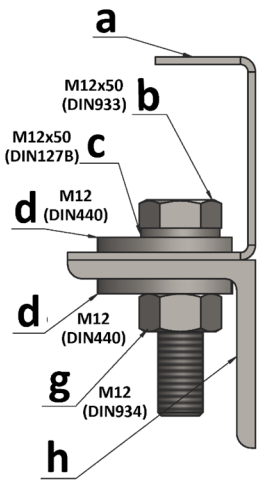

3) anchoring in concrete / ukotvení do betonu / закрепление в бетоне / Verankerung in Beton / ancrage dans le béton / ancoraggio nel calcestruzzo

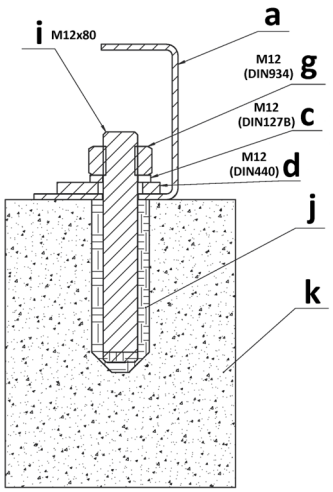

cropped washer M12 / seříznutá podložka M12 / обрезная шайба M12 / abgeschnittene Unterlegscheibe M12 / rondelle courte M12 / rondella corta M12

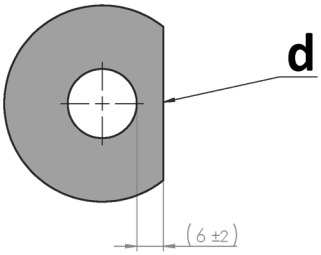

EN **a) base of dispenser b) M12x50 screw c) M12 washer d) M12 cropped washer e) wooden pallet f) M12 washer, g) M12 nut h) base frame i) M12x80 thread rod j) chemical anchor k) concrete**

CZ a)základ stojanu b] šroub M12x50 c) podložka M12 d) seříznutá podložka M12 e) paleta f) podložka M12, g) matice M12 h) základový rám i) závitová tyč M12x80 j) chemická kotva k) beton

RU a) основание колонки b) винт M12x50 c) шайба M12 d) обрезанная шайба M12 e) деревянный поддон f) шайба M12, g) гайка M12 h) опорная рама i) стержень с резьбой M12x80 j) химический анкер k) бетон

DE a) Zapfsäulensockel b) Schraube M12x50 c) Unterlegscheibe M12 d) Unterlegscheibe M12 e) Holzpalette f) Unterlegscheibe M12, g) Mutter M12 h) Grundrahmen i) Gewindestange M12x80 j) Verbundanker k) Beton

FR a) base du distributeur b) vis M12x50 c) rondelle M12 d) rondelle coupée M12 e) palette en bois f) rondelle M12, g) écrou M12 h) cadre de base i) tige filetée M12x80 j) ancrage chimique k) béton

IT a) base del distributore b) vite M12x50 c) rondella M12 d) rondella tagliata M12 e) pallet di legno f) rondella M12, g) dado M12 h) telaio di base i) barra filettata M12x80 j) ancorante chimico k) calcestruzzo

1. FOUNDATION PLANS/ZÁKLADOVÉ PLÁNY/ПЛАНЫ ФУНДАМЕНТНЫЕ/ FUNDAMENTPLÄNE/PLANS DE BASE

Legends/Legenda/Легенда/Legende/Légende:

1	**EN**	**Oval flange PN6 DN32 (G 1¼") according EN 13 1365**
	CZ	Příruba oválná PN6 DN32 (G 1¼") dle ČSN EN 13 1365
	RU	Овальный фланецPN6 DN32 (G 1¼") согласно EN 13 1365
	DE	Flansch oval PN6 DN32 (G 1¼“) gemäß ČSN EN 13 1365
	FR	Bride ovale PN6 DN32 (G 1¼") selon la norme ČSN EN 13 1365
	IT	Flangia ovale PN6 DN32 (G 1¼") secondo norma EN 13 1365
1a	**EN**	**AdBlue® input pressure piping TR 35 x 3 with outer thread G1”**
	CZ	Vstupní tlakové potrubí AdBlue® TR 35 x 3 s vnějším závitem G1"
	RU	Входной напорной трубопровод AdBlue® TR 35 x 3 с внешной резбой G1“
	DE	Eintrittsdruckleitung AdBlue® TR 35 x 3 mit Innengewinde G1"
	FR	Tuyauterie d’entrée sous pression AdBlue® TR 35 x 3 avec filetage externe G1"
	IT	Tubazione pressione ingresso AdBlue® TR 35 x 3 con filettatura esterna G1"
2	**EN**	**Suction pipe, TR 44.5 x 2.5**
	CZ	Sací potrubí, TR 44.5 x 2.5
	RU	Всасывающая труба, TR 44.5 x 2.5
	DE	Saugrohrleitung, TR 44,5 x 2,5
	FR	Tuyauterie d’aspiration, TR 44.5 x 2.5
	IT	Tubo aspirazione, TR 44.5 x 2.5
2a	**EN**	**AdBlue® inlet pressure piping axis**
	CZ	Osa vstupního tlakového potrubí AdBlue®
	RU	Ось входного напорного трубопровода AdBlue®
	DE	Achse der Eintrittsdruckleitung AdBlue®
	FR	Axe de la tuyauterie d’entrée sous pression AdBlue®
	IT	Asse tubazione pressione in ingresso AdBlue®
3	**EN**	**Drip pan**
	CZ	Okapová vana
	RU	Поддон для стекания жидкостей
	DE	Abtropfwanne
	FR	Plaque d‘égouttures
	IT	Vasca contenimento
4	**EN**	**Vapour recovery pipe TR 32 x 2.5 terminated by inner thread G1” (missing in case of diesel dispensers)**
	CZ	Potrubí odsávání par TR 32 x 2.5 je ukončeno vnitřním závitem G1" (chybí u stojanů určených pro čerpání nafty)
	RU	Труба для рекупрации паров TR 32 x 2,5 с внутренней резьбой G1"(отсутствует в случае дизельных колонок)
	DE	Die Dampfabsaugleitung TR 32 x 2,5 schließt mit Innengewinde G1“ ab (fehlt bei Zapfsäulen, die für Dieselkraftstoffabgabe vorgesehen sind)
	FR	La tuyauterie d’aspiration de vapeur TR 32 x 2.5 se termine par un filetage interne G1" (absent sur les appareils distributeurs destinés au pompage du diesel)
	IT	Tubo Recupero Vapori TR 32 x 2.5 terminato con filettatura interna G1" (mancante nel caso di distributori diesel)
5	**EN**	**Anchoring holes**
	CZ	Kotvící otvory
	RU	Анкерные отверстия
	DE	Ankerbohrungen
	FR	Orifices d’ancrage
	IT	Fori di fissaggio
6	**EN**	**Power supply cable(s) output**
	CZ	Výstup elektrických kabelů pro napájení stojanu
	RU	Выход кабелей питания колонки
	DE	Austritt der Stromkabel für Zapfsäulenspeisung
	FR	Sortie des câbles électriques d’alimentation de l’appareil distributeur
	IT	Uscita cavo/i di alimentazione
7	**EN**	**Data cable(s) output**
	CZ	Výstup elektrických kabelů datovou linku
	RU	Выход кабелей передачи данных
	DE	Austritt der Stromkabel für Datenleitung
	FR	Sortie des câbles électriques de transmission de données
	IT	Uscita cavo/i segnali
8	**EN**	**Vapour recovery pipe axis**
	CZ	Osa potrubí odsávání par
	RU	Ось трубы рекуперации паров

	DE	Achse der Rohrleitung
	FR	Axe dela tuyauterie d'aspiration
	IT	Asse tubo Recupero Vapori
9	EN	**Suction pipe axis**
	CZ	Osa sacího potrubí
	RU	Ось всасывающей трубы
	DE	Achse der Rohrleitung
	FR	Axe de la tuyauterie d'aspiration
	IT	Asse tubo di Aspirazione
10	EN	**Input/Output pipe for satellite dispenser, TR 44.5 x 2.5**
	CZ	Vstupní/Výstupní potrubí pro satelitní stojan, TR 44.5 x 2.5
	RU	Входная/выходная труба для сателита, TR 44.5 x 2.5
	DE	Eingangs-/Austrittsrohrleitung für Satellit-Zapfsäule, TR 44.5 x 2.5
	FR	Tuyau d'entrée/sortie pour appareil distributeur satellite, TR 44.5 x 2.5
	IT	Tubo di ingresso/uscita per distributore satellite, , TR 44.5 x 2.5
10a	EN	**Input/Output pipe for satellite dispenser with G1 1/4" internal thread (female)**
	CZ	Vstupní/Výstupní potrubí pro satelitní stojan s vnitřním závitem G1 1/4"
	RU	Входная/выходная труба для сателита, внутренняя резьба G1 1/4"
	DE	Eingangs-/Austrittsrohrleitung für Satellit-Zapfsäule, Innengewinde G1 1/4"
	FR	Tuyau d'entrée/sortie pour appareil distributeur satellite, filetage intérieur G1 1/4"
	IT	Tubo di ingresso/uscita per distributore satellite, filettatura interna G1 1/4"
10b	EN	**Input/Output pipe for AdBlue® satellite dispenser with G1 external thread (male)**
	CZ	Vstupní/výstupní potrubí pro satelitní stojan AdBlue® s vnějším závitem G1"
	RU	Входная/выходная труба для AdBlue® сателита, внешняя резьба G1"
	DE	Eingangs-/Austrittsrohrleitung für AdBlue® Satellit-Zapfsäule, Außengewinde G1"
	FR	Tuyau d'entrée/sortie pour AdBlue® satellite, filetage externe G1"
	IT	Tubo di ingresso/uscita per AdBlue® satellite, filettatura esterna G1"
11	EN	**Axis of the input/output pipe to satellite**
	CZ	Osa vstupního/výstupního potrubí k satelitu
	RU	Ось входной/выходной трубы к сателлиту
	DE	Achse der Eingangs-/Austrittsrohrleitung für Satellit-Zapfsäule
	FR	Axe du tuyau d'entrée/sortie vers le distributeur satellite
	IT	Asse del tubo di ingresso/uscita al satellite
11a	EN	**Axis of the input/output pipe to AdBlue® satellite**
	CZ	Osa vstupního/výstupního potrubí k AdBlue® satelitu
	RU	Ось входной/выходной трубы к сателлиту AdBlue®
	DE	Achse der Eingangs-/Ausgangsleitung zum AdBlue®-Satelliten
	FR	Axe du tuyau d'entrée/sortie vers le satellite AdBlue®
	IT	Asse del tubo di ingresso/uscita al satellite AdBlue®
12	EN	**Inlet piping with adjustable height terminated by ball valve and adapter from G1 "to G1 ½"**
	CZ	Vstupní potrubí s regulovatelnou výškou ukončené kulovým ventilem a přechodkou z G1" na G1 ½"
	RU	Впускной трубопровод с регулируемой высотой, оканчивающийся шаровым клапаном и адаптером от G1 до G1 ½ "
	DE	Eintrittsrohrleitung mit regulierbarer Höhe, abgeschlossen mit Kugelventil und Übergangsstück von G1" auf G1 ½"
	FR	Tuyauterie d'entrée réglable en hauteur, terminé par une vanne à boisseau sphérique et un adaptateur de G1" à G1 ½"
	IT	Tubo di ingresso regolabile in altezza terminato da valvola a sfera e adattatore da G1 "a G1 ½"
13	EN	**Inlet pressure piping axis (for fuel dispenser connected to a remote submersible pumps located in the storage tanks)**
	CZ	Osa vstupního tlakového potrubí (pro stojany připojené na tlaková ponorná čerpadla umístěná v nádržích)
	RU	Ось впускного трубопровода (для ТРК, подключенных к погружному насосу)
	DE	Achse der Eintrittsdruckleitung (für Zapfsäule, die an eine entfernte Tauchpumpe in den Lagertanks angeschlossen sind)
	FR	Axe de la tuyauterie d'entrée en refoulement (pour distributeur de carburant connecté à une pompe submersible distante)
	IT	Asse tubazione pressione in ingresso (per distributore di carburante collegato ad una pompa sommersa remota situata)
14	EN	**Emergency Shut OFF valve OPW 10BF fixed to base frame (not included in standard dispenser delivery)**
	CZ	Lomový ventil OPW 10BF pevně připevněný k základu (není součástí standardní dodávky stojanu)
	RU	Клапан аварийного отключения OPW 10BF, закрепленный на базовой раме (не входит в стандартную поставку колонки)
	DE	Abreißventil OPW 10BF, fest zum Fundament befestigt (im Standardlieferumfang der Zapfsäule nicht enthalten)
	FR	Raccort cassant de sécurité OPW 10BF fermement fixée à la base (ne fait pas partie de la livraison standard de l'appareil distributeur)
	IT	Valvola Emergenza Shut OFF OPW 10BF fissata al telaio di base (non inlcusa nella fornitura standard del distributore
15	EN	**Axis of holes in the dispenser base for fixing to the concrete using dowels and screws Ø12**
	CZ	Osa otvorů v základně stojanu pro připevnění k betonovému podloží pomocí hmoždinek a šroubů Ø12
	RU	Ось отверстий в основании ТРК для крепления к бетону дюбелями и шурупами Ø12
	DE	Achse der Löcher in der Zapfsäulebasis zur Befestigung am Beton mit Dübeln und Schrauben Ø12
	FR	Axe des trous dans la base du distributeur pour la fixation au béton à l'aide de chevilles et de vis Ø12
	IT	Asse dei fori nella base dell'erogatore per il fissaggio al calcestruzzo mediante tasselli e viti Ø12

16
EN **This surface must be at the same level as the base frame!**
CZ Tato plocha musí být na stejné úrovni se základovým rámem!
RU Эта поверхность должна быть на том же уровне как базовая рама!
DE Diese Fläche muss auf derselben Ebene wie der Fundamentrahmen sein!
FR Cette surface doit se trouver au même niveau que le cadre de base !
IT Questa superficie deve essere allo stesso livello del telaio di base!

17
EN **Inlet pressure piping axis (LPG liquid phase)**
CZ Osa vstupního tlakového potrubí (kapalná fáze LPG)
RU Ось впускного трубопровода (жидкая фаза LPG)
DE Achse der Eintrittsdruckleitung (flüssige Phase LPG)
FR Axe de la tuyauterie d'entrée sous pression (phase liquide du GPL)
IT Asse tubazione pressione in ingresso (fase liquida del GPL)

18
EN **Outlet backward piping axis (LPG vapour phase)**
CZ Osa vratného potrubí (plynná fáze LPG)
RU Ось выходного трубопровода (паровая фаза LPG)
DE Achse der Rückleitung (gasförmige Phase)
FR Axe de la canalisation de retour (phase gazeuse du GPL)
IT Asse tubazioni uscita di ritorno (fase gassosa GPL)

19
EN **Inlet ball valve for LPG liquid phase, G 3/4 " (inner thread)**
CZ Vstupní kulový ventil pro kapalnou fázi LPG, G 3/4" (vnitřní závit)
RU Входной шаровой клапан для жидкой фазы LPG, G 3/4 "(внутренняя резьба)
DE Eintrittskugelhahn für flüssige Phase LPG, G 3/4“ (Innengewinde)
FR Vanne à boisseau sphérique d'entrée pour la phase liquide du GPL, G 3/4" (filetage interne)
IT Valvola a sfera aspirazione per fase liquida GPL, G ¾ (filettatura interna)

20
EN **Outlet spherical valve for LPG vapour phase, G 1/2 "(inner thread)**
CZ Výstupní kulový ventil pro plynnou fázi LPG, G 1/2" (vnitřní závit)
RU Выходной шаровой клапан для паровой фазы LPG, G 1/2 "(внутренняя резьба)
DE Eintrittskugelhahn für gasförmige Phase LPG, G 1/2“ (Innengewinde)
FR Vanne à boisseau sphérique de sortie pour la phase gazeuse du GPL, G 1/2" (filetage interne)
IT Valvola a sfera uscita per fase gassosa GPL,l G 1/2"(filettatura interna)

21
EN **Input pressure piping AdBlue® TR 35 x 3 with external thread (male) G1”**
CZ Vstupní tlakové potrubí AdBlue® TR 35 x 3 s vnějším závitem G1"
RU Входной напорной трубопровод AdBlue® TR 35 x 3 с внешной резбой G1“
DE Eintrittsdruckleitung AdBlue® TR 35 x 3 mit Innengewinde G1"
FR Tuyauterie d'entrée sous pression AdBlue® TR 35 x 3 avec filetage externe G1"
IT Tubazione pressione ingresso AdBlue® TR 35 x 3 con filettatura esterna G1" (maschio)

22
EN **Inlet AdBlue® pressure piping axis**
CZ Osa vstupního tlakového potrubí AdBlue®
RU Ось входного напорного трубопровода AdBlue®
DE Achse der Eintrittsdruckleitung AdBlue®
FR Axe de la tuyauterie d'entrée sous pression AdBlue®
IT Asse tubazione pressione in ingresso AdBlue®

23
EN **Input pressure piping WSE TR 35 x 3 with external thread (male) G1”**
CZ Vstupní tlakové potrubí AdBlue® TR 35 x 3 s vnějším závitem G1"
RU Входной напорной трубопровод AdBlue® TR 35 x 3 с внешной резбой G1“
DE Eintrittsdruckleitung AdBlue® TR 35 x 3 mit Innengewinde G1"
FR Tuyauterie d'entrée sous pression du liquide lave-glace TR 35 x 3 avec filetage externe G1"
IT Tubazione pressione ingresso WSE TR 35 x 3 con filettatura esterna G1" (maschio)

24
EN **Inlet WSE pressure piping axis**
CZ Osa vstupního tlakového potrubí AdBlue®
RU Ось входного напорного трубопровода AdBlue®
DE Achse der Eintrittsdruckleitung AdBlue®
FR Axe de la tuyauterie d'entrée sous pression du liquide lave-glace
IT Asse tubazione pressione in ingresso AdBlue®

25
EN **Inlet pressure piping axis ø12 or ø16 (high flow /H) for pressure sections I., II. and III.**
CZ Osa vstupního plnicího tlakového potrubí ø12 nebo ø16 (zvýšený výdej /H) pro tlakové sekce I., II. a III.
RU Ось входного напорного трубопровода ø12 или ø16 (высокий расход /H) для секций давления I., II. и III.
DE Achse der Eintrittsdruckleitung ø12 oder ø16 (erhöhte Abnahme /H) für Drucksektionen I., II. und III.
FR Axe de la tuyauterie de remplissage en refoulement ø12 ou ø16 (débit accru /H) pour les sections sous pression I., II. et III.
IT Asse tubazione pressione in ingresso ø12 o ø16 (alta portata /H) per sezioni di pressione I., II. e III.

26

EN **Venting piping axis, ø6 (OD) for exhausting gas from the nozzle after disconnection from the vehicle tank.**
CZ Osa vratného odvětrávacího potrubí ø6 (vnější průměr) pro odvod plynu z plnicí koncovky po jejím odpojení od nádrže vozidla.
RU Ось возвратного вентиляционного трубопровода ø6 для возврата газа из пистолета после отключения от машины
DE Achse der Rückleitung für die Ablüftung ø6 (Innendurchmesser) für die Gasableitung aus dem Füllstutzen nach dem Abtrennen vom Fahrzeugtank.
FR Axe du tuyau d'aération de retour ø6 (diamètre extérieur) pour l'évacuation des gaz depuis le pistolet de remplissage de carburant après sa déconnexion du réservoir du véhicule.
IT Asse tubazione di ritorno ø6 (diametro esterno) per l'evacuazione dei gas dalla pistola di rifornimento dopo che è stata scollegata dal serbatoio del veicolo.

27

EN **Inlet ball valve for filling pressure piping with outer diameter ø12 or ø16 (high flow/H). The valve is a part of the dispenser.**
CZ Vstupní kulový ventil pro plnicí potrubí s vnějším průměrem ø12 nebo ø16 (zvýšený výdej /H). Ventil je součástí stojanu.
RU Входной шаровой клапан напорного трубопровода ø12 или ø16 (высокий расход /H). Клапан является частью колонки.
DE Eintrittskugelhahn für die Eintrittsleitung mit Außendurchmesser ø12 oder ø16 (erhöhte Abnahme /H). Der Kugelhahn ist Bestandteil der Zapfsäule.
FR Vanne à boisseau sphérique pour le tuyau de remplissage avec diamètre extérieur ø12 ou ø16 (débit accru /H). La vanne fait partie de l'appareil distributeur.
IT Valvola a sfera ingresso per riempimento tubazioni in pressione con diametro esterno ø12 o ø16 (alta portata/H). La valvola fa parte del distributore

28

EN **Venting piping ø6 (OD) for exhausting gas from the nozzle after disconnection from the vehicle tank.**
CZ Vratné odvětrávací potrubí ø6 (vnější průměr) pro odvod plynu z plnicí koncovky po jejím odpojení od nádrže vozidla.
RU Трубопровод вентиляции ø6 для возврата газа из пистолета после отключения от машины.
DE Achse der Rückleitung für die Ablüftung ø6 für die Gasableitung aus dem Füllstutzen nach dem Abtrennen vom Fahrzeugtank.
FR Tuyau d'aération de retour ø6 (diamètre extérieur) pour l'évacuation des gaz depuis le pistolet de remplissage de carburant après sa déconnexion du réservoir du véhicule.
IT Tubazione di ritorno ø6 (diametro esterno) per l'evacuazione dei gas dalla pistola di rifornimento dopo che è stata scollegata dal serbatoio del veicolo

29

EN **Separating partition**
CZ Oddělovací přepážka
RU Разделительная стена.
DE Trennsteg
FR Cloison de séparation
IT Parete divisoria

30

EN **M12 screws connecting the base frames of the combined dispensers**
CZ Šrouby M12 spojující základové rámy kombinovaných výdejních stojanů
RU Винты M12, соединяющие базовые рамы комбинированных колонок
DE M12-Schrauben, die die Grundrahmen der kombinierten Zapfsäule verbinden
FR Vis M12 reliant les cadres de base des distributeurs combinés
IT Viti M12 che collegano i telai di base dei distributori combinati

31

EN **Mechanical barrier (sealant, seal) against the ingress of liquid fuel and fuel vapours into the AdBlue® module space**
CZ Mechanická zábrana (tmel, těsnění) proti vniknutí kapalného paliva a palivových par do prostoru AdBlue® modulu
RU Механический барьер (герметик) от попадания жидкого топлива и паров топлива в пространство модуля AdBlue®
DE Mechanische Barriere (Dichtmittel, Dichtung) gegen das Eindringen von flüssigem Kraftstoff und Kraftstoffdämpfen in den AdBlue®-Modulraum
FR Barrière mécanique (mastic, joint) contre la pénétration de carburant liquide et de vapeurs de carburant dans l'espace du module AdBlue®
IT Barriera meccanica (sigillante, guarnizione) contro l'ingresso di carburante liquido e vapori di carburante nello spazio del modulo AdBlue®

①
②
...

EN **Fuel Products Order / Pumps or Pressure Inputs Order**
CZ Pořadí palivových produktů / Pořadí čepadel nebo vstupů tlakového potrubí
RU Последовательность продуктов в колонке / Порядок насосов или входов давления
DE Reihenfolge der Kraftstoffprodukte / Reihenfolge der Saugpumpen oder Druckleitungseinlässe
FR Ordre des carburants / Ordine delle pompe di aspirazione o degli ingressi della linea di pressione
IT Ordine prodotti carburante / Ordre des pompes d'aspiration ou des entrées des conduites de pression

SAT①
SAT②
...

EN **Satellite of Fuel Product no. 1, 2… / Satellite Output from Pump 1, 2…**
CZ Satelit k palivovému produktu 1, 2 … / Satelitní výstup z čerpadla 1, 2 …
RU Сателлит топливного продукта № 1, 2… / Выход сателлита от насоса 1, 2…
DE Satellit des Kraftstoffs Produkt-Nr. 1, 2… / Satellitenausgang von Pumpe 1, 2…
FR Satellite of Fuel Produit no. 1, 2… / Sortie satellite de la pompe 1, 2…
IT Satellite del prodotto carburante n. 1, 2 ... / Uscita satellite dalla pompa 1, 2 ...

⇦

EN **Recommended direction of vehicles arrival to the dispenser**
CZ Doporučený směr příjezdu vozidel k výdejnímu stojanu
RU Рекомендуемое направление приезда автомобилов к колонке
DE Empfohlene Anfahrtsrichtung der Fahrzeuge zur Zapfsäule
FR Sens d'arrivée recommandé des véhicules vers l'appareil distributeur
IT Direzione raccomandata di arrivo veicoli al distributore

1.1. OCEAN TOWER – PETROL/DIESEL

1.1.1. BMP4044.OWD/UH/UH/H/H (+SAT)

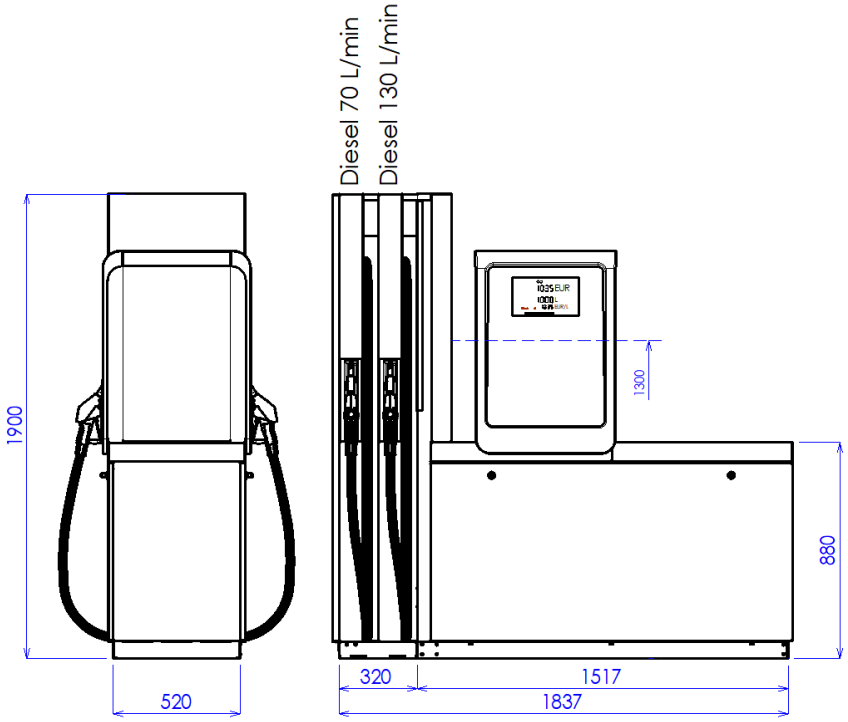

EN Combined two-sided dispenser consists of:

- diesel dispenser, 2x 120 L/min, 2x 70 L/min or 2x 40 L/min (+ 2 possible outputs for satellites), suction or remote version

CZ Kombinovaný oboustranný výdejní stojan obsahuje:

- stojan pro výdej nafty, 2x 120 L/min, 2x 70 L/min nebo 2x 40 L/min (+ 2 možné výstupy pro satelity), sací nebo tlaková verze

RU Комбинированна двухсторонная колонка состоит из:

- колонки дизель, 2x 120 л/мин, 2x 70 л/мин или 2x 40 л/мин (+ 2 возможных выхода для сателлитов), в всасывающем или напорном исполнении

DE Die kombinierte zweiseitige Zapfsäule besteht aus:

- Diesel Zapfsäule, 2x 120 L/min, 2x 70 L/min oder 2x 40 L/min (+ 2 mögliche Ausgänge für Satelliten), Saugversion oder Remote-Version

FR Le distributeur double face combiné se compose de:

- Distributeur Diesel, 2x 120 L/min, 2x 70 L/min ou 2x 40 L/min (+ 2 sorties possibles pour satellites), avec pompe d'aspiration ou pompe à distance

IT Il dispenser combinato bifacciale è composto da:

- erogatore gasolio, 2x 120 L/min, 2x 70 L/min o 2x 40 L/min (+ 2 possibili uscite per satelliti), versione aspirante o remota

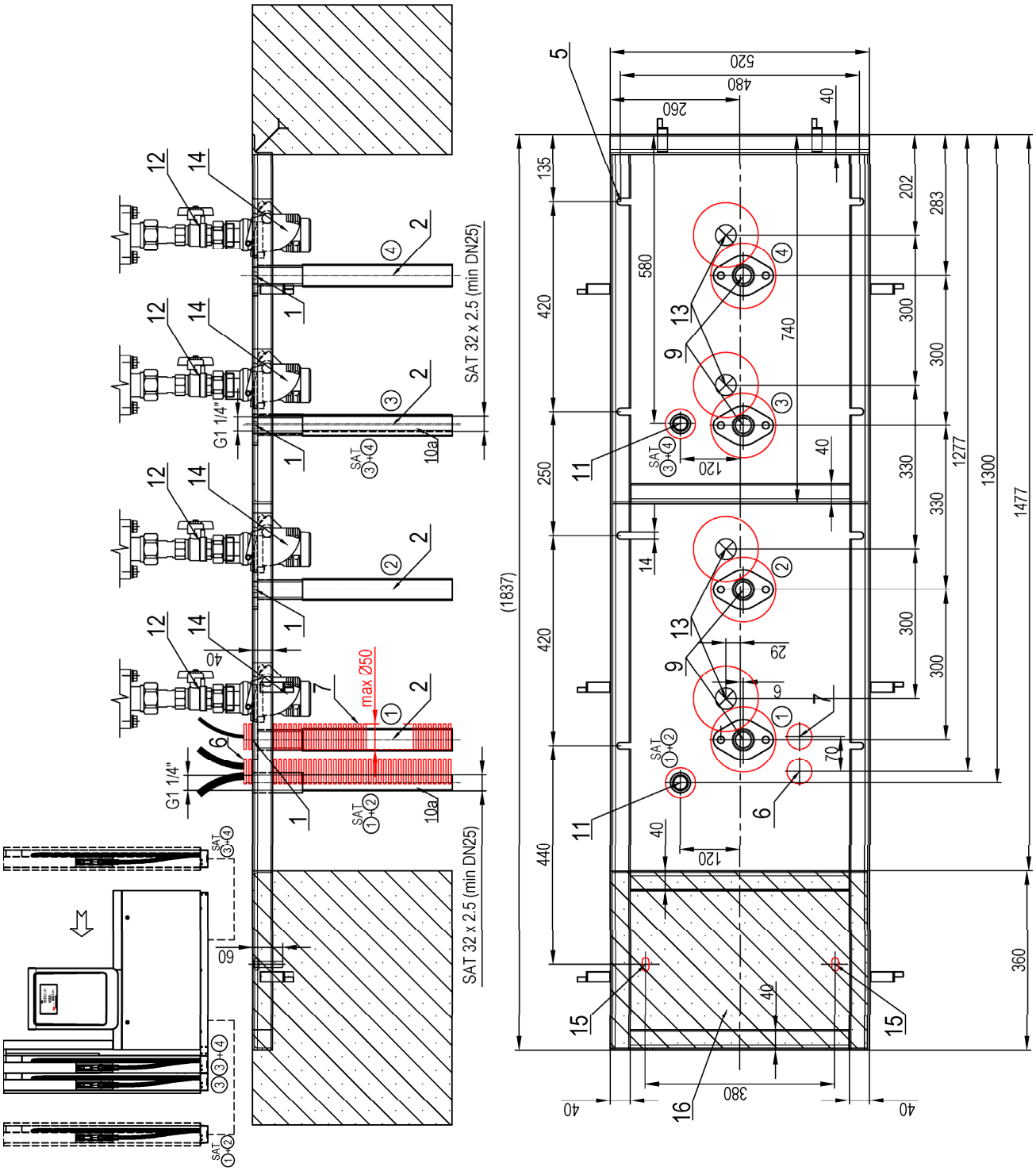
SAT 32 x 2.5 (min DN25)
SAT 32 x 2.5 (min DN25)
G1 1/4"
G1 1/4"
max Ø50
(1837)
520
480
260
40
135
420
250
420
440
580
740
202
283
300
300
330
330
300
300
1277
1300
1477
360
380
120
120
29
9
70
14
60
SAT
1+2
3+4

1.1.2. BMP4056.OWD/UH/UH/H/H/VR

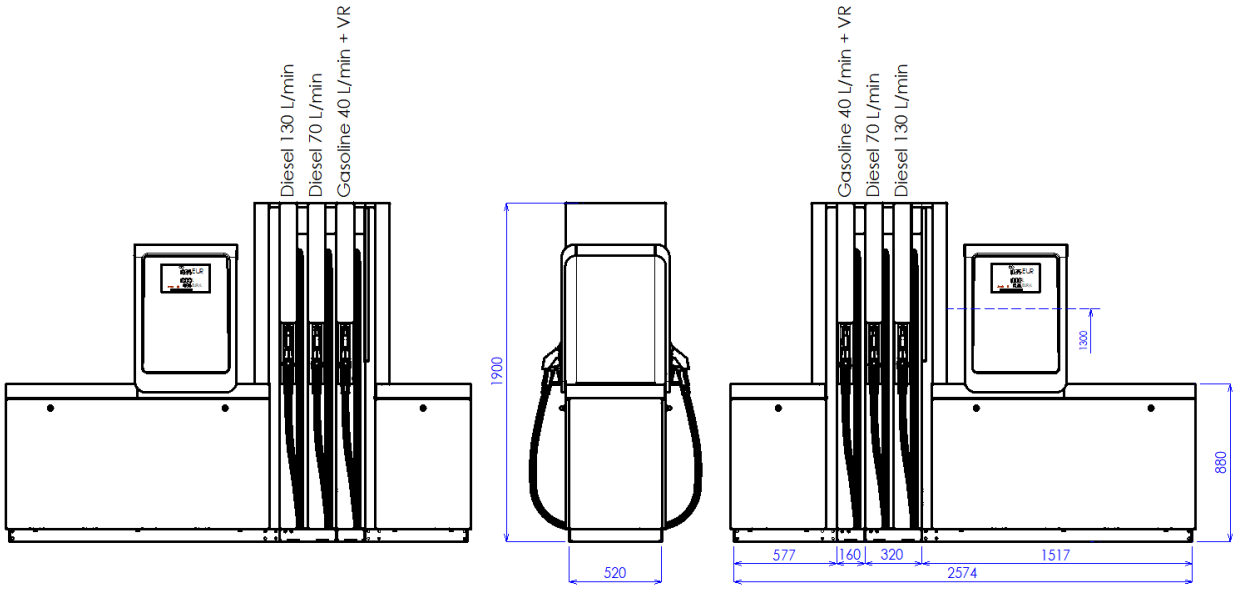

EN Combined two-sided dispenser consists of:

- diesel dispenser, 2x 120 L/min, 2x 70 L/min, suction or remote version
- gasoline module, 2x 40 L/min, suction or remote version, with vapour recovery system

CZ Kombinovaný oboustranný výdejní stojan obsahuje:

- stojan pro výdej nafty, 2x 120 L/min, 2x 70 L/min, sací nebo tlaková verze
- benzínový modul, 2 x 40 L/min, sací nebo tlaková verze, s odsáváním par

RU Комбинированна двухсторонная колонка состоит из:

- колонки дизель, 2x 120 л/мин, 2x 70 л/мин, в всасывающем или напорном исполнении
- модуля бензин, 2x 40 л/мин, в всасывающем или напорном исполнении с рекуперацией паров

DE Die kombinierte zweiseitige Zapfsäule besteht aus:

- Diesel Zapfsäule, 2x 120 L/min, 2x 70 L/min, Saugversion oder Remote-Version
- Benzin-Modul, 2x 40 L/min, Saugversion oder Remote-Version, mit Gasrückführungssystem

FR Le distributeur double face combiné se compose de:

- Distributeur Diesel, 2x 120 L/min, 2x 70 L/min, avec pompe d'aspiration ou pompe à distance
- Module Essence, 2x 40 L/min, avec pompe d'aspiration ou pompe à distance, récupération de vapeur

IT Il dispenser combinato bifacciale è composto da:

- erogatore gasolio, 2x 120 L/min, 2x 70 L/min, versione aspirante o remota
- Modulo benzina, 2x 40 L/min, versione aspirante o remota, con sistema di recupero vapori

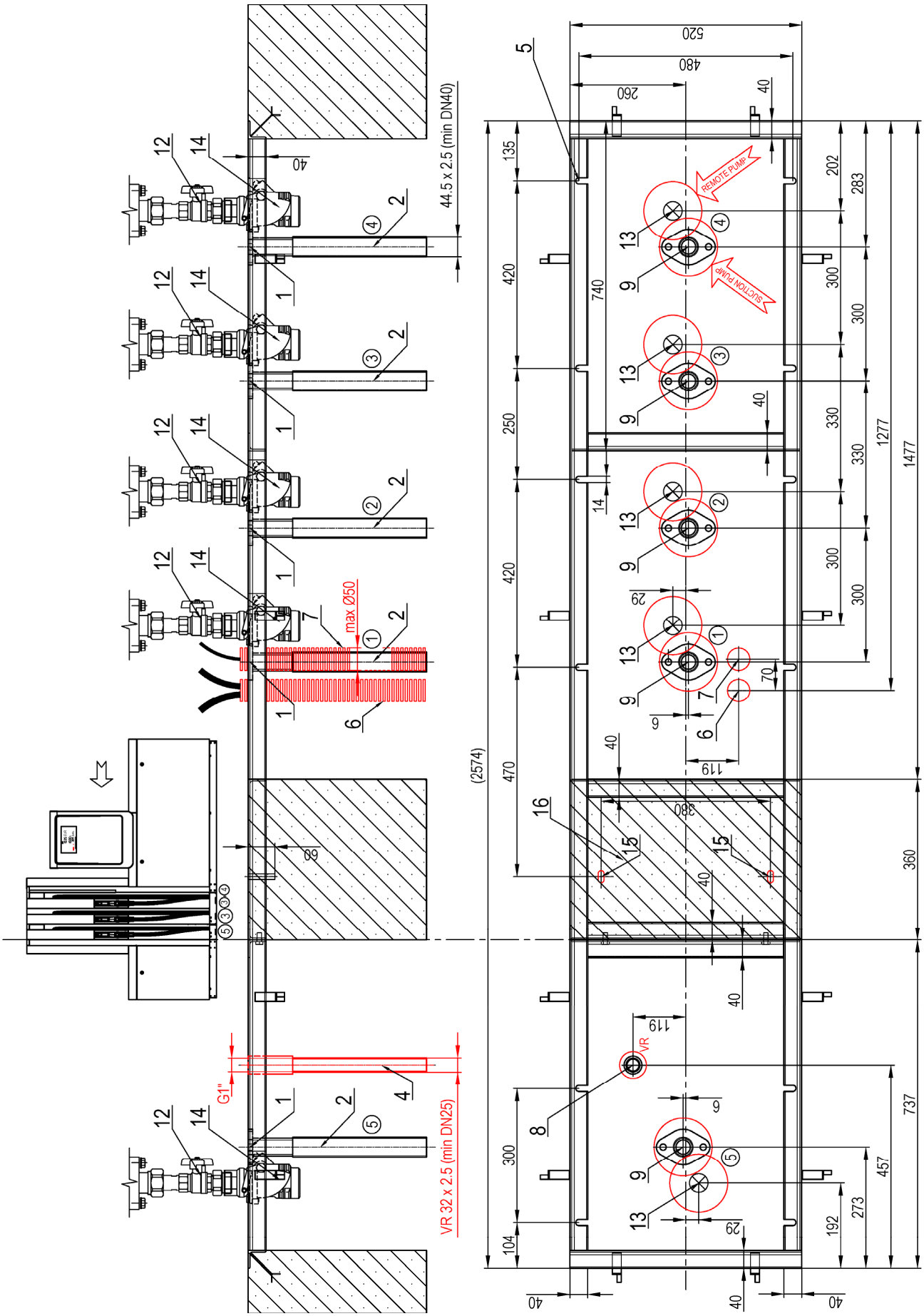
44.5 x 2.5 (min DN40)
max Ø50
VR 32 x 2.5 (min DN25)
G1"
REMOTE PUMP
SUCTION PUMP
VR
(2574)
520
480
260
1277
1477
737
457
360

1.1.3. BMP4056.OWD/UH/UH/H/H/VR - INLINE

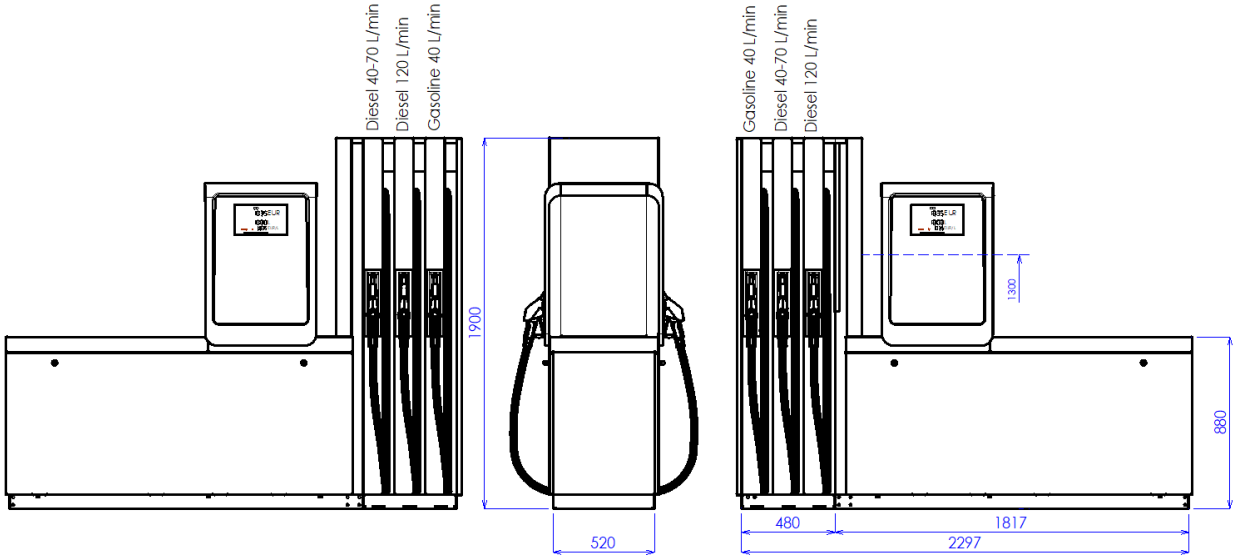

EN Combined two-sided dispenser consists of:

- diesel dispenser, 2x 120 L/min, 2x 70 L/min or 40 L/min, suction or remote version
- gasoline module, 2x 40 L/min, suction or remote version, with vapour recovery system

CZ Kombinovaný oboustranný výdejní stojan obsahuje:

- stojan pro výdej nafty, 2x 120 L/min, 2x 70 L/min nebo 40 L/min, sací nebo tlaková verze
- benzínový modul, 2 x 40 L/min, sací nebo tlaková verze, s odsáváním par

RU Комбинированна двухсторонная колонка состоит из:

- колонки дизель, 2x 120 л/мин, 2x 70 л/мин или 2x 40 л/мин, в всасывающем или напорном исполнении
- модуля бензин, 2x 40 л/мин, в всасывающем или напорном исполнении с рекуперацией паров

DE Die kombinierte zweiseitige Zapfsäule besteht aus:

- Diesel Zapfsäule, 2x 120 L/min, 2x 70 L/min oder 2x 40 L/min, Saugversion oder Remote-Version
- Benzin-Modul, 2x 40 L/min, Saugversion oder Remote-Version, mit Gasrückführungssystem

FR Le distributeur double face combiné se compose de:

- Distributeur Diesel, 2x 120 L/min, 2x 70 L/min ou 2x 40 L/min, avec pompe d'aspiration ou pompe à distance
- Module Essence, 2x 40 L/min, avec pompe d'aspiration ou pompe à distance, récupération de vapeur

IT Il dispenser combinato bifacciale è composto da:

- erogatore gasolio, 2x 120 L/min, 2x 70 L/min 2x 40 L/min, versione aspirante o remota
- Modulo benzina, 2x 40 L/min, versione aspirante o remota, con sistema di recupero vapori

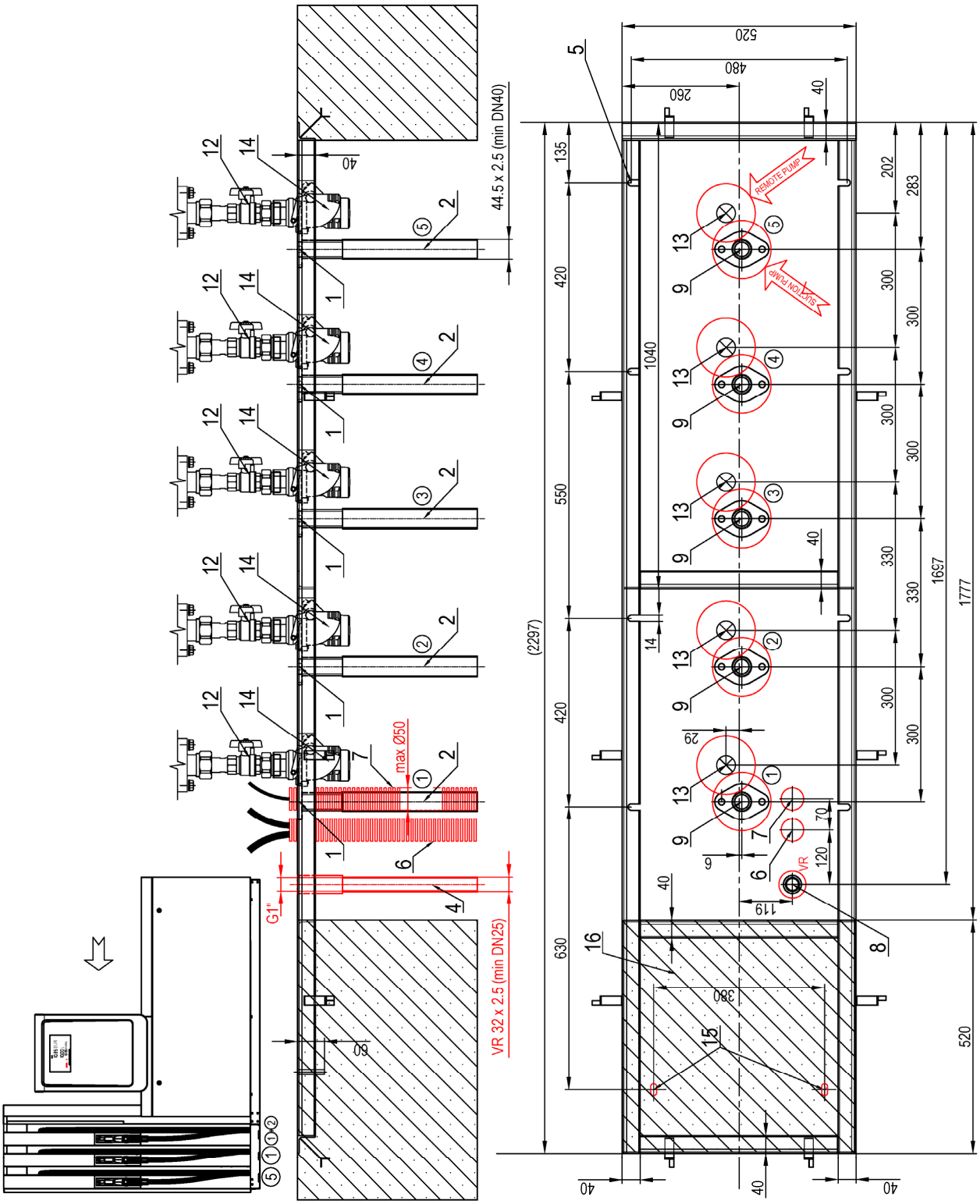
44.5 x 2.5 (min DN40)
VR 32 x 2.5 (min DN25)
max Ø50
G1"
REMOTE PUMP
SUCTION PUMP
520
480
260
40
135
420
550
420
630
(2297)
1040
202
283
300
300
300
300
330
330
300
300
1697
1777
520
380
119
29
14
6
70
120
VR

1.1.4. BMP40510.OWD/UH/UH/H/H/VR

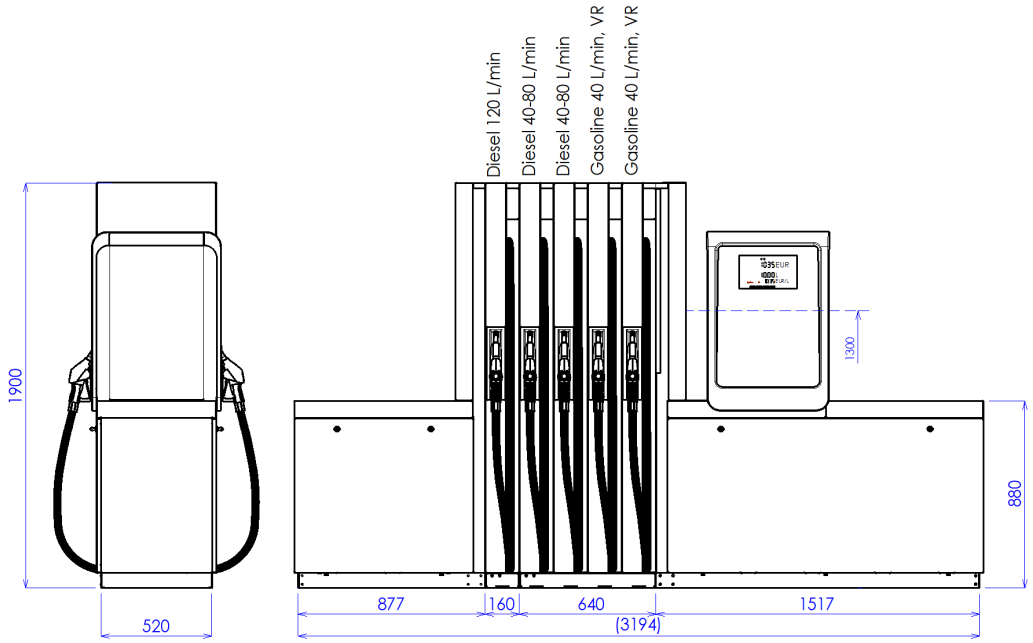

EN Combined two-sided dispenser consists of:

- diesel nozzle, 2x 120 L/min, suction or remote version
- diesel nozzle, 4x 80 L/min or 4x 40 L/min, suction or remote version
- gasoline nozzles, 4x 40 L/min, suction or remote version, with vapour recovery system (2 products)

CZ Oboustranný výdejní stojan obsahuje:

- pistole pro výdej nafty, 2x 120 L/min, sací nebo tlaková verze
- pistole pro výdej nafty, 4x 80 L/min or 4x 40 L/min, sací nebo tlaková verze
- pistole pro výdej benzínu, 4 x 40 L/min, sací nebo tlaková verze, s odsáváním par (2 produkty)

RU Двухсторонная колонка состоит из:

- пистолет для дизелья, 2x 120 л/мин, в всасывающем или напорном исполнении
- пистолет для дизелья, 4x 80 л/мин или 4x 40 л/мин, в всасывающем или напорном исполнении
- пистолет для бензина, 4x 40 л/мин, в всасывающем или напорном исполнении, с рекуперацией паров

DE Die zweiseitige Zapfsäule besteht aus:

- Diesel Zapfventile, 2x 120 L/min, Saugversion oder Remote-Version
- Diesel Zapfventile, 2x 80 L/min oder 2x 40 L/min, Saugversion oder Remote-Version
- Benzin Zapfventile, 4x 40 L/min, Saugversion oder Remote-Version, mit Gasrückführungssystem (2 Produkte)

FR Le distributeur double face se compose de:

- pistolets diesel, 2x 120 L/min, version aspiration ou pompe à distance
- pistolets diesel, 4x 80 L/min ou 4x 40 L/min, version aspiration ou pompe à distance
- pistolets à essence, 4x 40 L/min, version aspirante ou pompe à distance, avec système de récupération des vapeurs (2 produits)

IT Il dispenser bifacciale è composto da:

- ugello diesel, 2x 120 L/min, versione aspirante o remota
- ugello diesel, 4x 80 L/min o 4x 40 L/min, versione aspirante o remota
- ugelli benzina, 4x 40 L/min, versione aspirante o remota, con sistema di recupero vapori (2 prodotti)

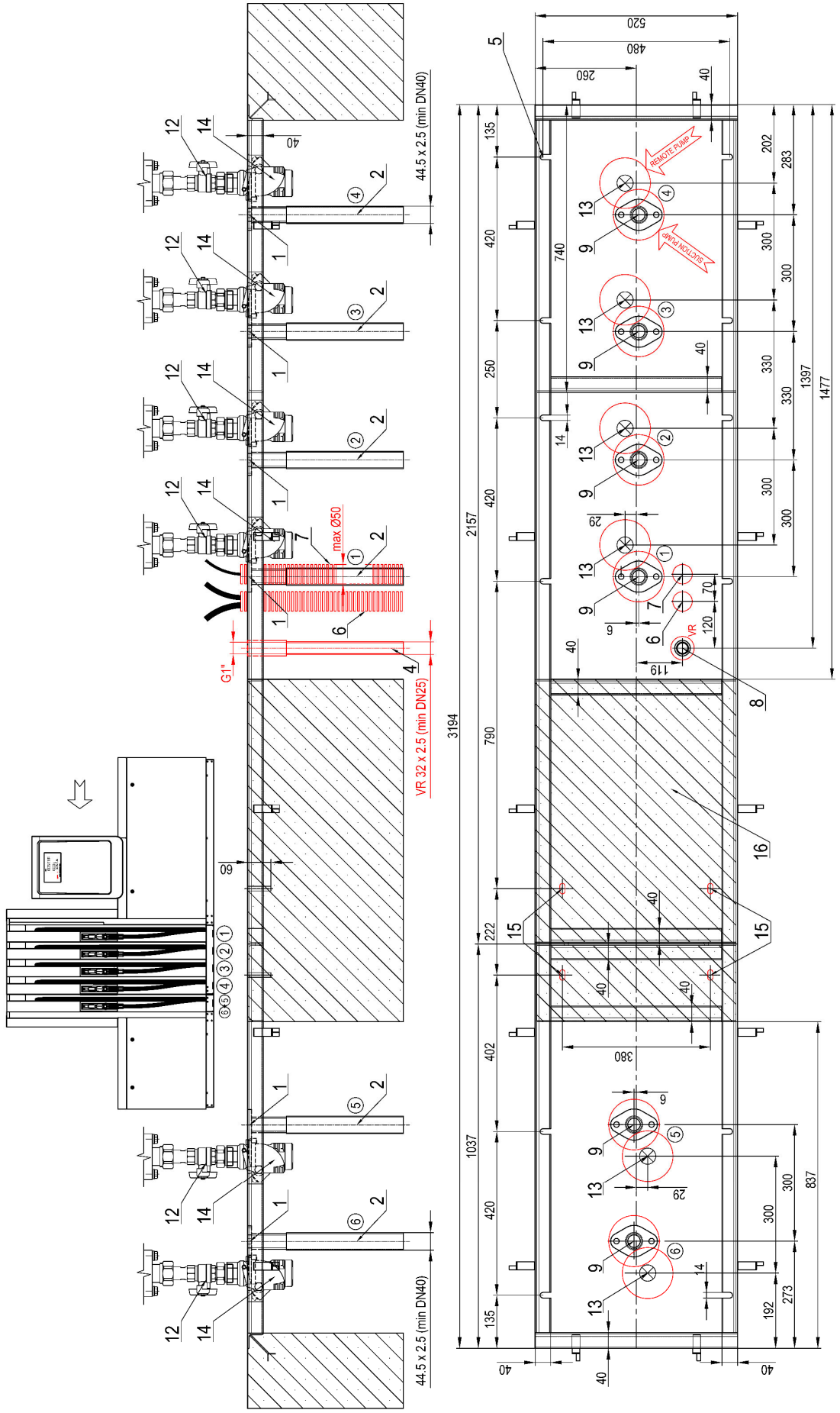
44.5 x 2.5 (min DN40)
VR 32 x 2.5 (min DN25)
max Ø50
G1"
REMOTE PUMP
SUCTION PUMP
VR
520
480
260
3194
2157
1037
1397
1477
837

1.2. OCEAN TOWER COMBI – PETROL/DIESEL + ADBLUE®

1.2.1. BMP4042.OWD/UH/UH + MOD4012.OWD/ADB + MOD4012.OWD/VR

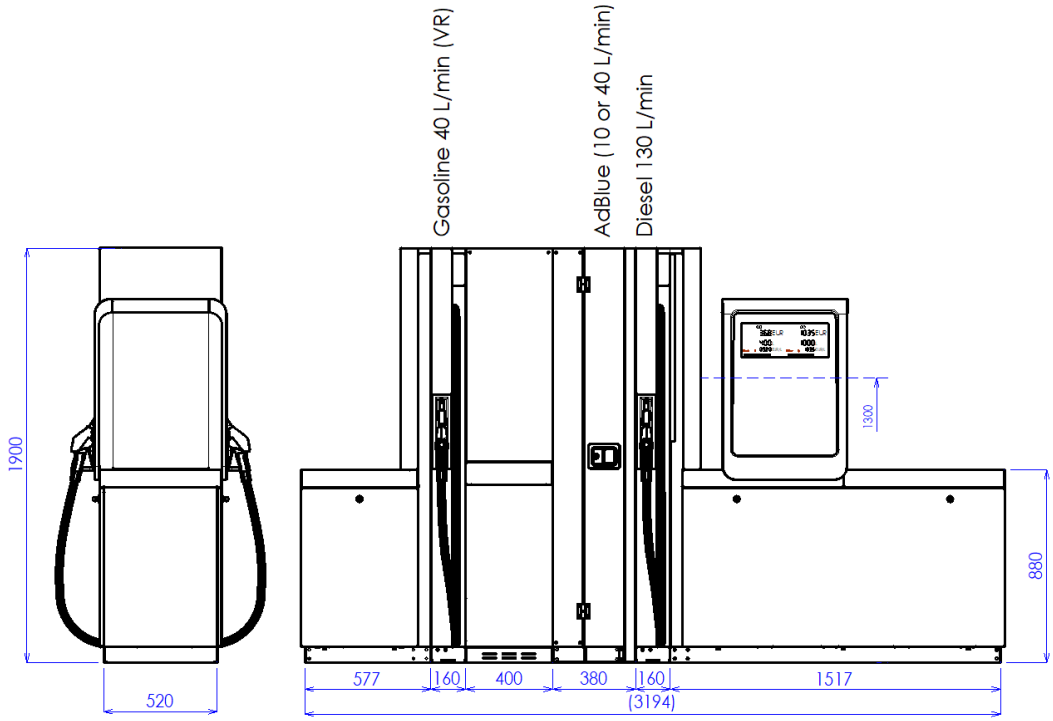

EN Combined two-sided dispenser consists of:

- diesel dispenser, 2x 120 L/min, suction or remote version
- AdBlue® module, 2x 40 L/min or 2x 10 L/min, remote version, with heating
- gasoline module, 2x 40 L/min, suction or remote version, with vapour recovery system

CZ Kombinovaný oboustranný výdejní stojan obsahuje:

- stojan pro výdej nafty, 2x 120 L/min, sací nebo tlaková verze
- AdBlue® výdejní modul, 2x 40 L/min nebo 2x 10 L/min, tlaková verze, s vytápěním
- benzínový modul, 2 x 40 L/min, sací nebo tlaková verze, s odsáváním par

RU Комбинированна двухсторонная колонка состоит из:

- колонки дизель, 2x 120 л/мин, в всасывающем или напорном исполнении
- модуля AdBlue®, 2x 10 или 40 л/мин, в напорном исполнении, с подогревом
- модуля бензин, 2x 40 л/мин, в всасывающем или напорном исполнении с рекуперацией паров

DE Die kombinierte zweiseitige Zapfsäule besteht aus:

- Diesel Zapfsäule, 2x 120 L/min, Saugversion oder Remote-Version
- AdBlue®-Modul, 2x 10 oder 40 L/min, Remote-Version, mit Heizung
- Benzin-Modul, 2x 40 L/min, Saugversion oder Remote-Version, mit Gasrückführungssystem

FR Le distributeur double face combiné se compose de:

- Distributeur Diesel, 2x 120 L/min, avec pompe d'aspiration ou pompe à distance
- Module AdBlue®, 2x 10 ou 40 L/min, avec pompe à distance, avec chauffage
- Module Essence, 2x 40 L/min, avec pompe d'aspiration ou pompe à distance, récupération de vapeur

IT Il dispenser combinato bifacciale è composto da:

- erogatore gasolio, 2x 120 L/min, versione aspirante o remota
- Modulo AdBlue®, 2x 10 o 40 L/min, versione remota, con riscaldamento
- Modulo benzina, 2x 40 L/min, versione aspirante o remota, con sistema di recupero vapori

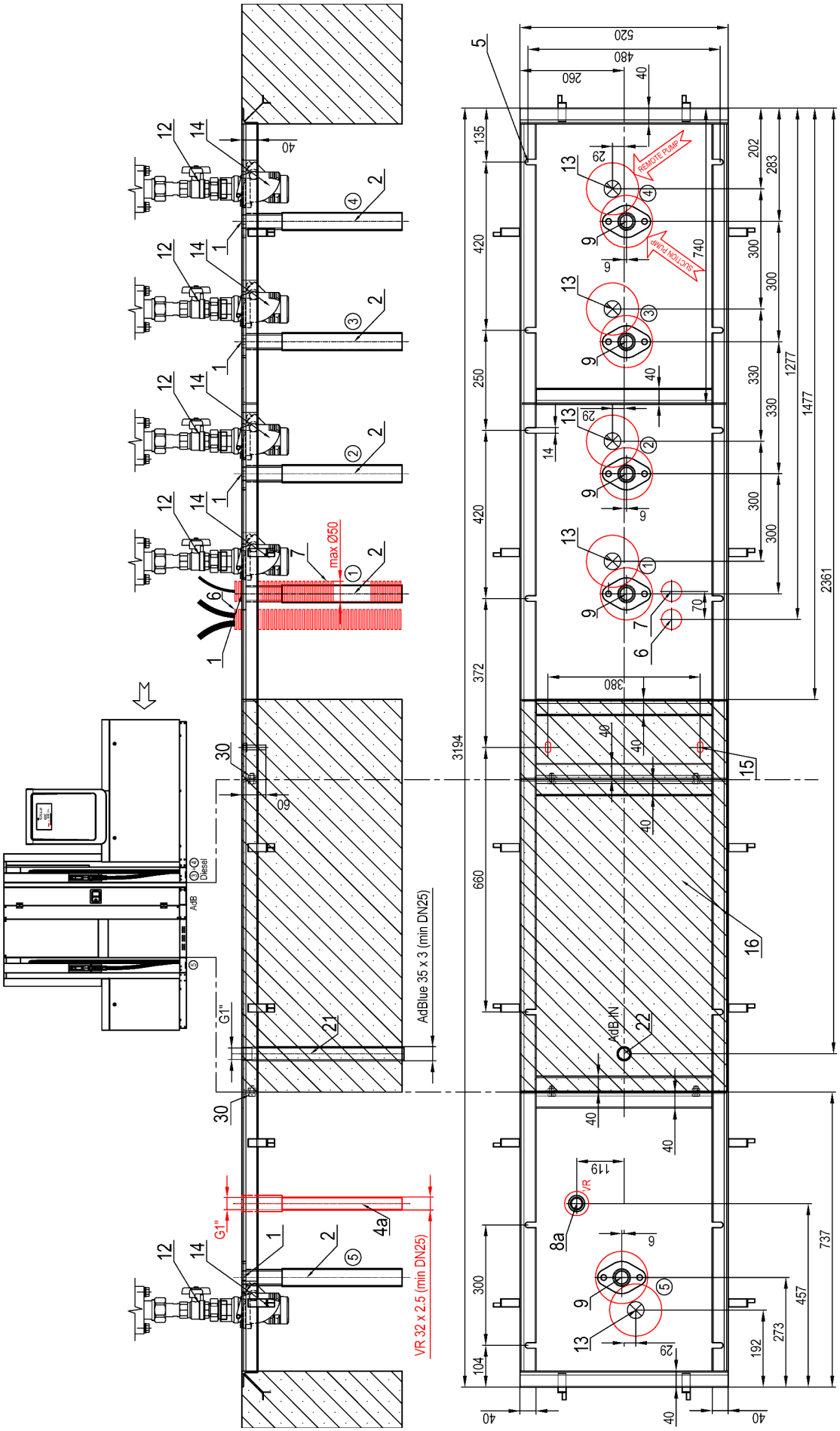
REMOTE PUMP
SUCTION PUMP
max Ø50
AdBlue 35 x 3 (min DN25)
VR 32 x 2.5 (min DN25)
AdB
Diesel
G1"
VR
520
480
260
3194
2361
1477
1277
737
457
273
192
119
740
380
372
660
420
250
135
104
202
283
300
330
70
60
40
29
14
6

1.2.2. BMP4046.OWD/UH/H + MOD4012.OWD/ADB

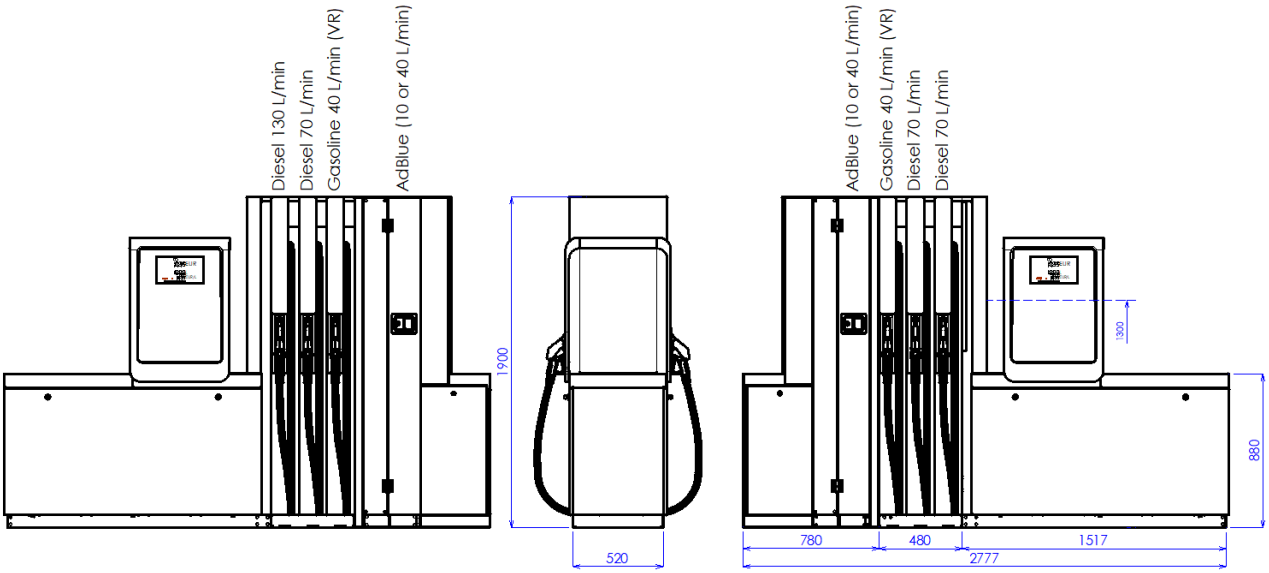

EN Combined two-sided dispenser consists of:

- diesel dispenser, 1x 120 L/min + 3x 70 L/min, suction or remote version
- AdBlue® module, 2x 40 L/min or 2x 10 L/min, remote version, with heating

CZ Kombinovaný oboustranný výdejní stojan obsahuje:

- stojan pro výdej nafty, 1x 120 L/min + 3x 70 L/min, sací nebo tlaková verze
- AdBlue® výdejní modul, 2x 40 L/min nebo 2x 10 L/min, tlaková verze, s vytápěním

RU Комбинированна двухсторонная колонка состоит из:

- колонки дизель, 1x 120 L/min + 3x 70 л/мин, в всасывающем или напорном исполнении
- модуля AdBlue®, 2x 10 или 40 л/мин, в напорном исполнении, с подогревом

DE Die kombinierte zweiseitige Zapfsäule besteht aus:

- Diesel Zapfsäule, 1x 120 L/min + 3x 70 L/min, Saugversion oder Remote-Version
- AdBlue®-Modul, 2x 10 oder 40 L/min, Remote-Version, mit Heizung

FR Le distributeur double face combiné se compose de:

- Distributeur Diesel, 1x 120 L/min + 3x 70 L/min, avec pompe d'aspiration ou pompe à distance
- Module AdBlue®, 2x 10 ou 40 L/min, avec pompe à distance, avec chauffage

IT Il dispenser combinato bifacciale è composto da:

- erogatore gasolio, 1x 120 L/min + 3x 70 L/min, versione aspirante o remota
- Modulo AdBlue®, 2x 10 o 40 L/min, versione remota, con riscaldamento

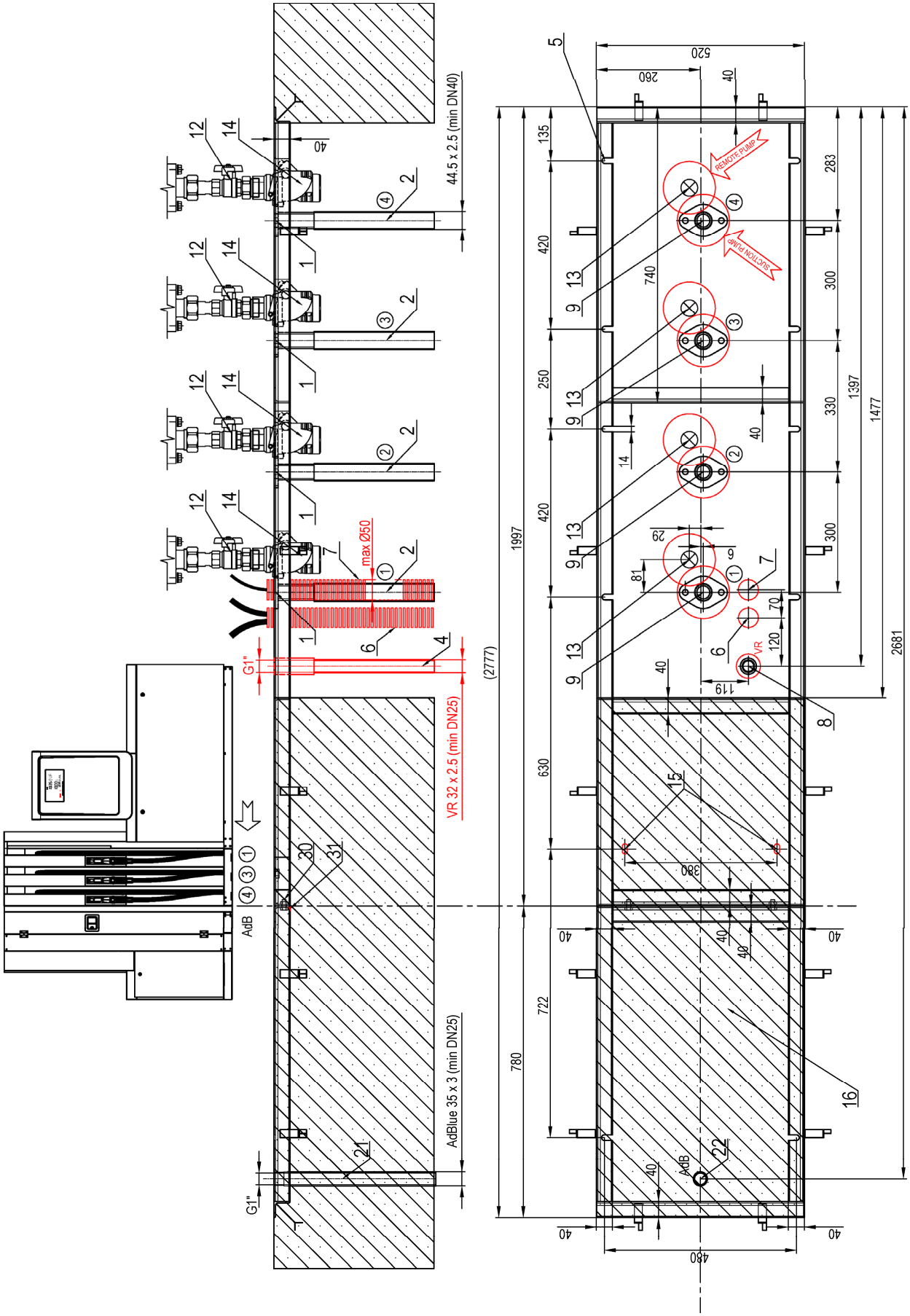
44.5 x 2.5 (min DN40)
max Ø50
VR 32 x 2.5 (min DN25)
AdBlue 35 x 3 (min DN25)
G1"
AdB
REMOTE PUMP
SUCTION PUMP
VR
(2777)
1997
2681
1477
1397
780
722
630
520
480
380
740

1.2.3. BMP4022.OWD/H/H + MOD4012.OWD/ADB (+SAT)

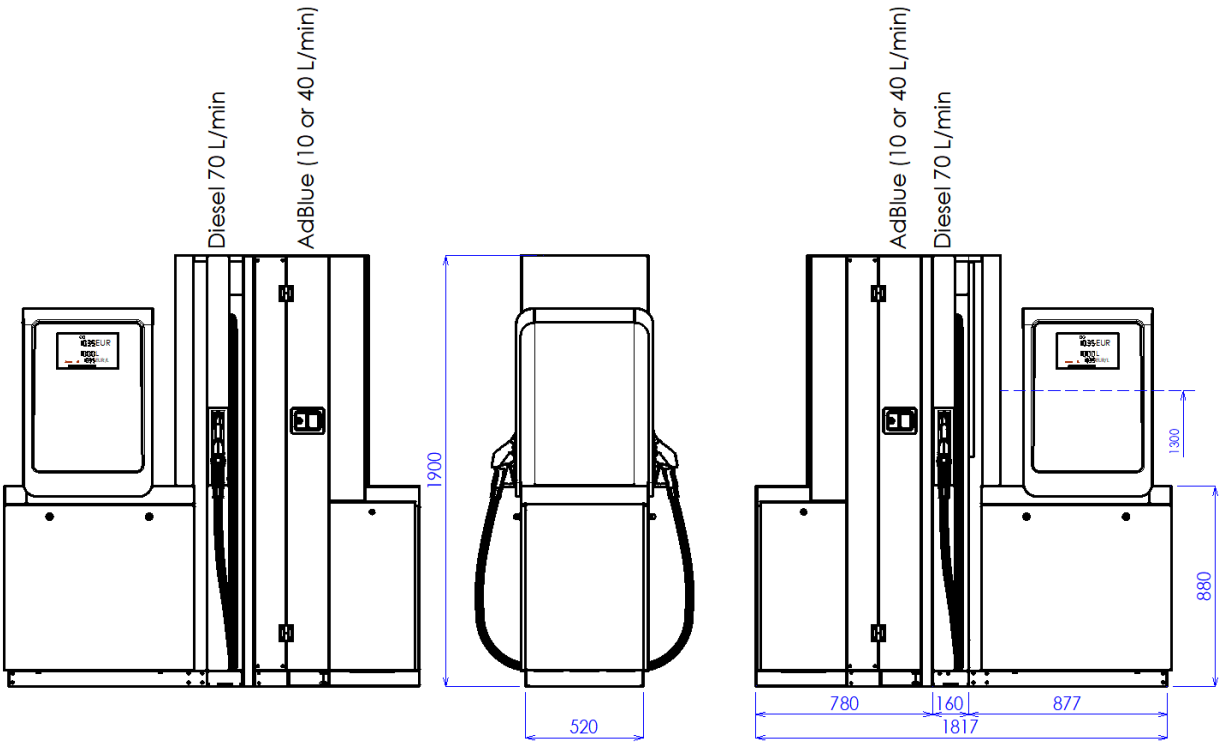

EN Combined two-sided dispenser consists of:

- diesel dispenser, 2x 70 L/min (+ 2 possible outputs for satellites), suction or remote version
- AdBlue® module, 2x 40 L/min or 2x 10 L/min (+ 2 possible outputs for satellites), remote version, with heating

CZ Kombinovaný oboustranný výdejní stojan obsahuje:

- stojan pro výdej nafty, 2x 70 L/min (+ 2 možné výstupy pro satelity), sací nebo tlaková verze
- AdBlue® výdejní modul, 2x 40 L/min nebo 2x 10 L/min (+ 2 možné výstupy pro satelity), tlaková verze, s vytápěním

RU Комбинированна двухсторонная колонка состоит из:

- колонки дизель, 2x 70 L/min (+ 2 возможных выхода для сателлитов), в всасывающем или напорном исполнении
- модуля AdBlue®, 2x 10 или 40 л/мин (+ 2 возможных выхода для сателлитов), в напорном исполнении, с подогревом

DE Die kombinierte zweiseitige Zapfsäule besteht aus:

- Diesel Zapfsäule, 2x 70 L/min (+ 2 mögliche Ausgänge für Satelliten), Saugversion oder Remote-Version
- AdBlue®-Modul, 2x 10 oder 40 L/min (+ 2 mögliche Ausgänge für Satelliten), Remote-Version, mit Heizung

FR Le distributeur double face combiné se compose de:

- Distributeur Diesel, 2x 70 L/min (+ 2 sorties possibles pour satellites), avec pompe d'aspiration ou pompe à distance.
- Module AdBlue®, 2x 10 ou 40 L/min (+ 2 sorties possibles pour satellites), avec pompe à distance, avec chauffage

IT Il dispenser combinato bifacciale è composto da:

- erogatore gasolio, 2x 70 L/min (+ 2 possibili uscite per satelliti), versione aspirante o remota
- Modulo AdBlue®, 2x 10 o 40 L/min (+ 2 possibili uscite per satelliti), versione remota, con riscaldamento

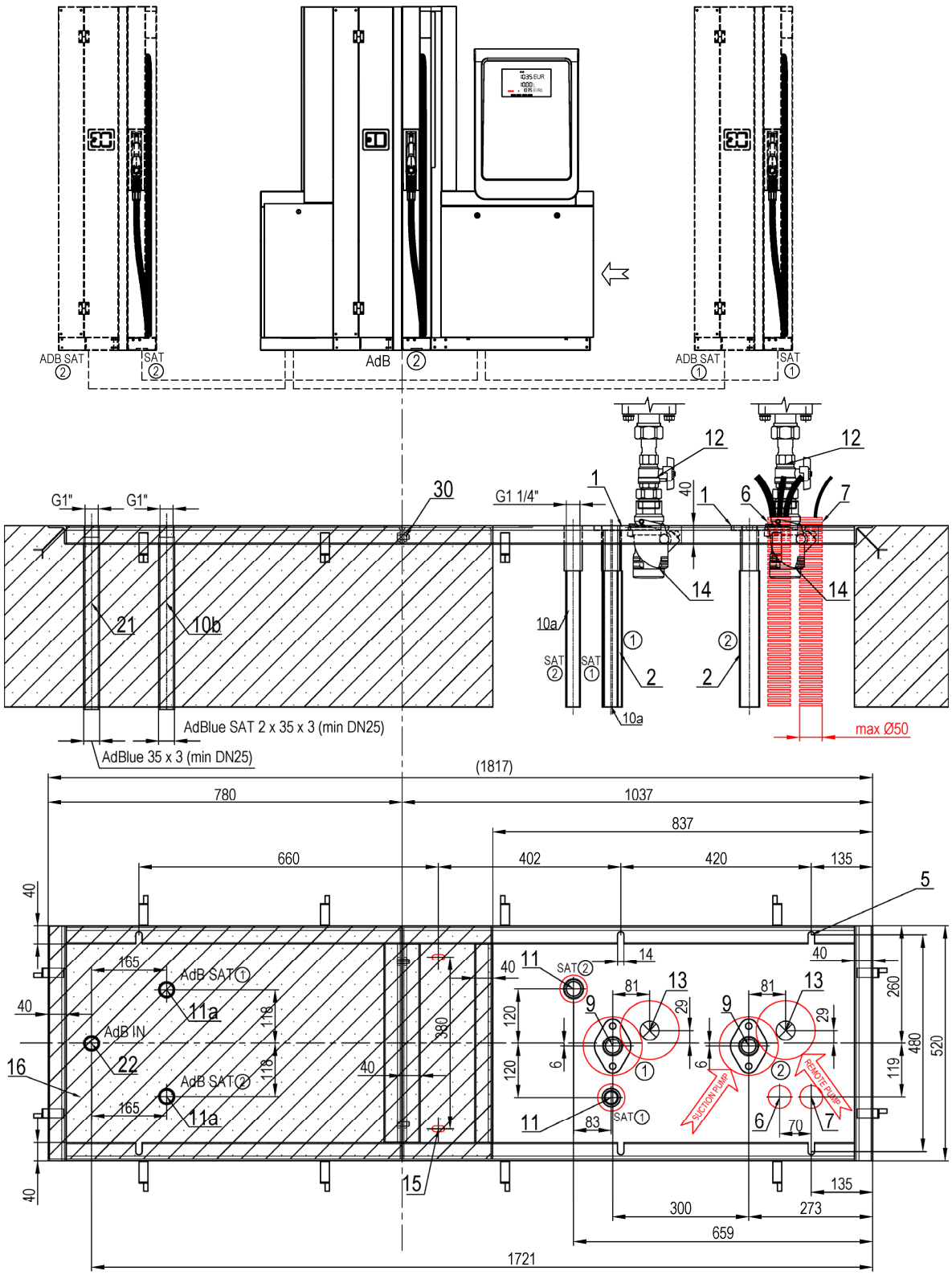
ADB SAT ②
SAT ②
AdB ②
ADB SAT ①
SAT ①
G1"
G1"
30
G1 1/4"
12
12
1
1
40
6
7
14
14
21
10b
10a
SAT ②
SAT ①
2
2
10a
AdBlue SAT 2 x 35 x 3 (min DN25)
AdBlue 35 x 3 (min DN25)
max Ø50
(1817)
780
1037
837
660
402
420
135
5
40
165
AdB SAT①
11a
118
AdB IN
22
16
118
AdB SAT②
165
11a
380
40
15
40
11
SAT②
14
40
81
13
9
29
120
6
120
11
83
SAT①
SUCTION PUMP
REMOTE PUMP
6
70
7
260
480
520
119
135
300
273
659
1721

1.2.4. BMP4012.OWD + MOD4012.OWD/ADB (+SAT)

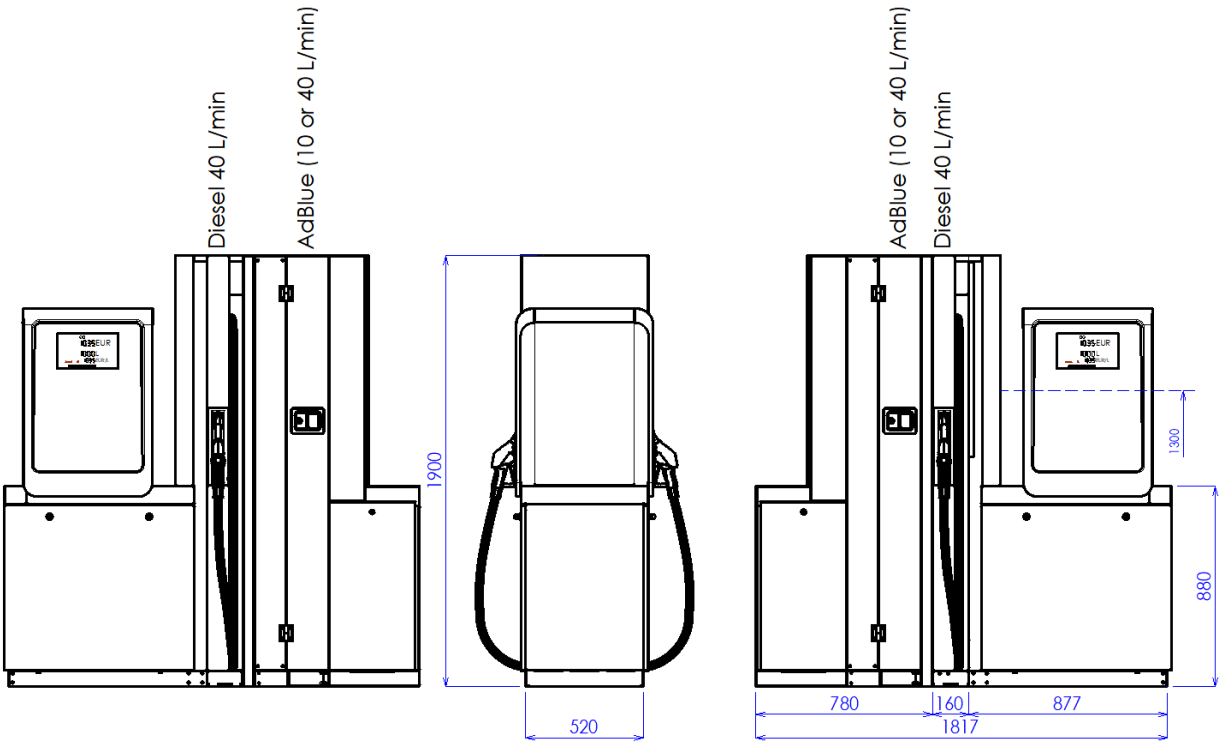

EN Combined two-sided dispenser consists of:

- diesel dispenser, 2x 40 L/min (+ possible 1 output for satellite), suction or remote version
- AdBlue® module, 2x 40 L/min or 2x 10 L/min (+ possible 1 output for satellite), remote version, with heating

CZ Kombinovaný oboustranný výdejní stojan obsahuje:

- stojan pro výdej nafty, 2x 40 L/min (+ 1 možný výstup pro satelit), sací nebo tlaková verze
- AdBlue® výdejní modul, 2x 40 L/min nebo 2x 10 L/min (+ 1 možný výstup pro satelit), tlaková verze, s vytápěním

RU Комбинированна двухсторонная колонка состоит из:

- колонки дизель, 2x 40 L/min (+ 1 возможный выход для сателлита), в всасывающем или напорном исполнении
- модуля AdBlue®, 2x 10 или 40 л/мин (+ 1 возможный выход для сателлита), в напорном исполнении, с подогревом

DE Die kombinierte zweiseitige Zapfsäule besteht aus:

- Diesel Zapfsäule, 2x 40 L/min (+ 1 möglicher Ausgang für Satellit), Saugversion oder Remote-Version
- AdBlue®-Modul, 2x 10 oder 40 L/min (+ 1 möglicher Ausgang für Satellit), Remote-Version, mit Heizung

FR Le distributeur double face combiné se compose de:

- Distributeur Diesel, 2x 40 L/min (+ 1 sortie possible pour satellite), avec pompe d'aspiration ou pompe à distance.
- Module AdBlue®, 2x 10 ou 40 L/min (+ 1 sortie possible pour satellite), avec pompe à distance, avec chauffage

IT Il dispenser combinato bifacciale è composto da:

- erogatore gasolio, 2x 40 L/min (+ 1 uscita possibile per satellite), versione aspirante o remota
- Modulo AdBlue®, 2x 10 o 40 L/min (+ 1 uscita possibile per satellite), versione remota, con riscaldamento

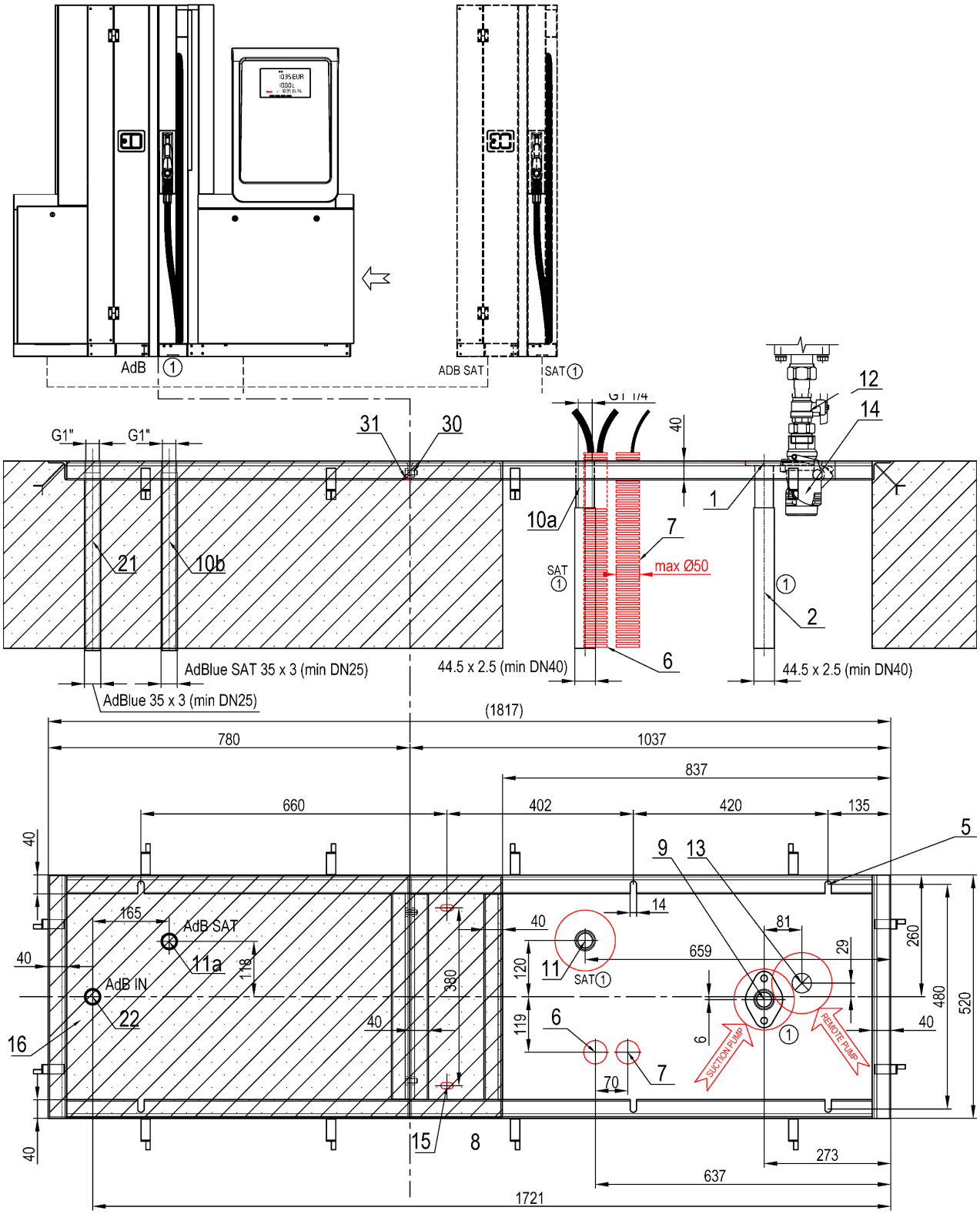
AdB
ADB SAT
SAT
G1"
G1"
31
30
12
14
40
1
10a
7
21
10b
SAT
max Ø50
2
6
AdBlue SAT 35 x 3 (min DN25)
44.5 x 2.5 (min DN40)
44.5 x 2.5 (min DN40)
AdBlue 35 x 3 (min DN25)
(1817)
780
1037
837
660
402
420
135
5
9
13
165
AdB SAT
11a
118
AdB IN
22
16
380
14
40
81
659
29
260
11
SAT
120
119
6
480
520
SUCTION PUMP
REMOTE PUMP
70
7
15
8
273
637
1721

1.2.5. BMP4012.OWL(R) + MOD4011.OWL(R)/ADB

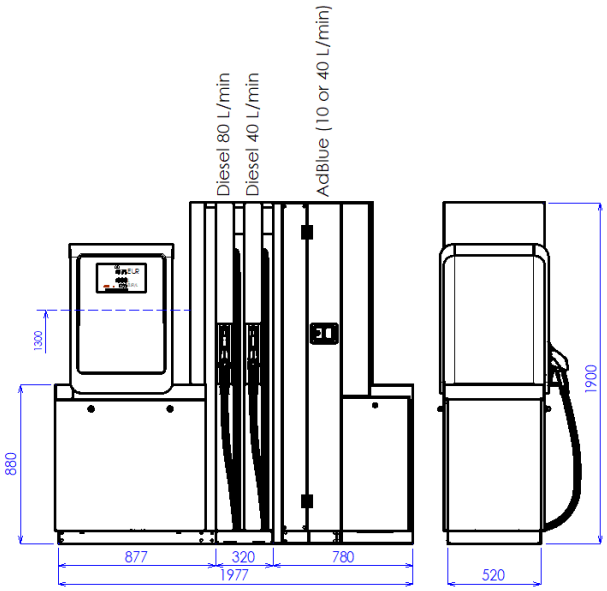

BMP4012.OWR + MOD4011.OWR/AdB

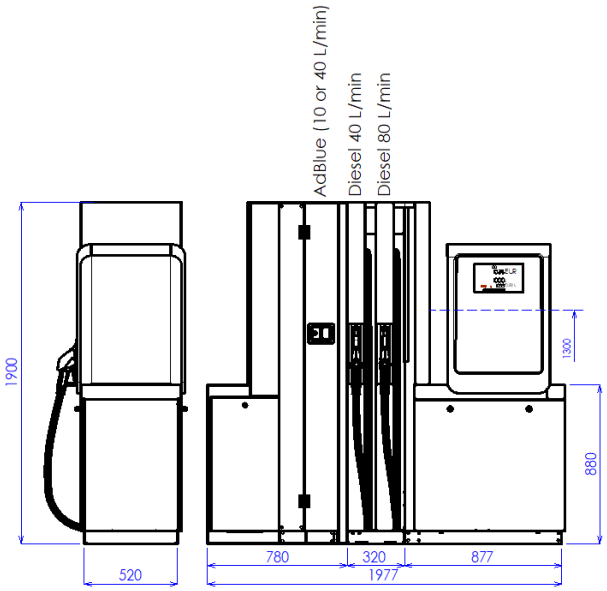

BMP4012.OWL + MOD4011.OWL/AdB

EN Combined one-sided dispenser consists of:

- diesel dispenser, 1x 40 L/min, 1x 80 L/min, suction or remote version
- AdBlue® module, 1x 40 L/min or 1x 10 L/min, remote version, with heating

CZ Kombinovaný jednostranný výdejní stojan obsahuje:

- stojan pro výdej nafty, 1x 40 L/min, 1x 80 L/min, sací nebo tlaková verze
- AdBlue® výdejní modul, 1x 40 L/min nebo 1x 10 L/min, tlaková verze, s vytápěním

RU Комбинированна двухсторонная колонка состоит из:

- колонки дизель, 1x 40 L/min, 1x 80 L/min, в всасывающем или напорном исполнении
- модуля AdBlue®, 1x 10 или 40 л/мин, в напорном исполнении, с подогревом

DE Die kombinierte einseitige Zapfsäule besteht aus:

- Diesel Zapfsäule, 1x 40 L/min, 1x 80 L/min, Saugversion oder Remote-Version
- AdBlue®-Modul, 1x 10 oder 40 L/min, Remote-Version, mit Heizung

FR Le distributeur de carburant unilatéral combiné se compose de:

- Distributeur Diesel, 1x 40 L/min, 1x 80 L/min, avec pompe d'aspiration ou pompe à distance.
- Module AdBlue®, 1x 10 ou 40 L/min, avec pompe à distance, avec chauffage

IT Distributore di carburante combinato monofacciale composto da:

- erogatore gasolio, 1x 40 L/min, 1x 80 L/min, versione aspirante o remota
- Modulo AdBlue®, 1x 10 o 40 L/min, versione remota, con riscaldamento

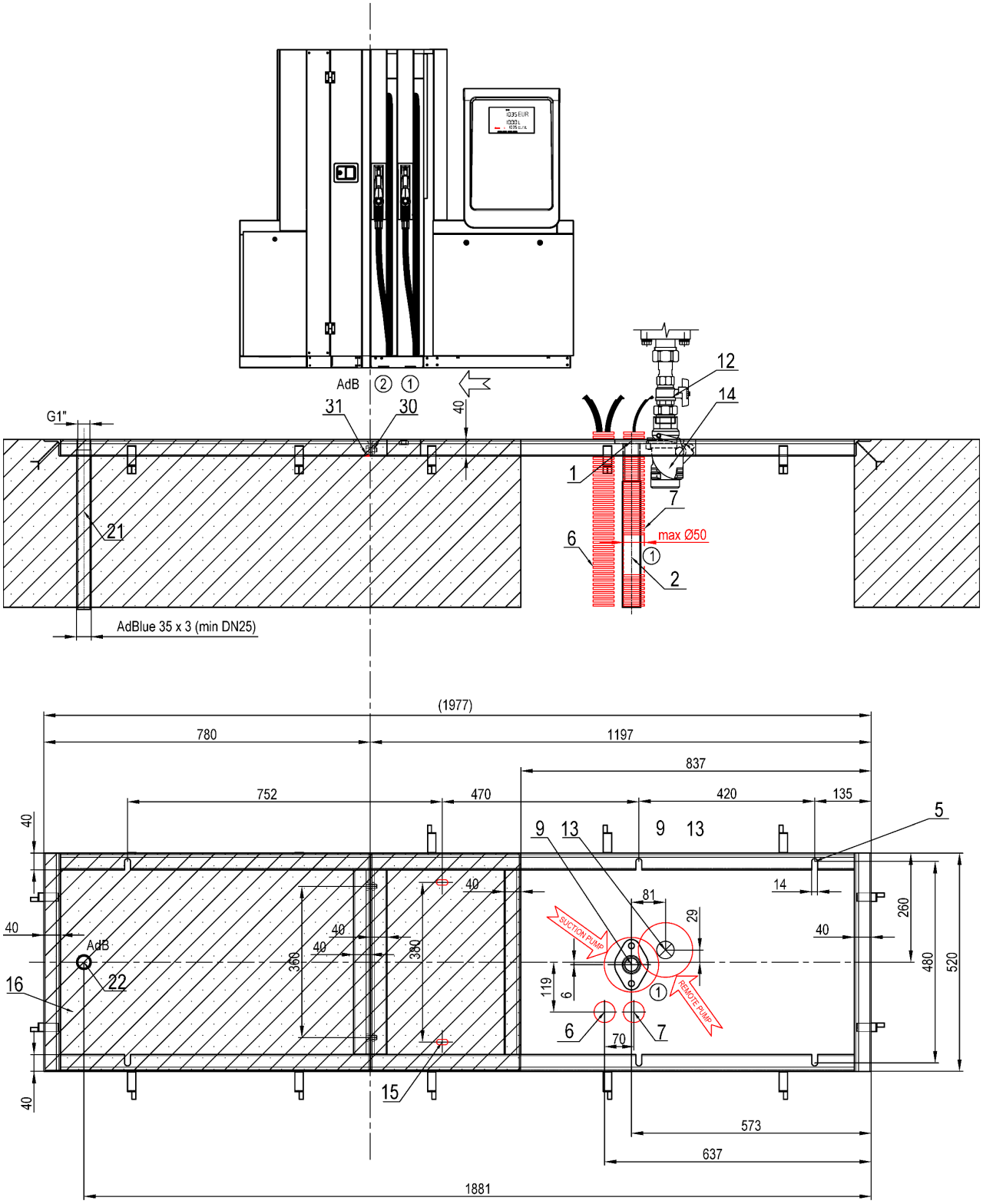
AdB
G1"
31
30
40
12
14
1
7
6
max Ø50
2
21
AdBlue 35 x 3 (min DN25)
(1977)
780
1197
837
752
470
420
135
5
9
13
14
81
29
260
480
520
SUCTION PUMP
REMOTE PUMP
119
6
70
573
637
1881
360
380
16
22
15

1.2.6. BMP4045.OWD/UH/H + MOD4012.OWD/ADB-IN + BMP4012.OWD/H

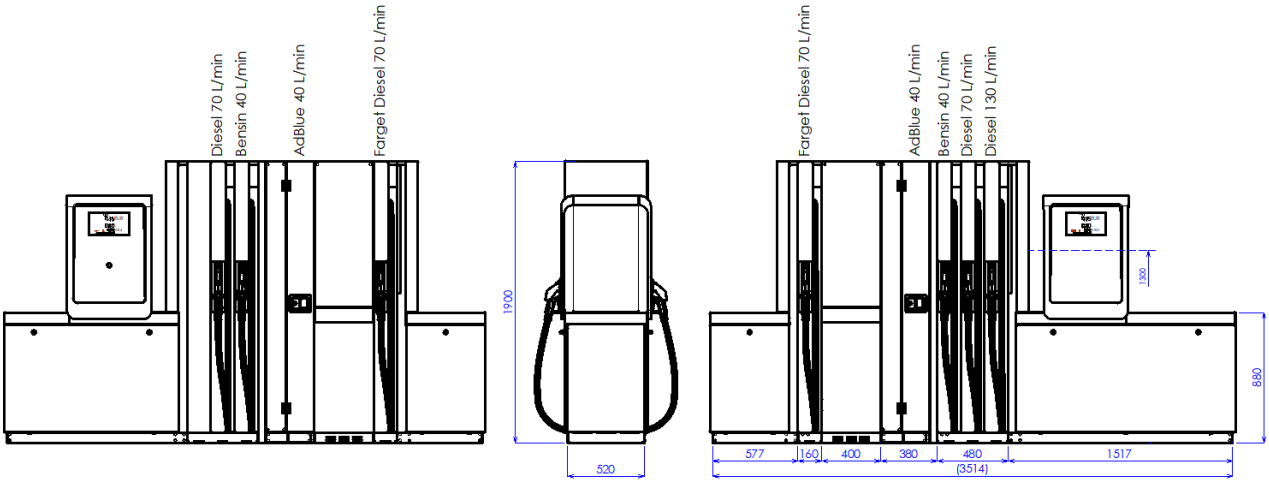

EN Combined two-sided dispenser consists of:

- petrol&diesel dispenser, 2x 40 L/min, 2x 80 L/min,1x120 L/min, suction or remote version, with vapour recovery system
- AdBlue® module, 2x 40 L/min or 2x 10 L/min, remote version, with heating
- diesel module 2x 80 L/min, suction or remote version

CZ Kombinovaný oboustranný výdejní stojan obsahuje:

- stojan pro výdej benzínu a nafty, 2x 40 L/min, 2x 80 L/min,1x120 L/min, sací nebo tlaková verze
- AdBlue® výdejní modul, 2x 40 L/min nebo 2x 10 L/min, tlaková verze, s vytápěním
- modul pro výdej nafty, 2x 80 L/min, sací nebo tlaková verze

RU Комбинированна двухсторонная колонка состоит из:

- колонки бензин & дизель, 2x 40 L/min, 2x 80 L/min,1x120 L/min, в всасывающем или напорном исполнении, с системой рекуперации паров
- модуля AdBlue®, 2x 10 или 2x 40 л/мин, в напорном исполнении, с подогревом
- модуля для выдачи дизеля, 2x 80 л/мин, в всасывающем или напорном исполнении

DE Kombinierte zweiseitige Zapfsäule besteht aus:

- Benzin- und Dieselzapfsäule, 2x 40 L/min, 2x 80 L/min, 1x120 L/min, Saug- oder Fernversion, mit Gasrückführungssystem
- AdBlue®-Modul, 2x 40 L/min oder 2x 10 L/min, Remote-Version, mit Heizung
- Dieselmodul 2x 80 L/min, Saug- oder Remote-Version

FR Le distributeur de carburant bilatéral combiné se compose de:

- Distributeur essence&diesel, 2x 40 L/min, 2x 80 L/min, 1x120 L/min, version aspirante ou déportée, avec système de récupération des vapeurs
- module AdBlue®, 2x 40 L/min ou 2x 10 L/min, version déportée, avec chauffage
- module diesel 2x 80 L/min, version aspiration ou déportée

IT Distributore combinato bifacciale composto da:

- distributore benzina e diesel, 2x 40 L/min, 2x 80 L/min, 1x120 L/min, versione aspirante o remota, con sistema di recupero vapori
- modulo AdBlue®, 2x 40 L/min o 2x 10 L/min, versione remota, con riscaldamento
- modulo diesel 2x 80 L/min, versione aspirante o remota

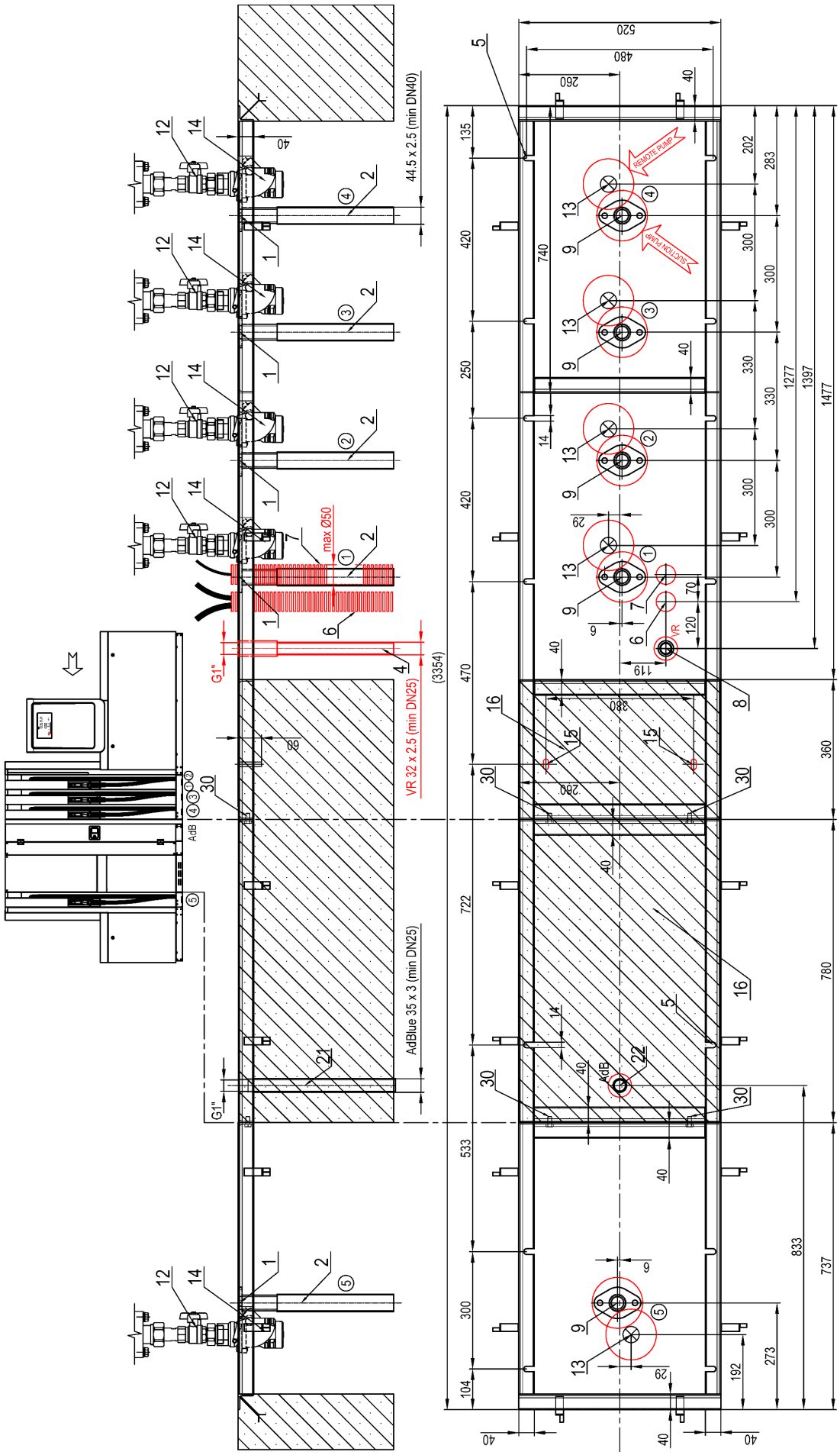
44.5 x 2.5 (min DN40)
max Ø50
G1"
VR 32 x 2.5 (min DN25)
AdBlue 35 x 3 (min DN25)
(3354)
REMOTE PUMP
SUCTION PUMP
AdB
VR

1.3. OCEAN TOWER COMBI – PETROL/DIESEL + ADBLUE® + WSE

1.3.1. BMP4044.OWD/UH/UH/H/H + MOD4012.OWD/ADB + MOD4012.OWD/WSE

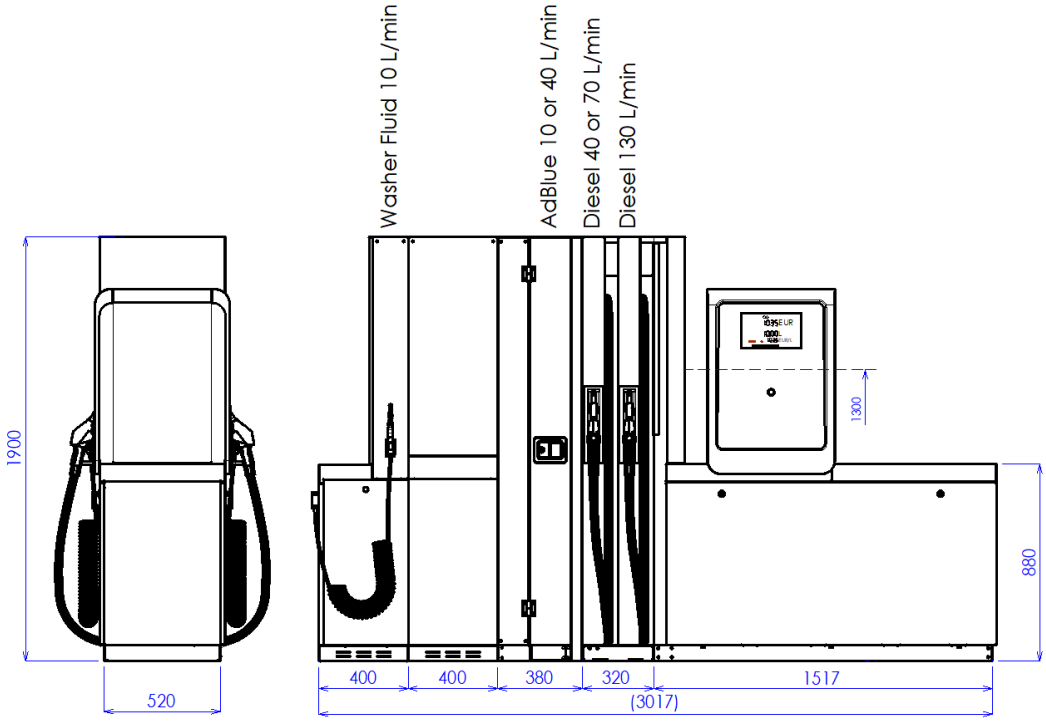

EN Combined two-sided dispenser consists of:

- diesel dispenser, 2x 120 L/min + 2x 40 or 70 L/min, suction or remote version
- AdBlue® module, 2x 10 or 40 L/min, remote version, with heating
- windshield washer fluid module ,2x 10 L/min, remote version

CZ Kombinovaný oboustranný výdejní stojan obsahuje:

- stojan pro výdej nafty, 2x 120 L/min + 2x 40 nebo 70 L/min, sací nebo tlaková verze
- AdBlue® výdejní modul, 2x 10 nebo 40 L/min, tlaková verze, s vytápěním
- modul pro kapalinu do ostřikovačů, 2 x 10 L/min, tlaková verze

RU Комбинированна двухсторонная колонка состоит из:

- колонка дизель, 2x130л/мин + 2x40 или 70л/мин , в всасывающем или напорном исполнении
- модуль AdBlue®, 2x 40 л/мин или 2x 10 л/мин, в напорном исполнении, с подогревом
- модуль WSE, 2x10 л/мин, в напорном исполнении

DE Die kombinierte zweiseitige Zapfsäule besteht aus:

- Diesel Zapfsäule, 2x 120 L/min + 2x 40 oder 70 L/min, Saugversion oder Remote-Version
- AdBlue®-Modul, 2x 40 l/min oder 2x 10 l/min, Remote-Version, mit Heizung
- WSE-Modul, 2x 10 l/min, Remote-Version

FR Le distributeur double face combiné se compose de:

- Distributeur Diesel, 2x 120 L/min + 2x 40 ou 70 L/min, avec pompe d'aspiration ou pompe à distance
- Module AdBlue®, 2x 40 L/min ou 2x10 L/min, avec pompe à distance, avec chauffage
- Module WSE, 2x 10 L/min, avec pompe à distance

IT Il dispenser combinato bifacciale è composto da:

- erogatore gasolio, 2x 120 L/min + 2x 40 o 70 L/min, versione aspirante o remota
- Modulo AdBlue®, 2x 40 L/min o 2x 10 L / min, versione remota, con riscaldamento
- Modulo WSE, 2x 10 L/min, versione remota

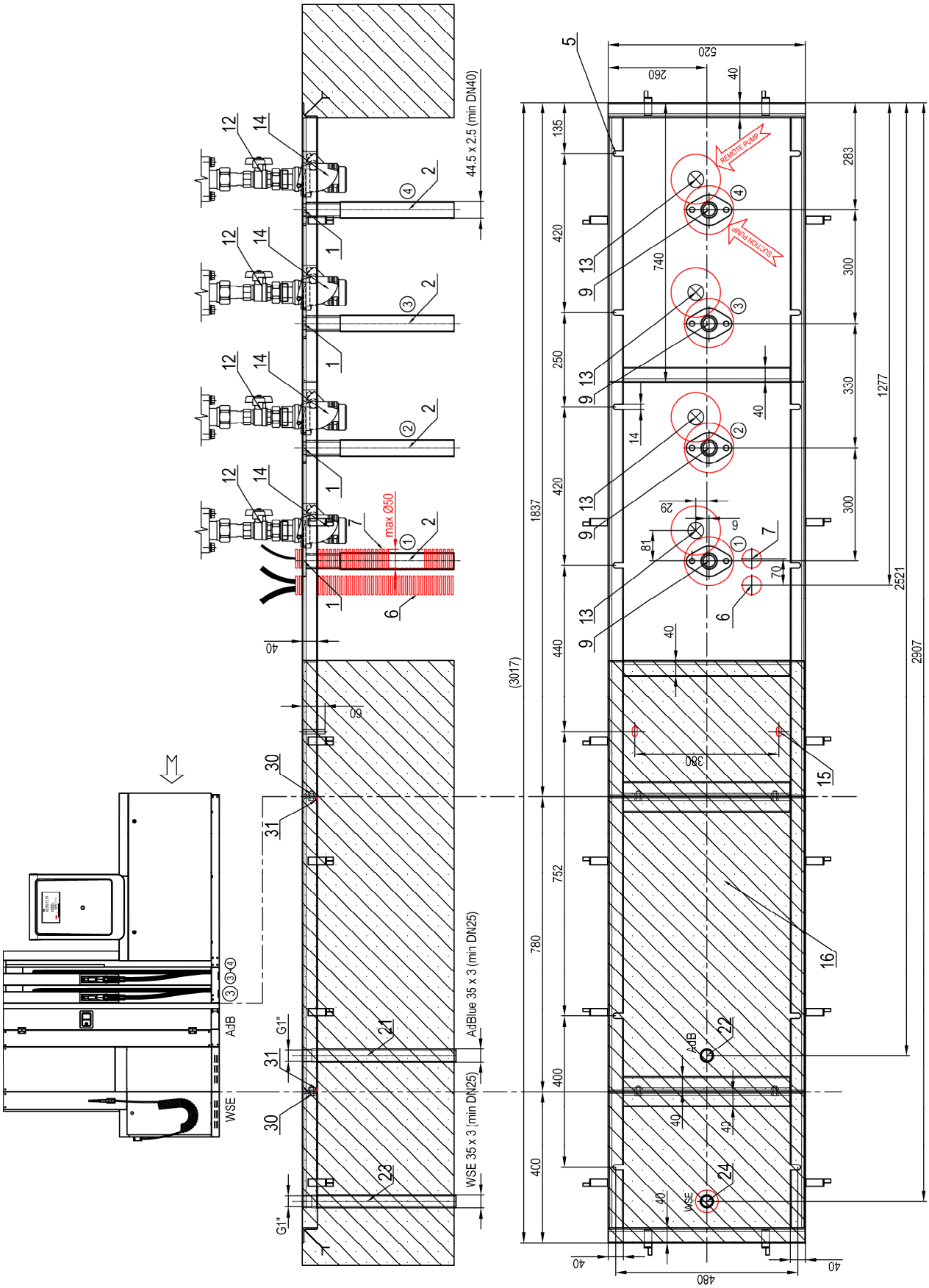
44.5 x 2.5 (min DN40)
max Ø50
AdBlue 35 x 3 (min DN25)
WSE 35 x 3 (min DN25)
G1"
AdB
WSE
REMOTE PUMP
SUCTION PUMP
520
260
40
135
420
250
420
440
780
400
400
1837
(3017)
752
283
300
330
300
1277
2521
2907
740
14
29
6
81
70
380
480
60
31
30
12
14
13
9
1
2
3
4
5
6
7
15
16
21
22
23
24

1.4. OCEAN TOWER COMBI – PETROL/DIESEL + ADBLUE® + CNG

1.4.1. BMP4024.OWD + MOD4012.OWD/ADB + MOD4032.OWD/CNG

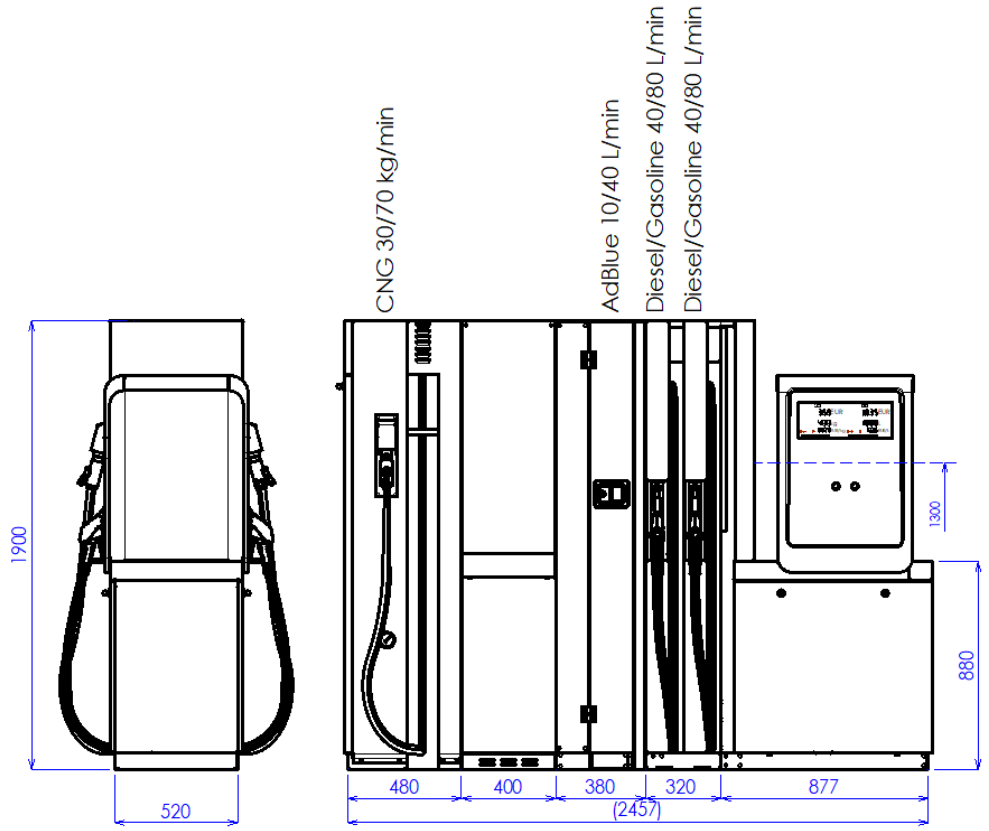

EN Combined two-sided dispenser consists of:

- diesel or gasoline dispenser, 4x 40 or 80 L/min, suction or remote version, with or without vapour recovery
- AdBlue® module, 2x 10 or 40 L/min, remote version, with heating
- CNG module, 2x 30 or 70 kg/min

CZ Kombinovaný oboustranný výdejní stojan obsahuje:

- stojan pro výdej nafty nebo benzínu, 4x 40 nebo 80 L/min, sací nebo tlaková verze, s nebo bez odsávání par
- AdBlue® výdejní modul, 2x 10 nebo 40 L/min, tlaková verze, s vytápěním
- CNG výdejní modul, 2 x 30 nebo 70 kg/min

RU Комбинированна двухсторонная колонка состоит из:

- колонка бензин/дизель, 4x 40 или 80л/мин, в всасывающем или напорном исполнении, с или без рекуперации
- модуль AdBlue®, 2x 40 л/мин или 2x 10 л/мин, в напорном исполнении, с подогревом
- модуль CNG, 2x30 или 70 кг/мин

DE Die kombinierte zweiseitige Zapfsäule besteht aus:

- Diesel oder Benzin Zapfsäule, 4x 40 oder 80 L/min, Saugversion oder Remote-Version, mit oder ohne Gasrückführung
- AdBlue®-Modul, 2x 40 l/min oder 2x 10 l/min, Remote-Version, mit Heizung
- CNG-Modul, 2x 30 oder 70 kg/min

FR Le distributeur double face combiné se compose de:

- Distributeur diesel ou essence, 4x 40 ou 80 L/min, version aspirante ou déportée, avec ou sans récupération des vapeurs
- Module AdBlue®, 2x 40 L/min ou 2x10 L/min, avec pompe à distance, avec chauffage
- Module CNG, 2x 30 ou 70 kg/min

IT Il dispenser combinato bifacciale è composto da:

- erogatore di gasolio o benzina, 4x 40 o 80 L/min, versione aspirante o remota, con o senza recupero vapori
- Modulo AdBlue®, 2x 40 L/min o 2x 10 L / min, versione remota, con riscaldamento
- Modulo CNG, 2x 30 o 70 kg/min

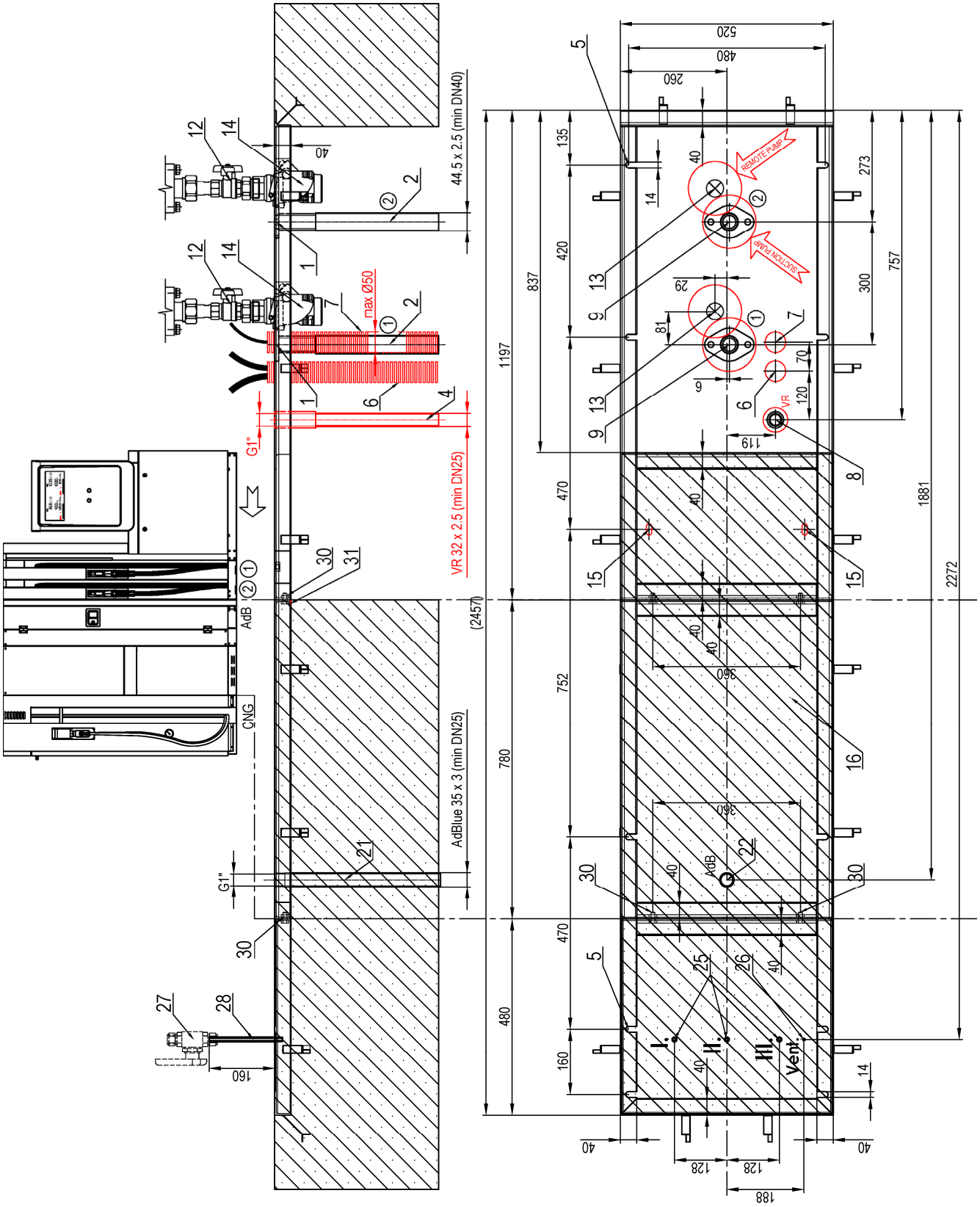
44.5 x 2.5 (min DN40)
max Ø50
VR 32 x 2.5 (min DN25)
AdBlue 35 x 3 (min DN25)
G1"
AdB
CNG
REMOTE PUMP
SUCTION PUMP
VR
I.
II.
III.
Vent.
520
480
260
1197
837
1881
2272
(2457)
780
480
757
273
300
420
135
470
752
160
188
128
40
14
29
81
70
120
119
6
360

1.5. OCEAN TOWER COMBI – PETROL/DIESEL + WSE + ADBLUE®

1.5.1. BMP4024.OWD + MOD4012.OWD/WSE + MOD4012.OWD/ADB

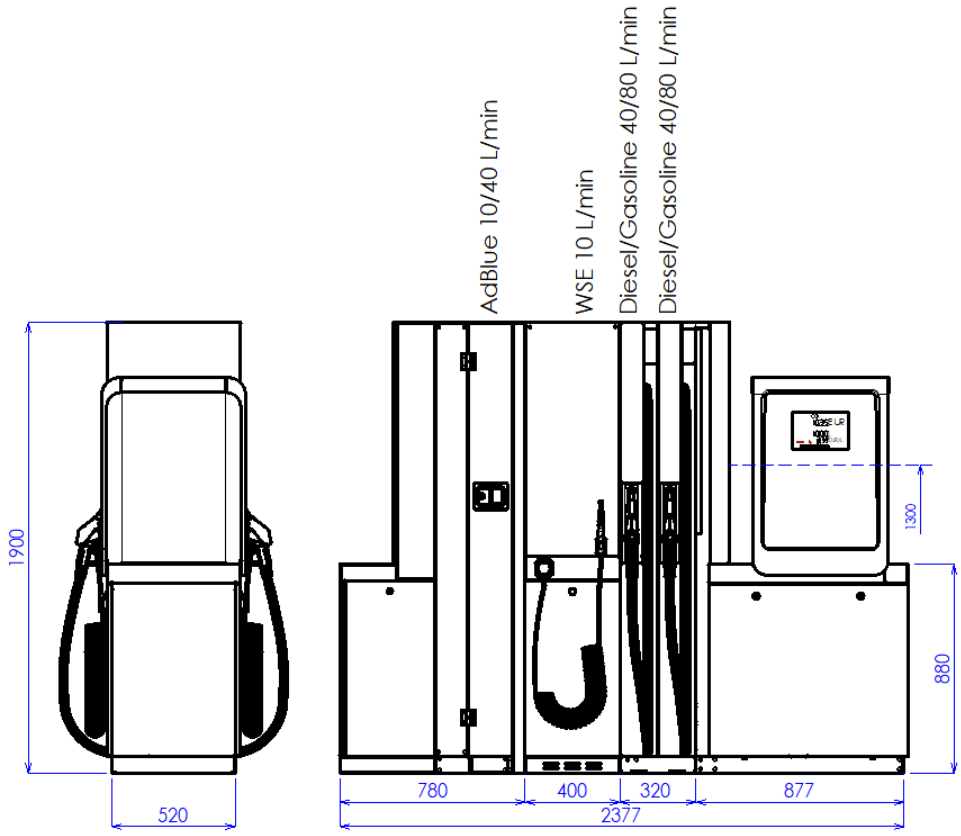

EN Combined two-sided dispenser consists of:

- diesel or gasoline dispenser, 4x 40 or 80 L/min, suction or remote version, with or without vapour recovery
- windshield washer fluid module ,2x 10 L/min, remote version
- AdBlue® module, 2x 10 or 40 L/min, remote version, with heating

CZ Kombinovaný oboustranný výdejní stojan obsahuje:

- stojan pro výdej nafty nebo benzínu, 4x 40 nebo 80 L/min, sací nebo tlaková verze, s nebo bez systému odsávání par
- modul pro kapalinu do ostřikovačů, 2 x 10 L/min, tlaková verze
- AdBlue® výdejní modul, 2x 10 nebo 40 L/min, tlaková verze, s vytápěním

RU Комбинированна двухсторонная колонка состоит из:

- колонка бензин/дизель, 4x 40 или 80л/мин, в всасывающем или напорном исполнении, с или без рекуперации
- модуль WSE, 2x10 л/мин, в напорном исполнении
- модуль AdBlue®, 2x 40 л/мин или 2x 10 л/мин, в напорном исполнении, с подогревом

DE Die kombinierte zweiseitige Zapfsäule besteht aus:

- Diesel oder Benzin Zapfsäule, 4x 40 oder 80 L/min, Saugversion oder Remote-Version, mit oder ohne Gasrückführung
- WSE-Modul, 2x 10 l/min, Remote-Version
- AdBlue®-Modul, 2x 40 l/min oder 2x 10 l/min, Remote-Version, mit Heizung

FR Le distributeur double face combiné se compose de:

- Distributeur diesel ou essence, 4x 40 ou 80 L/min, version aspirante ou déportée, avec ou sans récupération des vapeurs
- Module WSE, 2x 10 L/min, avec pompe à distance
- Module AdBlue®, 2x 40 L/min ou 2x10 L/min, avec pompe à distance, avec chauffage

IT Il dispenser combinato bifacciale è composto da:

- erogatore di gasolio o benzina, 4x 40 o 80 L/min, versione aspirante o remota, con o senza recupero vapori
- Modulo WSE, 2x 10 L/min, versione remota
- Modulo AdBlue®, 2x 40 L/min o 2x 10 L / min, versione remota, con riscaldamento

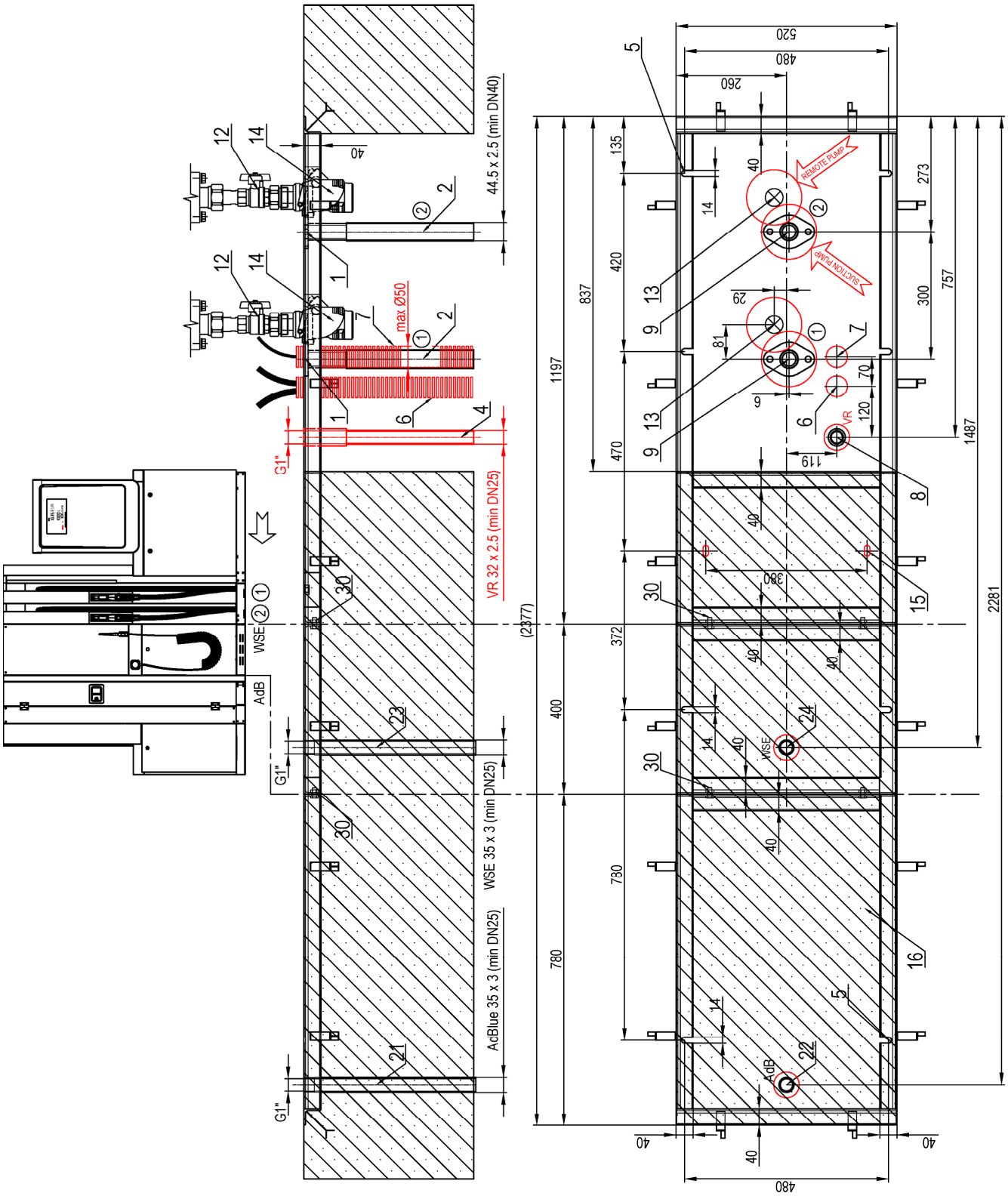
44.5 x 2.5 (min DN40)
max. Ø50
VR 32 x 2.5 (min DN25)
WSE 35 x 3 (min DN25)
AdBlue 35 x 3 (min DN25)
G1"
WSE
AdB
VR
REMOTE PUMP
SUCTION PUMP
(2377)
1197
837
420
470
372
780
400
780
135
273
300
757
1487
2281
520
480
260
40
14
29
81
6
70
120
119
380

1.5.2. BMP4048.OWD + MOD4012.OWD/WSE + MOD4012.OWD/ADB

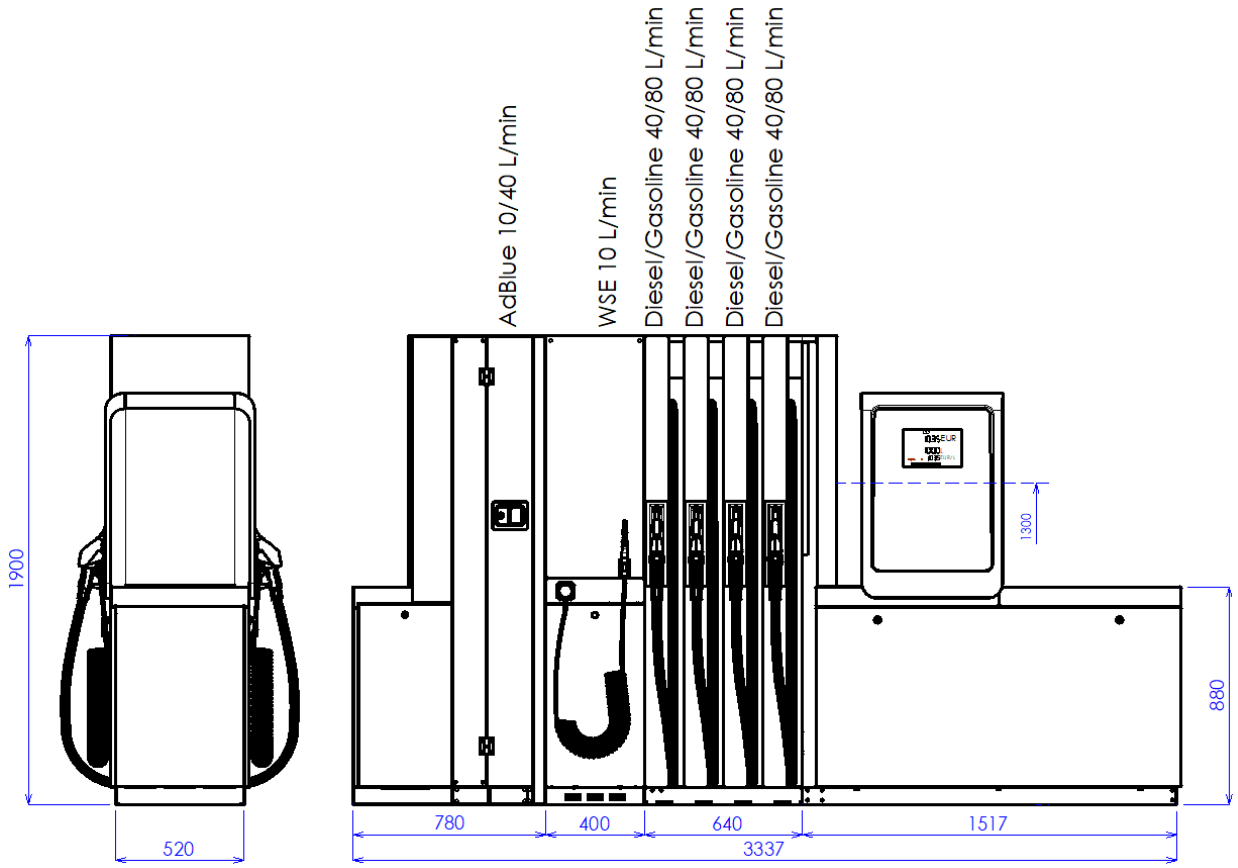

EN Combined two-sided dispenser consists of:

- diesel or gasoline dispenser, 8x 40 or 80 L/min, suction or remote version, with or without vapour recovery
- windshield washer fluid module ,2x 10 L/min, remote version
- AdBlue® module, 2x 10 or 40 L/min, remote version, with heating

CZ Kombinovaný oboustranný výdejní stojan obsahuje:

- stojan pro výdej nafty nebo benzínu, 8x 40 nebo 80 L/min, sací nebo tlaková verze, s nebo bez odsávání par
- modul pro kapalinu do ostřikovačů, 2 x 10 L/min, tlaková verze
- AdBlue® výdejní modul, 2x 10 nebo 40 L/min, tlaková verze, s vytápěním

RU Комбинированна двухсторонная колонка состоит из:

- колонка бензин/дизель, 8x 40 или 80л/мин, в всасывающем или напорном исполнении, с или без рекуперации
- модуль WSE, 2x10 л/мин, в напорном исполнении
- модуль AdBlue®, 2x 40 л/мин или 2x 10 л/мин, в напорном исполнении, с подогревом

DE Die kombinierte zweiseitige Zapfsäule besteht aus:

- Diesel oder Benzin Zapfsäule, 8x 40 oder 80 L/min, Saugversion oder Remote-Version, mit oder ohne Gasrückführung
- WSE-Modul, 2x 10 l/min, Remote-Version
- AdBlue®-Modul, 2x 40 l/min oder 2x 10 l/min, Remote-Version, mit Heizung

FR Le distributeur double face combiné se compose de:

- Distributeur diesel ou essence, 8x 40 ou 80 L/min, version aspirante ou déportée, avec ou sans récupération des vapeurs
- Module WSE, 2x 10 L/min, avec pompe à distance
- Module AdBlue®, 2x 40 L/min ou 2x10 L/min, avec pompe à distance, avec chauffage

IT Il dispenser combinato bifacciale è composto da:

- erogatore di gasolio o benzina, 8x 40 o 80 L/min, versione aspirante o remota, con o senza recupero vapori
- Modulo WSE, 2x 10 L/min, versione remota
- Modulo AdBlue®, 2x 40 L/min o 2x 10 L / min, versione remota, con riscaldamento

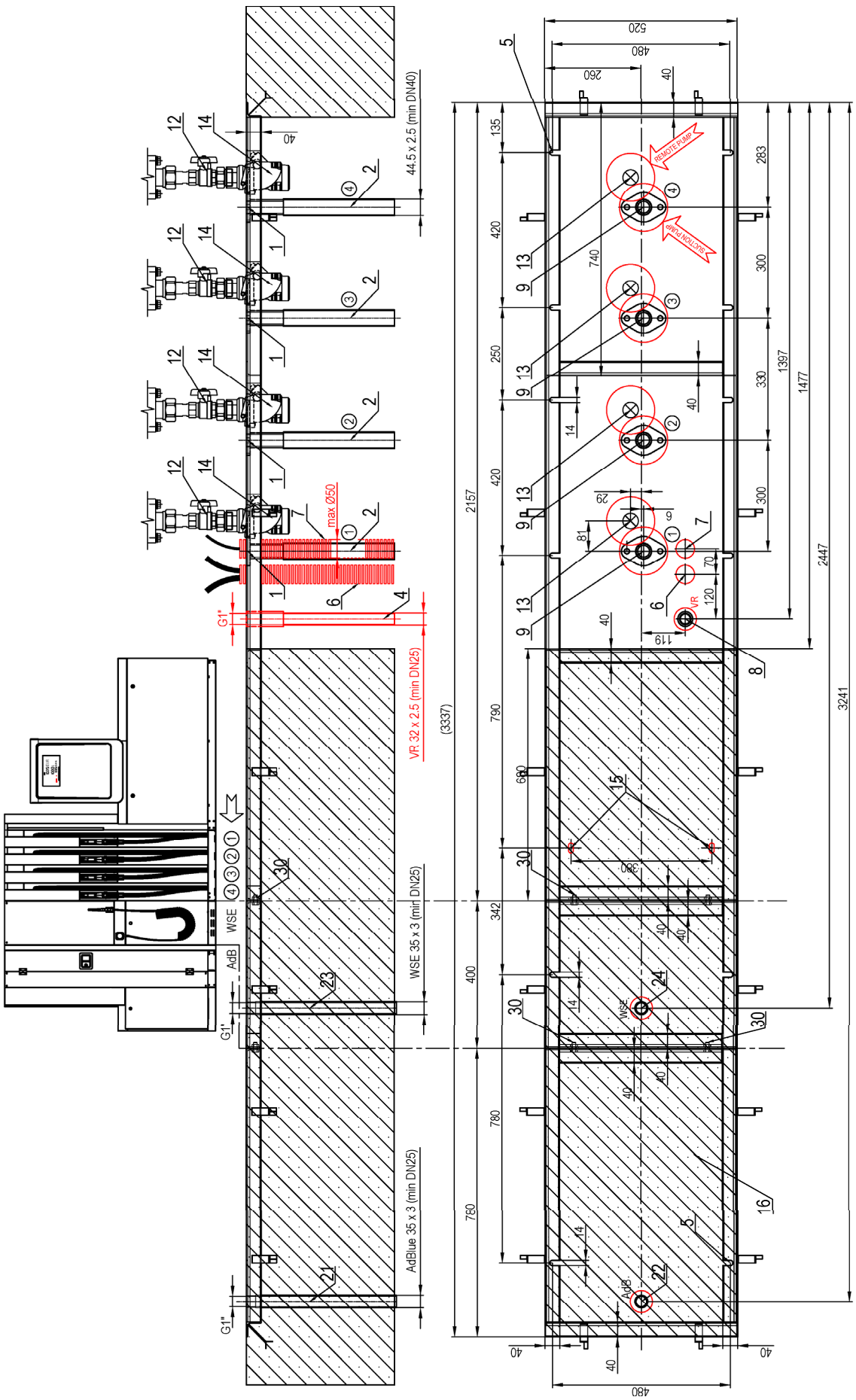
44.5 x 2.5 (min DN40)
max Ø50
VR 32 x 2.5 (min DN25)
WSE 35 x 3 (min DN25)
AdBlue 35 x 3 (min DN25)
G1"
AdB
WSE
VR
REMOTE PUMP
SUCTION PUMP
(3337)
2157
3241
2447
1477
1397
520
480
260

1.6. OCEAN TOWER COMBI – PETROL/DIESEL + LPG + ADBLUE®+ CNG

1.6.1. BMP4024.OWD + MOD4012.OWD/LPG + MOD4012.OWD/ADB + MOD4032.OWD/CNG

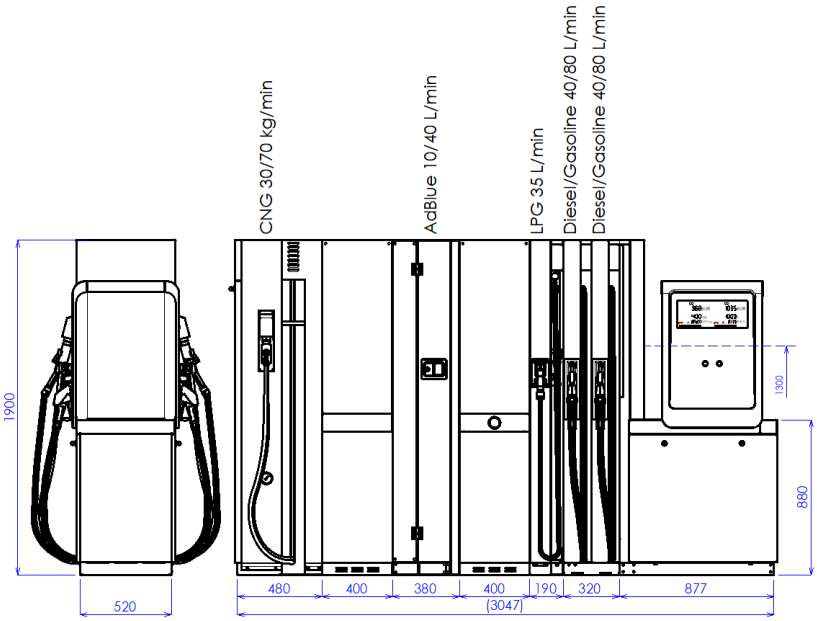

EN Combined two-sided dispenser consists of:

- diesel or gasoline dispenser, 4x 40 or 80 L/min, suction or remote version, with or without vapour recovery
- LPG module, 2x 35 L/min
- AdBlue® module, 2x 10 or 40 L/min, remote version, with heating
- CNG module, 2x 30 or 70 kg/min

CZ Kombinovaný oboustranný výdejní stojan obsahuje:

- stojan pro výdej nafty nebo benzínu, 4x 40 nebo 80 L/min, sací nebo tlaková verze, s nebo bez systému odsávání par
- LPG modul, 2 x 35 L/min
- AdBlue® výdejní modul, 2x 10 nebo 40 L/min, tlaková verze, s vytápěním
- CNG modul, 2x 30 nebo 70 kg/min

RU Комбинированна двухсторонная колонка состоит из:

- колонка бензин/дизель, 4x 40 или 80л/мин, в всасывающем или напорном исполнении, с или без рекуперации
- модуль LPG, 2x35 л/мин
- модуль AdBlue®, 2x 40 л/мин или 2x 10 л/мин, в напорном исполнении, с подогревом
- модуль CNG, 2x30 или 70 кг/мин

DE Die kombinierte zweiseitige Zapfsäule besteht aus:

- Diesel oder Benzin Zapfsäule, 4x 40 oder 80 L/min, Saugversion oder Remote-Version, mit oder ohne Gasrückführung
- LPG-Modul, 2x 35 l/min
- AdBlue®-Modul, 2x 40 l/min oder 2x 10 l/min, Remote-Version, mit Heizung
- CNG-Modul, 2x 30 oder 70 kg/min

FR Le distributeur double face combiné se compose de:

- Distributeur diesel ou essence, 4x 40 ou 80 L/min, version aspirante ou déportée, avec ou sans récupération des vapeurs
- Module LPG, 2x 35 L/min
- Module AdBlue®, 2x 40 L/min ou 2x10 L/min, avec pompe à distance, avec chauffage
- Module CNG, 2x 30 ou 70 kg/min

IT Il dispenser combinato bifacciale è composto da:

- erogatore di gasolio o benzina, 4x 40 o 80 L/min, versione aspirante o remota, con o senza recupero vapori
- Modulo LPG, 2x 35 L/min
- Modulo AdBlue®, 2x 40 L/min o 2x 10 L / min, versione remota, con riscaldamento
- Modulo CNG, 2x 30 o 70 kg/min

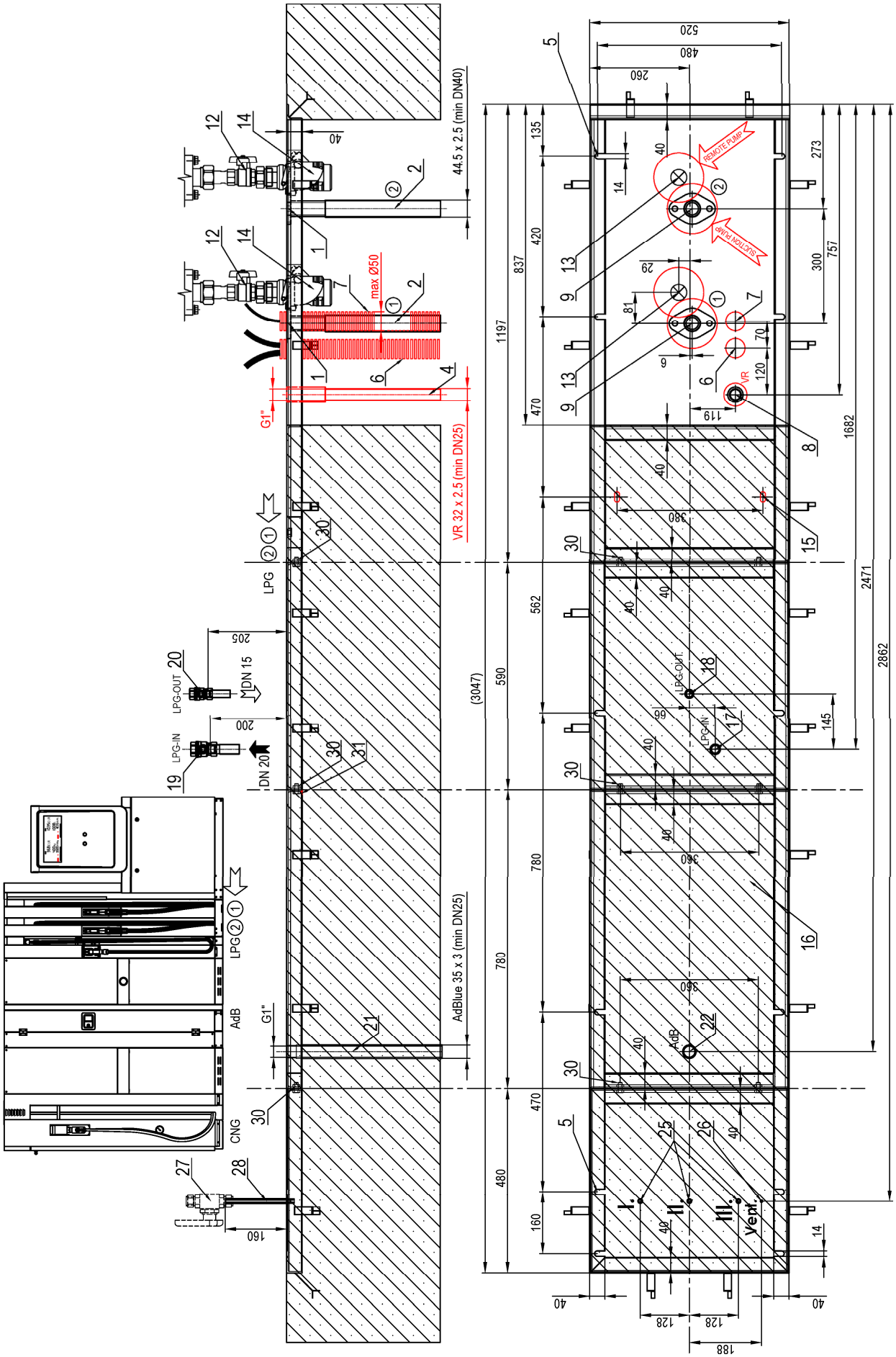
44.5 x 2.5 (min DN40)
max Ø50
G1"
VR 32 x 2.5 (min DN25)
LPG
LPG-OUT
DN 15
LPG-IN
DN 20
AdBlue 35 x 3 (min DN25)
AdB
CNG
REMOTE PUMP
SUCTION PUMP
VR
LPG-OUT
LPG-IN
AdB
I.
II.
III.
Vent.
(3047)
2471
2862
1682
1197
837
757
520
480
260

1.7. OCEAN TOWER COMBI – PETROL/DIESEL + CNG

1.7.1. BMP4046.OWD/UH/H + MOD4032.OWD/CNG

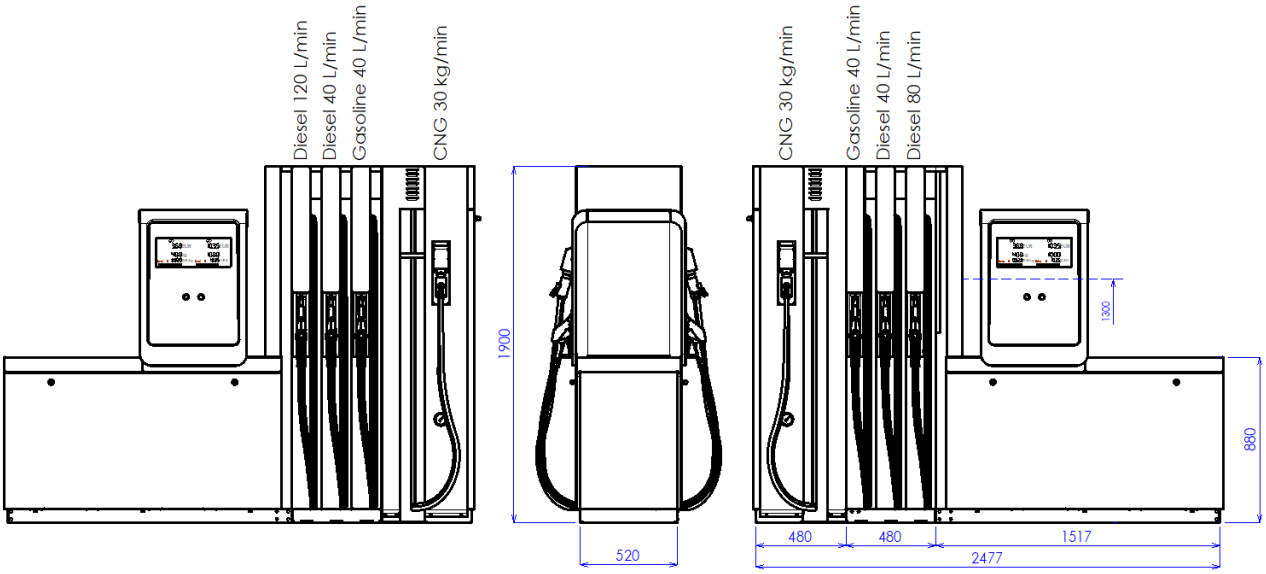

EN Combined two-sided dispenser consists of:

- diesel dispenser, 1x 120 + 1x 80 + 2x 40 L/min, suction or remote version
- gasoline dispenser, 2x 40 L/min, suction or remote version, with or without vapour recovery
- CNG module, 2x 30 or 70 kg/min

CZ Kombinovaný oboustranný výdejní stojan obsahuje:

- stojan pro výdej nafty, 1x 120 + 1x 80 + 2x 40 L/min, sací nebo tlaková verze
- stojan pro výdej benzínu, 2x 40 L/min, sací nebo tlaková verze, s nebo bez systému odsávání par
- CNG modul, 2x 30 nebo 70 kg/min

RU Комбинированна двухсторонная колонка состоит из:

- колонка дизель, 1x 120 + 1x 80 + 2x40 л/мин, в всасывающем или напорном исполнении
- колонка бензин, 2x 40 л/мин, в всасывающем или напорном исполнении, с или без рекуперации
- модуль CNG, 2x30 или 70 кг/мин

DE Die kombinierte zweiseitige Zapfsäule besteht aus:

- Diesel Zapfsäule, 1x 120 + 1x 80 + 2x 40 L/min, Saugversion oder Remote-Version
- Benzin Zapfsäule, 2x 40 L/min, Saugversion oder Remote-Version, mit oder ohne Gasrückführung
- CNG-Modul, 2x 30 oder 70 kg/min

FR Le distributeur double face combiné se compose de:

- Distributeur diesel, 1x 120 + 1x 80 + 2x 40 L/min, version aspirante ou déportée
- Distributeur essence, 2x 40 L/min, version aspirante ou déportée, avec ou sans récupération des vapeurs
- Module CNG, 2x 30 ou 70 kg/min

IT Il dispenser combinato bifacciale è composto da:

- erogatore di diesel, 1x 120 + 1x 80 + 2x 40 L/min, versione aspirante o remota
- erogatore di benzina, 2x 40 L/min, versione aspirante o remota, con o senza recupero vapori
- Modulo CNG, 2x 30 o 70 kg/min

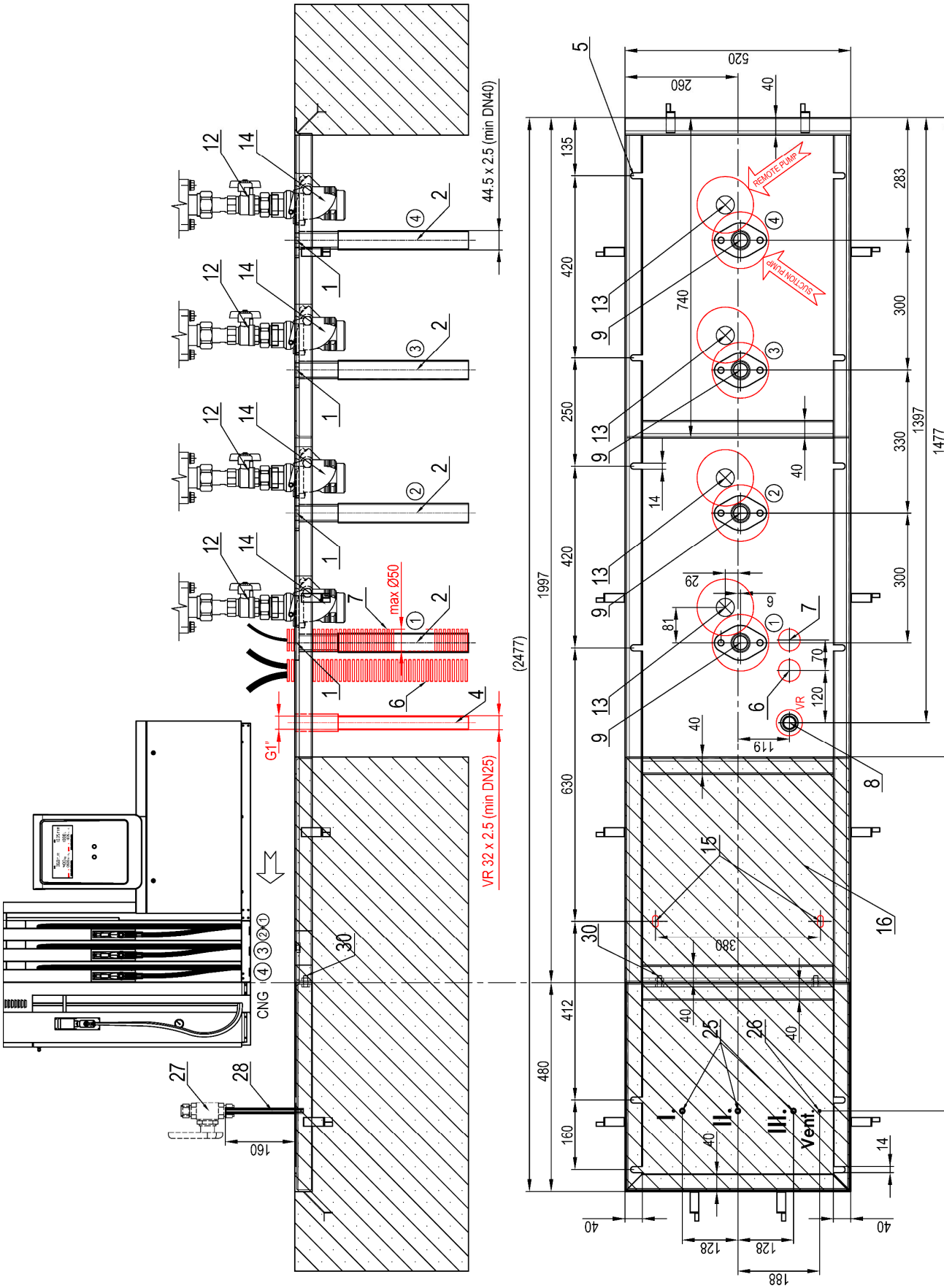
44.5 x 2.5 (min DN40)
max Ø50
G1"
VR 32 x 2.5 (min DN25)
CNG
REMOTE PUMP
SUCTION PUMP
VR
I.
II.
III.
Vent.
520
260
40
135
420
250
420
630
412
160
1997
(2477)
480
740
283
300
330
300
1397
1477
14
29
9
81
70
120
119
380
128
128
188
160