TATSUNO EUROPE a.s.

FUEL DISPENSERS

TATSUNO EUROPE

Installation Plans I.

Instalační plány I.

Планы установки I.

Aufstellungspläne I.

Plans d'installation I.

Piani di Installazione I.

Document:	Fuel Dispensers TATSUNO EUROPE; Installation Plans
File:	IN041-ML_DispensersPlansRev24.docx
Revision & Date:	rev. 24, 06/2021
Pages:	111 (including cover)
Created by:	Ing. Milan Berka
TATSUNO EUROPE a.s., Pražská 2325/68, 678 01 Blansko, Czech Republic, tel.+420 516 428411, http://www.tatsuno-europe.com	

© TATSUNO EUROPE a.s.
Pražská 2325/68 • 67801 Blansko
Česká republika
Tel: +420 516428411 • Fax: +420 516428410
e-mail: info@tatsuno-europe.com, http://www. tatsuno-europe.com

TATSUNO EUROPE a.s.

© Copyright

Tuto příručku ani její části není dovoleno kopírovat bez souhlasu

TATSUNO EUROPE a.s.

CONTENTS/OBSAH/СОДЕРЖАНИЕ/INHALT/CONTENU/CONTENUTI

CONTENTS/OBSAH/СОДЕРЖАНИЕ/INHALT/CONTENU/CONTENUTI 3

PREFACE/PŘEDMLUVA/ПРЕДИСЛОВИЕ/VORWORT/INTRODUCTION 5

1. FOUNDATION PLANS/ZÁKLADOVÉ PLÁNY/ПЛАНЫ ФУНДАМЕНТНЫЕ/ FUNDAMENTPLÄNE/PLANS DE BASE .. 7

1.1. PETROL DISPENSERS/PALIVOVÉ STOJANY/БЕНЗОКОЛОНКИ/ZAPFSÄULEN /DISTRIBUTEURS DE CARBURANT/DISTRIBUTORI DI CARBURANTE 7
1.1.1. SHARK JUNIOR 13
1.1.2. SHARK ECONOMY 18
1.1.3. OCEAN TOWER 21
1.1.4. OCEAN TOWER with SATELLITE(S) 28
1.1.5. Pipe connections /Připojovací potrubí /Трубные соединения /Anschlussleitung /Tuyau de raccordement/Connessione dei tubi 33
1.2. LPG DISPENSERS/LPG STOJANY/LPG КОЛОНКИ/LPG-ZAPFSÄULEN/DISTRIBUTEURS DE GPL/DISTRIBUTORE GPL 37
1.2.1. SHARK JUNIOR LPG 38
1.2.2. SHARK ECONOMY LPG 39
1.2.3. OCEAN TOWER LPG 41
1.3. ADBLUE DISPENSERS/ ADBLUE STOJANY/ ADBLUE КОЛОНКИ/ ADBLUE ZAPFSÄULEN/ DISTRIBUTEURS DE ADBLUE/ DISTRIBUTORE ADBLUE 51
1.3.1. SHARK JUNIOR AdBlue® 53
1.3.2. SHARK ECONOMY AdBlue® 55
1.3.3. OCEAN TOWER AdBlue® 57
1.4. WSE DISPENSERS/ WSE STOJANY/ WSE КОЛОНКИ/ WSE-ZAPFSÄULEN/ DISTRIBUTEURS DE LIQUIDE LAVE-VITRES (WSE)/ DISTRIBUTORE WSE 63
1.4.1. OCEAN TOWER WSE 64
1.4.2. OCEAN SMART WSE 65
1.5. CNG DISPENSERS/ CNG STOJANY/ CNG КОЛОНКИ/ CNG-ZAPFSÄULEN/ DISTRIBUTEURS DE GAZ NATUREL/ DISTRIBUTORE METANO 66
1.5.1. OCEAN SMART CNG 67
1.5.2. OCEAN TOWER CNG 69
1.6. H2 DISPENSERS/ H2 STOJANY/ H2 КОЛОНКИ/ H2-ZAPFSÄULEN/ DISTRIBUTEURS D'HYDROGÈNE / DISTRIBUTORI DI IDROGENO 71
1.6.1. OCEAN TOWER H2 73

2. EL.SCHEMES/ EL.SCHÉMATA/ ЕЛ.СХЕМЫ/ SCHALTPLÄNE/ SCHÉMAS ÉLECTRIQUES/ SCHEMA ELETTRICO..... 75

2.1. PETROL DISPENSERS/ PALIVOVÉ STOJANY/ БЕНЗОКОЛОНКИ/ ZAPFSÄULEN/ DISTRIBUTEURS DE CARBURANT/ DISTRIBUTORE DI CARBURANTE 80
2.1.1. Suction dispensers/Sací stojany/Всасывающие колонки/Saugzapfsäulen /Appareils distributeurs à aspiration/distributore in aspirazione 80
2.1.2. Pressure dispensers /Tlakové stojany /Напорные колонки /Druckzapfsäulen /Distributeurs à pression/Distributore in pressione 81
2.2. LPG DISPENSERS/ LPG STOJANY/ LPG КОЛОНКИ/ LPG-ZAPFSÄULEN/ DISTRIBUTEURS DE GPL/ DISTRIBUTORE GPL 86
2.3. ADBLUE DISPENSERS/ ADBLUE STOJANY/ ADBLUE КОЛОНКИ/ ADBLUE-ZAPFSÄULEN / DISTRIBUTEURS D'ADBLUE/ DISTRIBUTORE ADBLUE 89
2.4. WSE DISPENSERS/ WSE STOJANY/ WSE КОЛОНКИ/ WSE-ZAPFSÄULEN/ DISTRIBUTEURS DE LIQUIDE LAVE-VITRES (WSE)/ DISTRIBUTORE WSE 91
2.5. CNG DISPENSER/ CNG STOJANY/ CNG КОЛОНКИ/ CNG-ZAPFSÄULEN/ DISTRIBUTEURS DE GAZ NATUREL/ DISTRIBUTORE METANO 93

3. EX ZONES/EX ZÓNY/ EX ЗОНЫ/EX-BEREICHE/ZONES À RISQUE D'EXPLOSION/ZONE EX 97

3.1. PETROL DISPENSERS /PALIVOVÉ STOJANY /БЕНЗОКОЛОНКИ /ZAPFSÄULEN / DISTRIBUTEURS DE CARBURANT/DISTRIBUTORE DI CARBURANTE 99
3.1.1. SHARK JUNIOR 99
3.1.2. SHARK ECONOMY 99
3.1.3. SHARK ECONOMY COMBI (DIESEL&ADBLUE) with ADBLUE heating 100
3.1.4. OCEAN TOWER 100
3.2. LPG DISPENSERS /LPG STOJANY /LPG КОЛОНКИ /LPG-ZAPFSÄULEN / DISTRIBUTEURS DE GPL/DISTRIBUTORE GPL 101
3.2.1. SHARK JUNIOR LPG 101
3.2.2. SHARK ECONOMY LPG 101
3.2.3. OCEAN TOWER LPG 102
3.3. CNG DISPENSERS /CNG STOJANY /CNG КОЛОНКИ /CNG-ZAPFSÄULEN / DISTRIBUTEURS DE GAZ NATUREL (GNC) /DISTRIBUTORE CNG 104
3.3.1. OCEAN SMART CNG 104
3.3.2. OCEAN TOWER CNG 106
3.4. ADBLUE® DISPENSERS / ADBLUE® STOJANY / ADBLUE® КОЛОНКИ / ADBLUE®-ZAPFSÄULEN / DISTRIBUTEURS DE ADBLUE® / DISTRIBUTORE ADBLUE® 108
3.4.1. SHARK JUNIOR AdBlue® 108
3.4.2. SHARK ECONOMY AdBlue® 108
3.4.3. OCEAN TOWER AdBlue® 109

Revisions/Revize/Ревизии/Revision/Révision

Revision / Date	Description of changes	Changed by
Revision 00 / 10. 4. 2018	Basic version of the document	Milan Berka
Revision 01 / 7. 6. 2018	Added French and German texts & notes	Milan Berka
Revision 02 / 3. 9. 2018	Changed plan BMP521.SD /UH/S3 (pressure version)	Milan Berka
Revision 03 / 12. 9. 2018	Added plan for Petrol dispenser OCEAN EURO BMP4048 with output to satellite, see **Chyba! Nenalezen zdroj odkazů.** Change of Pipe connections drawings, see 1.1.4 Added plans for LPG dispensers OCEAN EURO with hose retractors, see **Chyba! Nenalezen zdroj odkazů.** Added plans for Combined dispensers with LPG module and LPG hose retractorsAdded Ex zones of OCEAN LPG dispensers with hose retractors, see **Chyba! Nenalezen zdroj odkazů.**.B	Milan Berka
Revision 04 / 5. 11. 2018	3.1.3 Ex zones for SHARK Economy Combi (Diesel&AdBlue)	Milan Berka
Revision 05 / 23. 11. 2018	Revised: Plan Ocean Euro AdB, see **Chyba! Nenalezen zdroj odkazů.**; Plan Ocean Euro WSE, see **Chyba! Nenalezen zdroj odkazů.** Added: SHARK Junior AdBlue, see 1.3.1; SHARK Economy Combi (Diesel&AdBlue) OCEAN SATELITE, see 1.1.4	Milan Berka
Revision 06 / 15. 4. 2019	Revised: Electrical scheme CNG dispensers see 2.5 CNG dispenser/ CNG Stojany/ CNG колонки/ CNG-Zapfsäulen/ distributeurs de gaz naturel	Milan Berka
Revision 07 / 10. 11. 2019	Added plans for LPG dispensers OCEAN EURO with hose retractors, see **Chyba! Nenalezen zdroj odkazů.**, Added plans for petrol dispensers OCEAN TOWER (suction version), see 1.1.3. Added Italian language. Added Ex zones OCEAN TOWER see 3.1.4	Milan Berka
Revision 8 /21. 2. 2020	Added plans BMP4012.OED & MOD4012.OED/LPG & MOD4012.OED/LPGAdded electrical scheme COMBI Petrol CNG	Milan Berka
Revision 8a /6. 3. 2020	Revised Foundation plan drawings of OCEAN EURO&TALL (VR pipe position) - see **Chyba! Nenalezen zdroj odkazů.**	Milan Berka
Revision 9 /24. 3. 2020	Added new plans for OCEAN TOWER LPG dispensers – see 1.2.3 Added Ex zones for OCEAN TOWER LPG dispensers – see 3.2.3	Milan Berka
Revision 10 /3. 7. 2020	Added: Ex zones for OCEAN TOWER COMBI dispensers	Milan Berka
Revision 11 /1. 8. 2020	Revised foundation plans OCEAN EURO & TALL – see **Chyba! Nenalezen zdroj odkazů.** (position of electrical cables). Revised foundation plans OCEAN EURO TOWER (suction version, position of electrical cables) and added foundation plans OCEAN TOWER (remote version) – see 1.1.3 Added foundation plans of combined dispensers OCEAN TOWER	Milan Berka
Revision 12 /20. 8. 2020	Added Ex zones for OCEAN TOWER CNG dispensers – see 3.3.2	Milan Berka
Revision 13 /10. 9. 2020	Removed Combined Dispensers and moved to new document IN043	Milan Berka
Revision 14 /11. 10. 2020	Added foundation plans of OCEAN TOWER CNG dispensers – see 1.5.2 Modified foundation plans OCEAN TOWER (position 15) – see 1.1.3	Milan Berka
Revision 15 /24. 11. 2020	Added foundation plans of OCEAN TOWER ADBLUE dispensers – see 1.3.3 Added foundation plans of OCEAN TOWER UH dispensers – see 1.1.3	Milan Berka
Revision 16 /15. 12. 2020	Added plans for OCEAN TOWER LPG dispensers – see 1.2.3	Milan Berka
Revision 17 /7. 1. 2021	Added plans for OCEAN TOWER H2 dispensers – see 1.6 Added foundation plans of OCEAN TOWER ADBLUE dispensers – see 1.3.3 Added foundation plan of OCEAN TOWER WSE dispenser – see 1.4.1 Added foundation plan of OCEAN SMART WSE dispenser – see 1.4.2	Milan Berka
Revision 18 /11. 1. 2021	Added plans for OCEAN TOWER dispensers (versions /UH/UH and /UH) – see 1.1.3	Milan Berka
Revision 19 /3. 2. 2021	Changed plans for OCEAN TOWER dispensers - added satellite ouputs /MAS – see 1.1.3	Milan Berka
Revision 20 /24. 2. 2021	Added plans for SHARK ECONOMY ADBLUE® dispensers – see 1.3.2	Milan Berka
Revision 21 /20. 3. 2021	Added plans for OCEAN EURO UH dispensers – see **Chyba! Nenalezen zdroj odkazů.** Changed plans for OCEAN TOWER dispensers – see 1.1.3 Added plans for OCEAN TOWER satellite dispensers – see 1.1.4 Added plans for OCEAN TOWER AdBlue dispensers with 250L & 500L tank – see 1.3.3	Milan Berka
Revision 22 /7. 4. 2021	Added Ex zones for SHARK JUNIOR AdBlue®dispensers – see 3.4.1 Added Ex zones for SHARK ECONOMY AdBlue®dispensers – see 3.4.2 Added Ex zones for OCEAN TOWER AdBlue®dispensers – see 3.4.3	Milan Berka
Revision 23 /25. 5. 2021	**Removed - all dispensers of old series OCEAN EURO, OCEAN TALL ans SUNNY-XE Euro** Modified Foundation plans OCEAN LPG (model BMP4012.OWD/LPG) – see 1.2.3	Milan Berka
Revision 24 /2. 6. 2021	Added - Foundation plans OCEAN LPG (4 nozzle models for Italy) – see 1.2.3	Milan Berka

PREFACE/PŘEDMLUVA/ПРЕДИСЛОВИЕ/VORWORT/INTRODUCTION

EN

This manual is intended for users of electronic dispensers TATSUNO EUROPE, service staff, design offices for petrol stations and service station owners on which stations the dispensers are installed and operated. TATSUNO EUROPE a.s. recommends careful study this manual. The manual must be available to the operator, during the installation, operation and regular maintenance of the dispensers. This manual is part of the document IN040 " Dispensers TATSUNO EUROPE - Installation and User Manual", which describes the processes of installation, use and maintenance of all types TATSUNO EUROPE dispensers.

- Keep this manual for the duration of the device operation
- Make it available to other owners and users
- Perform update, see https://www.tatsuno-europe.com/_en/download/

The content of the document at the time of its release corresponds to reality. The manufacturer reserves the right to change the technical conditions of the equipment or its properties without written notice due to its development and continuous improvement. All rights reserved. No part of this manual may be reproduced or transmitted without the written permission of TATSUNO EUROPE a.s.

CZ

Tato příručka je určena uživatelům elektronických výdejních stojanů TATSUNO EUROPE, servisním pracovníkům, projekčním kancelářím zabývající se projektováním čerpacích stanic a majitelům čerpacích stanic, na které jsou stojany instalovány a provozovány. Společnost TATSUNO EUROPE a.s. doporučuje její pečlivé prostudování. Příručka musí být dostupná obsluze stojanu při instalaci, provozu a pravidelné údržbě stojanu. Tato příručka je nedílnou součástí dokumentu IN040 „Stojany TATSUNO EUROPE – Instalační a uživatelská příručka“, kde je popsána instalace, používání a údržba všech typů výdejních stojanů TATSUNO EUROPE.

- Uchovejte tuto příručku spolu s přílohami po celou dobu provozu zařízení
- Zpřístupněte ji ostatním majitelům a uživatelům
- Provádějte aktualizaci předpisů a manuálů, viz http://www.tatsuno-europe.com/ke-stazeni/

Obsah dokumentu v době jeho vydání odpovídá skutečnosti. Výrobce si vyhrazuje právo změnit technické podmínky zařízení nebo jeho vlastnosti bez písemného upozornění, z důvodu jeho vývoje a neustálého zdokonalování. Všechna práva jsou vyhrazena. Žádnou část této příručky nelze reprodukovat nebo přenášet bez písemného svolení společnosti TATSUNO EUROPE a.s.

RU

Руководство предназначено для пользователей топливораздаточных колонок TATSUNO EUROPE, обслуживающего персонала, конструкторских бюро для автозаправочных станций и владельцев сервисных станций, на которых установлены и эксплуатируются колонки. TATSUNO EUROPE a.s. рекомендует внимательно изучить это руководство. Руководство должно быть доступно оператору во время установки, эксплуатации и регулярного обслуживания колонок. Данное руководство является частью документа IN040 «Колонки TATSUNO EUROPE - Руководство по установке», в котором описываются процессы установки, использования и обслуживания всех типов колонок TATSUNO EUROPE.

- Храните данное руководство в течение всего времени работы устройства
- Сделайте руководство доступным для других владельцев и пользователей
- Выполните обновление, см. https://www.tatsuno-europe.com/_ru/fe8f79f29da457de2f6bc9531de6e536e0c426ad/

Содержание документа во время его выпуска соответствует действительности. Производитель оставляет за собой право изменять технические условия оборудования или его свойств без письменного уведомления в связи с его развитием и постоянным совершенствованием. Все права защищены. Никакая часть настоящего руководства не может быть воспроизведена или передана без письменного разрешения TATSUNO EUROPE a.s.

DE

Dieses Handbuch ist für die Benutzer der elektronischen Zapfsäulen TATSUNO EUROPE, die Servicetechniker, Planungsbüros, welche sich mit Tankstellenplanung beschäftigen, sowie die Besitzer der Tankstellen bestimmt, an welchen die Zapfsäulen aufgestellt und betrieben werden. TATSUNO EUROPE a.s. empfiehlt sein sorgfältiges Lesen. Das Handbuch muss für das Bedienungspersonal der Zapfsäule bei der Installation, dem Betrieb und der regelmäßigen Wartung der Zapfsäule zugänglich sein. Dieses Handbuch ist ein untrennbarer Bestandteil des Dokuments IN040 „Zapfsäulen TATSUNO EUROPE – Installations- und Benutzerhandbuch“, in welchem die Aufstellung, Benutzung und Wartung sämtlicher Zapfsäulen TATSUNO EUROPE beschrieben ist.

- Bewahren Sie dieses Handbuch samt Anlagen über die ganze Betriebsdauer der Anlage auf
- Stellen Sie dieses Handbuch den sonstigen Besitzern und Benutzern zur Verfügung
- Aktualisieren Sie die Vorschriften und Handbücher – siehe https://www.tatsuno-europe.com/_de/download/

Der Inhalt dieses Dokuments entspricht zum Zeitpunkt seiner Ausgabe dem aktuellen Stand. Der Hersteller behält sich das Recht vor, die technischen Bedingungen der Anlage oder deren Eigenschaften infolge der Entwicklung und der ständigen Verbesserung ohne schriftlichen Hinweis zu ändern. Alle Rechte vorbehalten. Kein Bestandteil dieses Handbuches darf ohne schriftliche Zustimmung der TATSUNO EUROPE a.s. wiedergegeben oder übertragen werden.

FR

Le présent manuel est destiné aux utilisateurs des appareils distributeurs électroniques TATSUNO EUROPE, au personnel d’entretien et de maintenance, aux bureaux de conception spécialisés en conception de stations-service et aux propriétaires de stations-service où les appareils distributeurs sont installés et exploités. La société TATSUNO EUROPE a.s. recommande de lire ce manuel avec un maximum d’attention. Le manuel doit être à la disposition du personnel en charge de l’exploitation de l’appareil distributeur, et ceci pendant l’installation, le fonctionnement et l’entretien régulier de l’appareil. Le présent manuel fait partie intégrante du document IN040 « Appareils distributeurs TATSUNO EUROPE - Manuel d’installation et d’utilisation », qui contient la description de l’installation et les consignes d’utilisation et d’entretien de l’ensemble des modèles d’appareils distributeurs de TATSUNO EUROPE.

- Conservez le présent manuel, y compris ses annexes, pendant toute la durée d’exploitation de l’équipement
- Le manuel doit toujours être disponible aux autres propriétaires et utilisateurs de l’équipement
- Procédez à la mise à jour des consignes et des manuels, voir https://www.tatsuno-europe.com/_en/download/

Le contenu du document au moment de sa publication correspond à la réalité. Le constructeur se réserve le droit de modifier les paramètres techniques de l’équipement ou ses caractéristiques sans avertissement écrit, dans le contexte des évolutions postérieures et des améliorations continues. Tous droits réservés. Il est strictement interdit de reproduire ou de transmettre toute partie du présent manuel sans un accord écrit de la société TATSUNO EUROPE a.s.

IT

Questo manuale è destinato agli utenti dei distributori elettronici TATSUNO EUROPE, al personale di assitenza ed installazione, agli uffici di progettazione per le stazioni di servizio e ai proprietari di stazioni di rifornimento dove sono installati e utilizzati I distributori. TATSUNO EUROPE a.s. raccomanda di studiare attentamente questo manuale. Il manuale deve essere disponibile per l'operatore, durante l'installazione, il funzionamento e la manutenzione regolare del distributore. Questo manuale fa parte del documento IN040 "Distributori TATSUNO EUROPE - Manuale di installazione e uso", che descrive i processi di installazione, uso e manutenzione di tutti i tipi di distributori TATSUNO EUROPE .

- Conservare questo manuale per tutta la durata del funzionamento del dispositivo
- Renderlo disponibili a successivi proprietari o utilizzatori
- Esuguire l’aggiornamento, vedi https://www.tatsuno-europe.com/_en/download/

Il contenuto del manuale al momento della sua pubblicazione corrisponde alla realtà.. Il produttore si riserva il diritto di modificare le specifiche tecniche del dispositivo o delle sue proprietà senza preavviso scritto, a seguito del suo sviluppo e continuo miglioramento. Tutti I diritti sono riservati. Nessuna Parte di questo manuale può essere riprodotta o trasferita senza l’approvazione scritta di TATSUNO EUROPE a.s..

1. FOUNDATION PLANS/ZÁKLADOVÉ PLÁNY/ПЛАНЫ ФУНДАМЕНТНЫЕ/ FUNDAMENTPLÄNE/PLANS DE BASE

1.1. PETROL DISPENSERS/PALIVOVÉ STOJANY/БЕНЗОКОЛОНКИ/ZAPFSÄULEN /DISTRIBUTEURS DE CARBURANT/DISTRIBUTORI DI CARBURANTE

Legends/Legenda/Легенда/Legende/Légende:

1

EN	**Oval flange PN6 DN32 (G 1¼") according EN 13 1365 (see pictures on section 0 D)**
CZ	Příruba oválná PN6 DN32 (G 1¼") dle ČSN EN 13 1365 (viz obrázky v kapitole 0 D)
RU	Овальный фланец PN6 DN32 (G 1¼") согласно EN 13 1365 (смотри рисунки в разделе 0 D)
DE	Flansch oval PN6 DN32 (G 1¼") gemäß EN 13 1365 (siehe Abbildungen im Kapitel 0 D)
FR	Bride ovale PN6 DN32 (G 1¼") selon la norme EN 13 1365 (voir images du chapitre 0 D)
IT	Flangia Ovale PN6 DN32 (G 1¼") secondo norma EN 13 1365 (vedere immagini nella sezione 0 D)

2

EN	**Suction pipe, 44.5 x 2.5 mm (outer diameter)**
CZ	Sací potrubí, 44.5 x 2.5 mm (vnější průměr)
RU	Всасывающая труба, 44.5 x 2.5 мм (Наружный диаметр)
DE	Saugrohrleitung, 44,5 x 2,5 mm (Außendurchmesser)
FR	Tuyauterie d'aspiration, 44.5 x 2.5 mm (diamètre extérieur)
IT	Tubo di aspirazione 44.5 x 2.5 mm (diametro esterno)

3

EN	**Drip pan**
CZ	Okapová vana
RU	Поддон для стекания жидкостей
DE	Abtropfwanne
FR	Plaque d'égouttures
IT	Vasca contenimento

4

EN	**Vapour recovery pipe 32 x 2.5 mm (outer diameter) terminated by inner thread G1". Missing in case of diesel dispensers**
CZ	Potrubí odsávání par 32 x 2.5 mm (vnější průměr) s nitřním závitem G1". Chybí u stojanů určených pro čerpání nafty.
RU	Труба для рекупрации паров 32 x 2,5мм (наружный диаметр) с внутренней резьбой G1". Отсутствует в случае дизеля.
DE	Die Dampfabsaugleitung 32 x 2,5 mm (Außendurchmesser) schließt mit Innengewinde G1" ab. Fehlt bei Zapfsäulen, die für Dieselkraftstoffabgabe vorgesehen sind.
FR	La tuyauterie d'aspiration de vapeur 32 x 2.5 mm (diamètre extérieur) se termine par un filetage interne G1". Absent sur les appareils distributeurs destinés au pompage du diesel.
IT	Tubo Recupero Vapori 32 x 2.5 mm (diametro esterno) con filettatura interna G1".Mancante nel caso di distributori diesel.

4a

EN	**Vapour recovery pipe 32 x 2.5 mm (outer diameter) terminated by inner thread G1" for product #5 and #6**
CZ	Potrubí odsávání par 32 x 2.5 mm (vnější průměr) s nitřním závitem G1" určené pro produkty č. 5 a č. 6
RU	Труба для рекупрации паров 32 x 2,5мм (наружный диаметр) с внутренней резьбой G1"для продуктов но.5 и но.6
DE	Die Dampfabsaugleitung 32 x 2,5 mm (Außendurchmesser) schließt mit Innengewinde G1" für Produkte #5 und #6.
FR	La tuyauterie d'aspiration de vapeur 32 x 2.5 mm (diamètre extérieur) se termine par un filetage interne G1" pour les produits #5 et #6
IT	Tubo Recupero Vapori 32 x 2.5 mm (diametro esterno) con filettatura interna G1"per prodotti #5 e #6.

5

EN	**Anchoring holes (for bolts M12x50)**
CZ	Kotvící otvory (pro připevňovací štouby M12x50)
RU	Анкерные отверстия (для болтов M12x50)
DE	Verankerungslöcher (für Schrauben M12x50)
FR	Trous d'ancrage (pour boulons M12x50)
IT	Fori di ancoraggio (per bulloni M12x50)

6

EN	**Power supply cable(s) output (cable bundle diameter max. 50mm, free cable length min. 1.5 m)**
CZ	Výstup elektrických kabelů pro napájení stojanu (průměr svazku max.50mm, volná délka kabelu min 1.5 m)
RU	Выход кабелей питания колонки (диаметр пучка кабелей не более 50 мм, длина кабеля не менее 1,5 м)
DE	Austritt der Stromkabel für Zapfsäulenspeisung (Kabelbündeldurchmesser max. 50 mm, freie Kabellänge min. 1,5 m)
FR	Sortie des câbles électriques d'alimentation de l'appareil distributeur (diamètre du faisceau de câbles max.50 mm, longueur de câble libre min.1,5 m)
IT	Uscita cavo/i di alimentazione (diametro del fascio cavi max. 50 mm, lunghezza cavo libera min. 1,5 m)

7

EN	**Data cable(s) output (cable bundle diameter max. 50mm, free cable length min. 1.5 m)**
CZ	Výstup elektrických kabelů datovou linku (průměr svazku max.50mm, volná délka kabelu min 1.5 m)
RU	Выход кабелей передачи данных (диаметр пучка кабелей не более 50 мм, длина кабеля не менее 1,5 м)
DE	Austritt der Stromkabel für Datenleitung (Kabelbündeldurchmesser max. 50 mm, freie Kabellänge min. 1,5 m)
FR	Sortie des câbles électriques de transmission de données (diamètre du faisceau de câbles max.50 mm, longueur de câble libre min.1,5 m)
IT	Uscita cavo/i segnali (diametro del fascio cavi max. 50 mm, lunghezza cavo libera min. 1,5 m)

8

EN	**Vapour recovery pipe axis**
CZ	Osa potrubí odsávání par
RU	Ось трубы рекуперации паров
DE	Achse der Dampfabsaugungsleitung
FR	Axe de la tuyauterie de récupération de vapeurs
IT	Asse tubo Recupero Vapori

8a

EN	**Vapour recovery pipe axis for ptoducts #5 and #6**
CZ	Osa potrubí odsávání par pro produkty č.5 a č.6
RU	Ось трубы рекуперации паров для продуктов но.5 и но.6
DE	Achse der Dampfabsaugungsleitung für Produkte #5 und #6.
FR	Axe de la tuyauterie de récupération de vapeurs pour les produits #5 et #6
IT	Asse tubo Recupero Vapori per prodotti #5 e #6.

9

EN	**Suction pipe axis**
CZ	Osa sacího potrubí
RU	Ось всасывающей трубы
DE	Achse der Rohrleitung
FR	Axe de la tuyauterie d'aspiration
IT	Asse tubo di Aspirazione

10

EN	**Output pipe for satellite dispenser, 44.5 x 2.5 mm (outer diameter)**
CZ	Výstupní potrubí pro satelitní stojan, 44.5 x 2.5 mm (vnější průměr)
RU	Выходная труба для сателита, 44.5 x 2.5 мм (Наружный диаметр)
DE	Austrittsrohrleitung für Satellit-Zapfsäule, 44.5 x 2.5 mm (Außendurchmesser)
FR	Tuyauterie de sortie pour appareil distributeur satellite, 44.5 x 2.5 mm (diamètre extérieur)
IT	Uscita tubo per distributore satellite, 44.5 x 2.5 mm (diametro esterno)

10a

EN	**Output pipe for satellite dispenser, 32 x 2.5 mm (outer diameter) terminated by inner thread G1 1/4"**
CZ	Výstupní potrubí pro satelitní stojan, 32 x 2.5 mm (vnější průměr) s nitřním závitem G 1 1/4"
RU	Выходная труба для сателита, 32 x 2.5 мм (наружной диаметр) с внутренней резьбой G1 1/4"
DE	Austrittsrohrleitung für Satellit-Zapfsäule, 32 x 2.5 mm (Außendurchmesser) schließt mit Innengewinde G1 1/4"
FR	Tuyauterie de sortie pour distributeur satellite, 32 x 2.5 mm (diamètre extérieur) se termine par un filetage interne G1 1/4".
IT	Uscita tubo per distributore satellite, 44.5 x 2.5 mm (diametro esterno) con filettatura interna G1 1/4"

11

EN	**Axis of the output pipe to satellite**
CZ	Osa výstupního potrubí k satelitu
RU	Ось выходной трубы к сателлиту
DE	Achse der Austrittsrohrleitung für Satellit-Zapfsäule
FR	Axe de la tuyauterie de sortie vers le distributeur satellite
IT	Asse uscita tubo per satellite

12

EN	**Inlet piping with adjustable height terminated by ball valve and adapter from G1 "to G1 ½" (see pictures on section 0 D)**
CZ	Vstupní potrubí s regulovatelnou výškou ukončené kulovým ventilem a přechodkou z G1" na G1 ½" (viz kapitola 0 D)
RU	Впускной трубопровод с регулируемой высотой, оканчивающийся шаровым клапаном и адаптером от G1 до G1 ½ "
DE	Eintrittsrohrleitung mit regulierbarer Höhe, abgeschlossen mit Kugelventil und Übergangsstück von G1" auf G1 ½" (0 D)
FR	Tuyauterie d'entrée réglable en hauteur, terminée par une vanne à boisseau sphérique et un adaptateur de G1" à G1 ½" (voir chapitre 0 D)
IT	Tubo di ingresso regolabile in altezza terminato da valvola a sfera e adattatore da G1 "a G1 ½" (Vedi immagine sezione 0 D)

13

EN	**Inlet pressure piping axis**
CZ	Osa vstupního tlakového potrubí
RU	Ось впускного трубопровода
DE	Achse der Eintrittsdruckleitung
FR	Axe de la tuyauterie d'entrée en refoulement
IT	Asse tubazione pressione in ingresso

14

EN	**Emergency Shut OFF valve OPW 10BF fixed to base frame (not included in standard dispenser delivery)**
CZ	Lomový ventil OPW 10BF pevně připevněný k základu (není součástí standardní dodávky stojanu)
RU	Клапан аварийного отключения OPW 10BF, закрепленный на базовой раме (не входит в стандартную поставку колонки)
DE	Abreißventil OPW 10BF, fest zum Fundament befestigt (im Standardlieferumfang der Zapfsäule nicht enthalten)
FR	Raccord cassant de sécurité OPW 10BF fermement fixée à la base (ne fait pas partie de la livraison standard de l'appareil distributeur)
IT	Valvola Emergenza Shut OFF OPW 10BF fissata al telaio di base (non inlcusa nella fornitura standard del distributore)

15

EN	**Axis of auxiliary holes (13x27mm) in the dispenser base for fixing to the concrete using dowels and screws Ø12**
CZ	Osa pomocných otvorů (13x27mm) v základně stojanu pro připevnění k betonovému podloží pomocí hmoždinek a šroubů Ø12
RU	Ось вспомогательных отверстий (13x27мм) в основании ТРК для крепления к бетону дюбелями и шурупами Ø12
DE	Achse der Hilfslöcher (13x27mm) in der Zapfsäulebasis zur Befestigung am Beton mit Dübeln und Schrauben Ø12
FR	Axe des trous auxiliaires (13x27mm) dans la base du distributeur pour fixation au béton à l'aide de chevilles et vis Ø12
IT	Asse fori ausiliari (13x27mm) nella base dispenser per fissaggio al calcestruzzo mediante tasselli e viti Ø12

16

EN	**This surface (concrete) must be at the same level as the base frame!**
CZ	Tato plocha (beton) musí být na stejné úrovni se základovým rámem!
RU	Эта поверхность должна быть на том же уровне как базовая рама!
DE	Diese Fläche muss auf derselben Ebene wie der Fundamentrahmen sein!
FR	Cette surface doit se trouver au même niveau que le cadre de base!
IT	Questa superficie deve essere allo stesso livello del telaio di base!

17

EN	**Triangular flange for connection to suction pump inlet or check valve**
CZ	Trojůhelníková příruba pro připojení na vstup sacího čerpadla nebo na zpětný ventil
RU	Треугольный фланец для подключения к всасывающему насосу или обратному клапану
DE	Dreiecksflansch zum Anschluss an Ansaug oder Rückschlagventil der Saugpumpe
FR	Bride triangulaire pour le raccordement à l'entrée de la pompe d'aspiration ou au clapet anti-retour
IT	Flangia triangolare per collegamento ingresso pompa di aspirazione o valvola di ritegno

18

EN	**Suction pump**
CZ	Sací čerpadlo
RU	Всасывающий насос
DE	Saugpumpe
FR	Pompe aspirante
IT	Pompa aspirante

19

EN	**Flat cork seal of the suction pump input, 2 pcs**
CZ	Ploché korkové těsnění na vstupu sacího čerpadla, 2 ks
RU	Плоское пробковое уплотнение входа всасывающего насоса, 2 шт.
DE	Flachkorkdichtung des Saugpumpeneingangs, 2 Stück
FR	Joint plat en liège de l'entrée de la pompe d'aspiration, 2 pièces
IT	Guarnizione piatta in sughero ingresso pompa aspirazione, 2 pz.

20

EN	**Check valve, type TATSUNO FV-1037 A#002**
CZ	Zpětný ventil, typ TATSUNO FV-1037 A#002
RU	Обратный клапан, тип TATSUNO FV-1037 A#002
DE	Rückschlagventil Typ TATSUNO FV-1037 A#002
FR	Clapet anti-retour, type TATSUNO FV - 1037 A#002
IT	Valvola ritegno, tipo TATSUNO FV - 1037 A#002

21

EN	**Flexible pipe of length 270 mm terminated by oval flange T90 and triangular flange**
CZ	Pružný připojovací kus (vlnovec) o délce 270 mm zakončený oválnou přírubou T90 a trojúhelníkovou přírubou
RU	Гибкая 18труба длиной 270 мм, оканчивающаяся овальным фланцем T90 и треугольным фланцем
DE	Flexibles Rohr der Länge 270 mm mit ovalem Flansch T90 und dreieckigem Flansch
FR	Manchette flexible de longueur 270 mm terminé par une bride ovale T90 et une bride triangulaire
IT	Tubo flessinile lunghezza 270 mm terminato con flangia ovale T90 e flangia triangolare

22

EN	**Flat cork seal of the oval flange**
CZ	Ploché korkové těsnění oválné příruby
RU	Плоское пробковое уплотнение овального фланца
DE	Flachkorkdichtung des ovalen Flansches
FR	Joint de liège plat de la bride ovale
IT	Guarnizione piatta in sughero per flangia ovale

23

EN	**Bolt M8x35 (DIN912) with spring washer M8, 3 pcs**
CZ	Šroub M8x35 (DIN912) s pružinovou podložkou M8, 3 ks
RU	Болт M8x35 (DIN912) с пружинной шайбой M8, 3 шт.
DE	Schraube M8x35 (DIN912) mit Federring M8, 3 Stück
FR	Boulon M8x35 (DIN912) avec rondelle élastique M8, 3 pièces
IT	Bullone M8x35 (DIN912) con rondella elastica M8, 3 pz.

24

EN	**Bolt M12x50 (DIN 933) with spring washer M12 (DIN 127), 2 pcs**
CZ	Šroub M12x50 (DIN 933) s pružinovou podložkou M12 (DIN 127), 2 ks
RU	Болт M12x50 (DIN 933) с пружинной шайбой M12 (DIN 127), 2 шт.
DE	Schraube M12x50 (DIN 933) mit Federring M12 (DIN 127), 2 Stück
FR	Boulon M12x50 (DIN 933) avec rondelle à ressort M12 (DIN 127), 2 pièces
IT	Bullone M12x50 (DIN 933) con rondella elastca M12 (DIN 127), 2 pz.

25

EN	**Inlet strainer (mesh 200; 70µm)**
CZ	Vstupní filtr (mesh 200, 70µm)
RU	Впускной фильтр (сетка 200, 70 мкм)
DE	Einlaufsieb (Maschenweite 200; 70µm)
FR	Crépine d'entrée (maille 200; 70µm)
IT	Filtro Ingresso (maglia 200; 70µm)

26

EN	**Flange**
CZ	Příruba
RU	Фланец
DE	Flansch
FR	Bride
IT	Flangia

27

EN	**Swivel nut with sealing ring**
CZ	Otočná matice s těsnicím kroužkem
RU	Шарнирная гайка с уплотнительным кольцом
DE	Überwurfmutter mit Dichtring
FR	Ecrou tournant avec bague d'étanchéité
IT	Dado girevole con anello di tenuta

28

EN	**Connecting pipe enabling adjustment of the height setting of the inlet piping in the range of 25 mm to 45 mm**
CZ	Připojovací potrubí umožňující nastavení výšky přívodního potrubí v rozmezí od 25 mm do 45 mm
RU	Соединительная труба, позволяющая регулировать настройку высоты входного трубопровода от 25 мм до 45 мм
DE	Verbindungsrohr zur Einstellung der Höheneinstellung der Zuleitung im Bereich von 25 mm bis 45 mm
FR	Tuyauterie de raccordement permettant de régler la hauteur de la tuyauterie d'entrée dans la plage de 25 mm à 45 mm
IT	Tubo di collegamento che consente la regolazione dell'altezza della tubazione di ingresso nell'intervallo da 25 mm a 45 mm

29

EN	**Ball shutoff valve**
CZ	Kulový uzávěr
RU	Шаровой запорный клапан
DE	Kugelabsperrventil
FR	Robinet d'arrêt à bille
IT	Valvola di intercettazione a sfera

30

EN	**Reducer from G1" to G1 ½"**
CZ	Reduktce z G1 "na G1 ½"
RU	Редуктор от G1 до G1 ½ "
DE	Reduzierer von G1 "nach G1 ½"
FR	Réducteur de G1 "à G1 ½"
IT	Riduttore da G1 " a G1 ½"

31

EN	**Foundation frame**
CZ	Základový rám
RU	Фундаментная рамка
DE	Grundrahmen
FR	Chaise de scellement
IT	Piastra di fondazione

32

EN	**Breakaway valve OPW 10BF firmly connected to the foundation frame (not part of standard dispenser delivery)**
CZ	Lomový ventil OPW 10BF pevně spojený s základovým rámem (není součástí standardní dodávky stojanu)
RU	Отрывной клапан OPW 10BF прочно соединен с фундаментной рамой (не входит в стандартную поставку колонки)
DE	Abreißventil OPW 10BF fest mit dem Fundamentrahmen verbunden (nicht Bestandteil der Standarddosierung)
FR	Raccord cassant OPW 10BF fermement connectée au cadre de fondation (ne fait pas partie de la livraison standard du distributeur)
IT	Valvola Emergenza Shut OFF OPW 10BF fissata al piastra di fondazione (non inlcusa nella fornitura standard del distributore)

33

EN	**Nozzle switch cable outlet**
CZ	Výstup kabelu snímače polohy výdejní pistole
RU	Выход кабеля геркона пистолета
DE	Der Kabelauslass des Dispenser-Schalters
FR	La sortie du câble du contact pistolet
IT	Uscita cavo micropistola

①
②
…

EN	**Fuel Products Order / Pumps or Pressure Inputs Order**
CZ	Pořadí palivových produktů / Pořadí čepadel nebo vstupů tlakového potrubí
RU	Последовательность продуктов в колонке / Порядок насосов или входов давления
DE	Reihenfolge der Kraftstoffprodukte / Reihenfolge der Saugpumpen oder Druckleitungseinlässe
FR	Ordre des carburants / Ordine delle pompe di aspirazione o degli ingressi della linea di pressione
IT	Ordine prodotti carburante / Ordre des pompes d'aspiration ou des entrées des conduites de pression

SAT①
SAT②
…

EN	**Satellite of Fuel Product no. 1, 2… / Satellite Output from Pump 1, 2…**
CZ	Satelit k palivovému produktu 1, 2 … / Satelitní výstup z čerpadla 1, 2 …
RU	Сателлит топливного продукта № 1, 2… / Выход сателлита от насоса 1, 2…
DE	Satellit des Kraftstoffs Produkt-Nr. 1, 2… / Satellitenausgang von Pumpe 1, 2…
FR	Satellite of Fuel Produit no. 1, 2… / Sortie satellite de la pompe 1, 2…
IT	Satellite del prodotto carburante n. 1, 2 ... / Uscita satellite dalla pompa 1, 2 ...

EN	**Recommended direction of vehicles arrival to the dispenser**
CZ	Doporučený směr příjezdu vozidel k výdejnímu stojanu
RU	Рекомендуемое направление приезда автомобилов к колонке
DE	Empfohlene Anfahrtsrichtung der Fahrzeuge zur Zapfsäule
FR	Sens d'arrivée recommandé des véhicules vers l'appareil distributeur
IT	Direzione raccomandata di arrivo veicoli al distributore

1.1.1. SHARK JUNIOR

BMP511.SD

(suction version)

- *BMP511.SL(R)*
- *BMP511.SL(R) /VR*
- *BMP511.SL(R) /H*
- *BMP511.SD*
- *BMP511.SD /VR*
- *BMP511.SD /H*

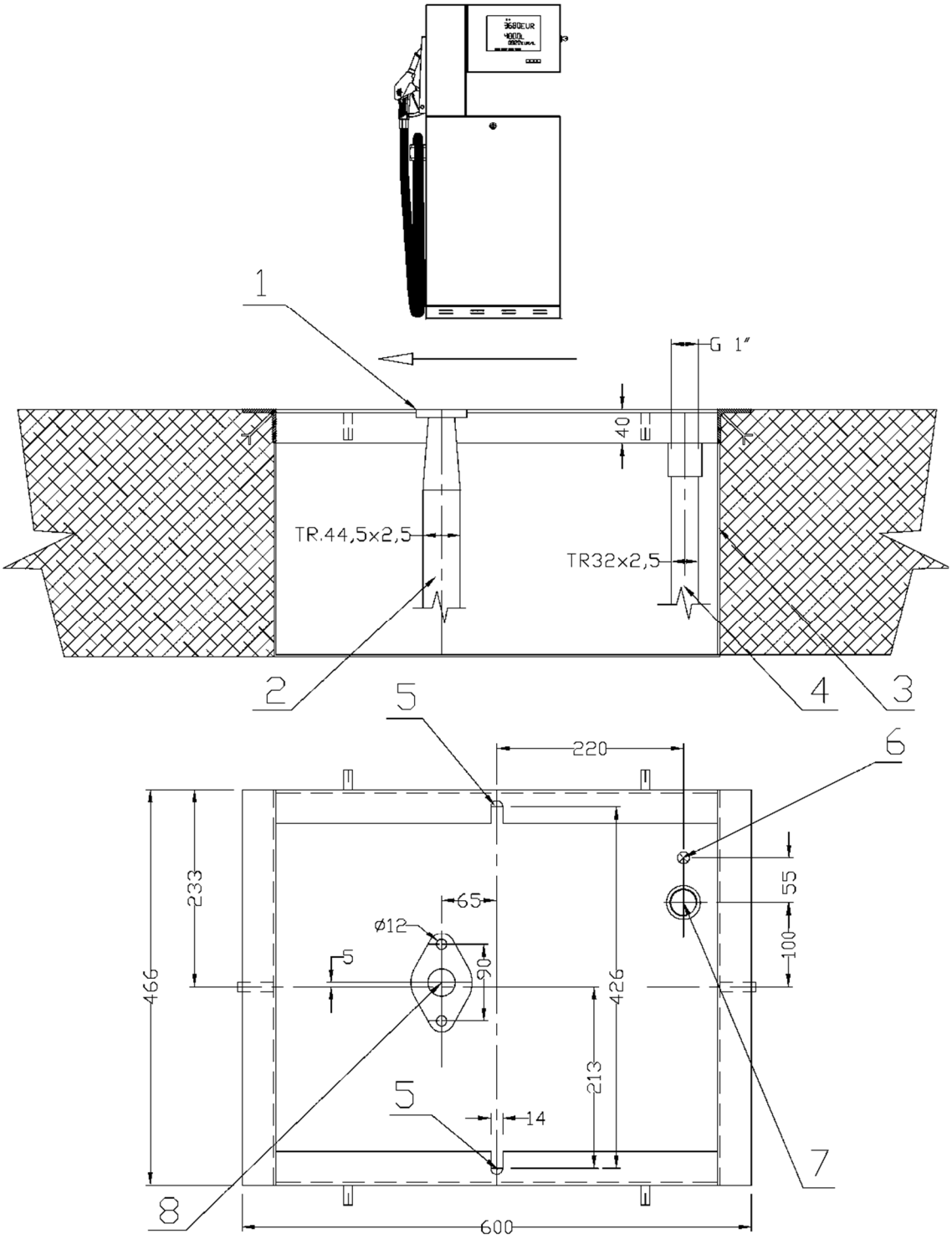

BMP511.SD /S3

(pressure version)

- *BMP511.SL(R)/S3*
- *BMP511.SL(R) /VR/S3*
- *BMP511.SL(R) /H/S3*
- *BMP511.SD/S3*
- *BMP511.SD /VR/S3*
- *BMP511.SD /H/S3*

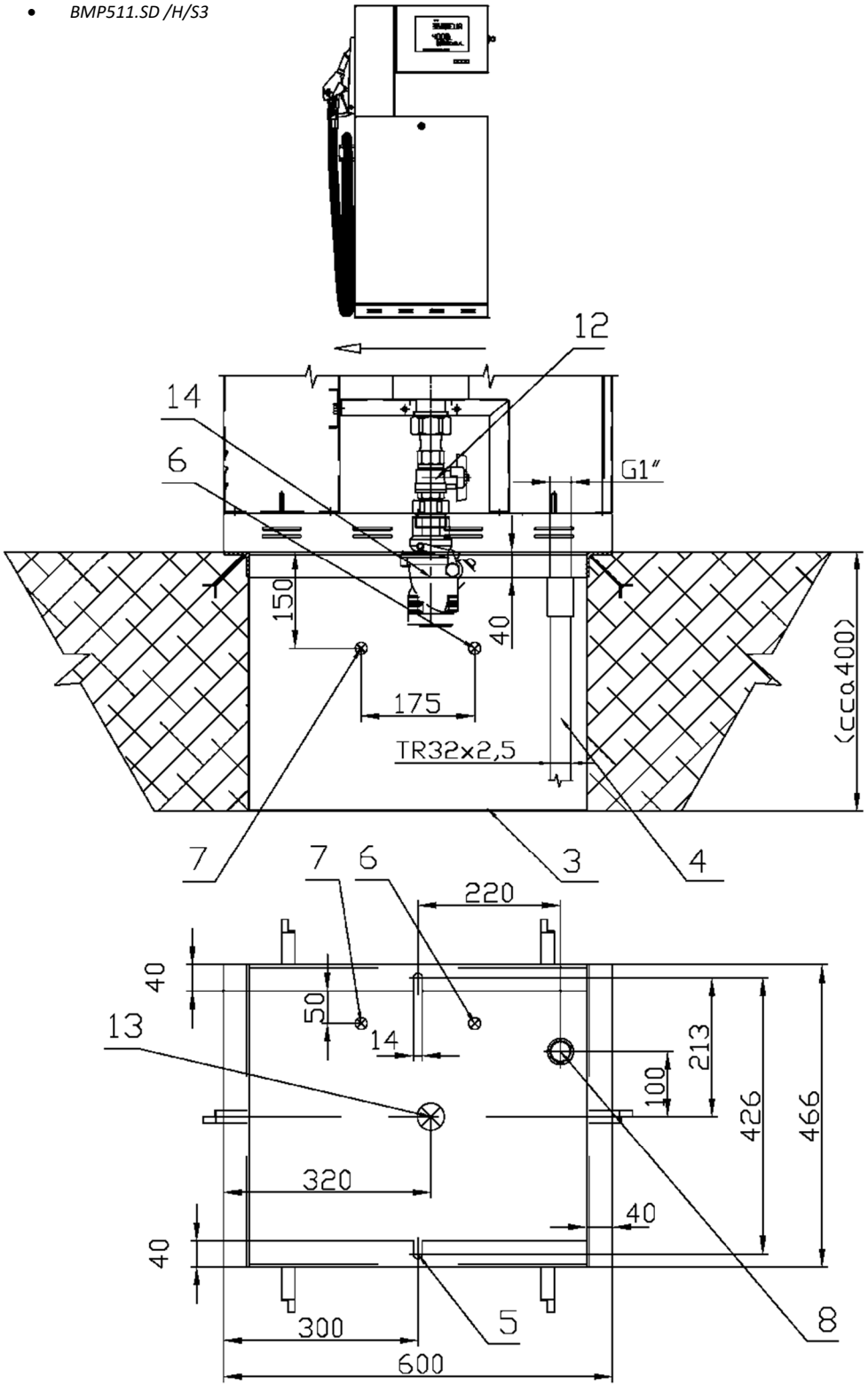

BMP521.SD /UH

(suction version)

- *BMP521.SL(R) /UH*
- *BMP521.SD /UH*

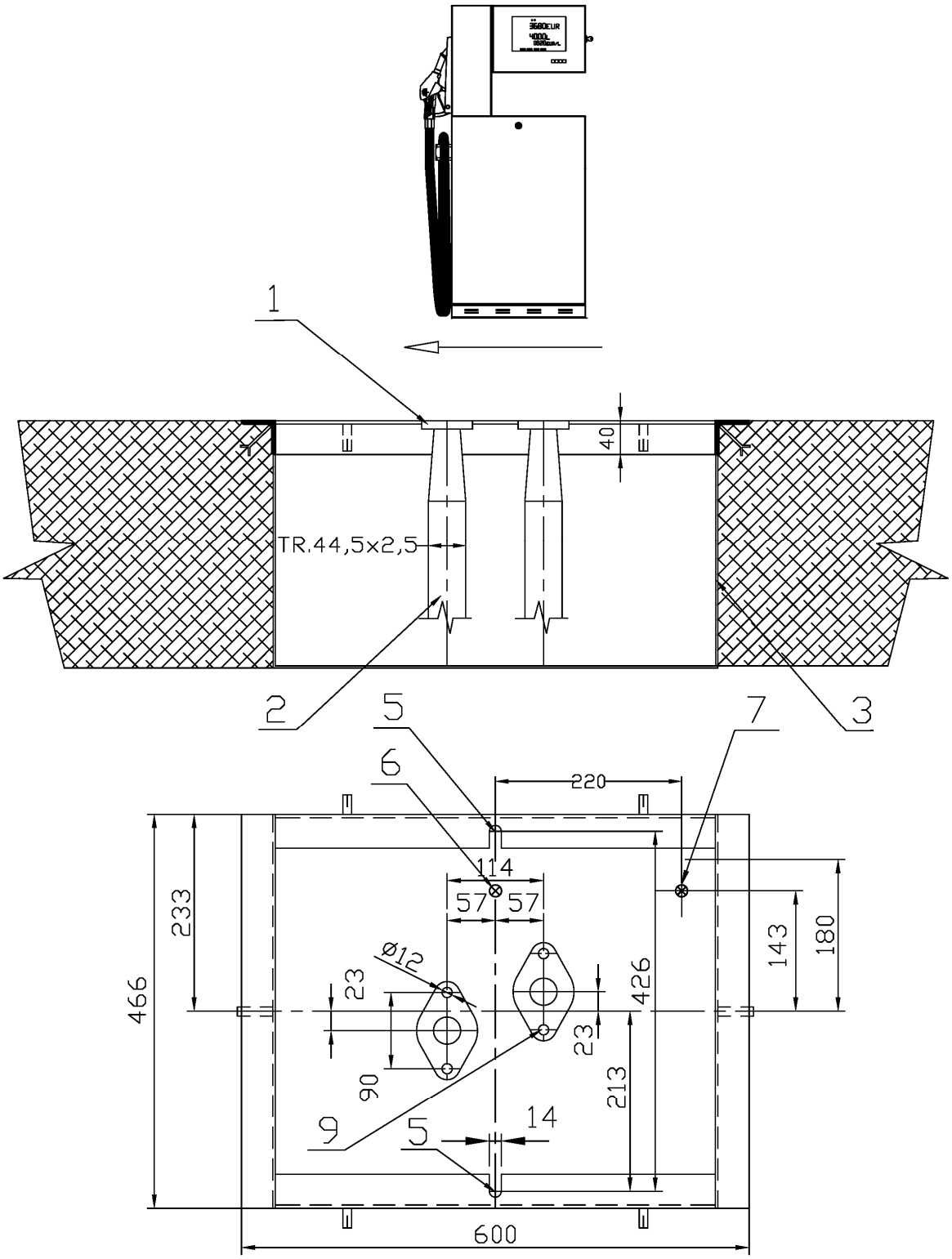

BMP521.SD /UH/S3

(pressure version)

- *BMP521.SL(R) /UH/S3*
- *BMP521.SD /UH/S3*

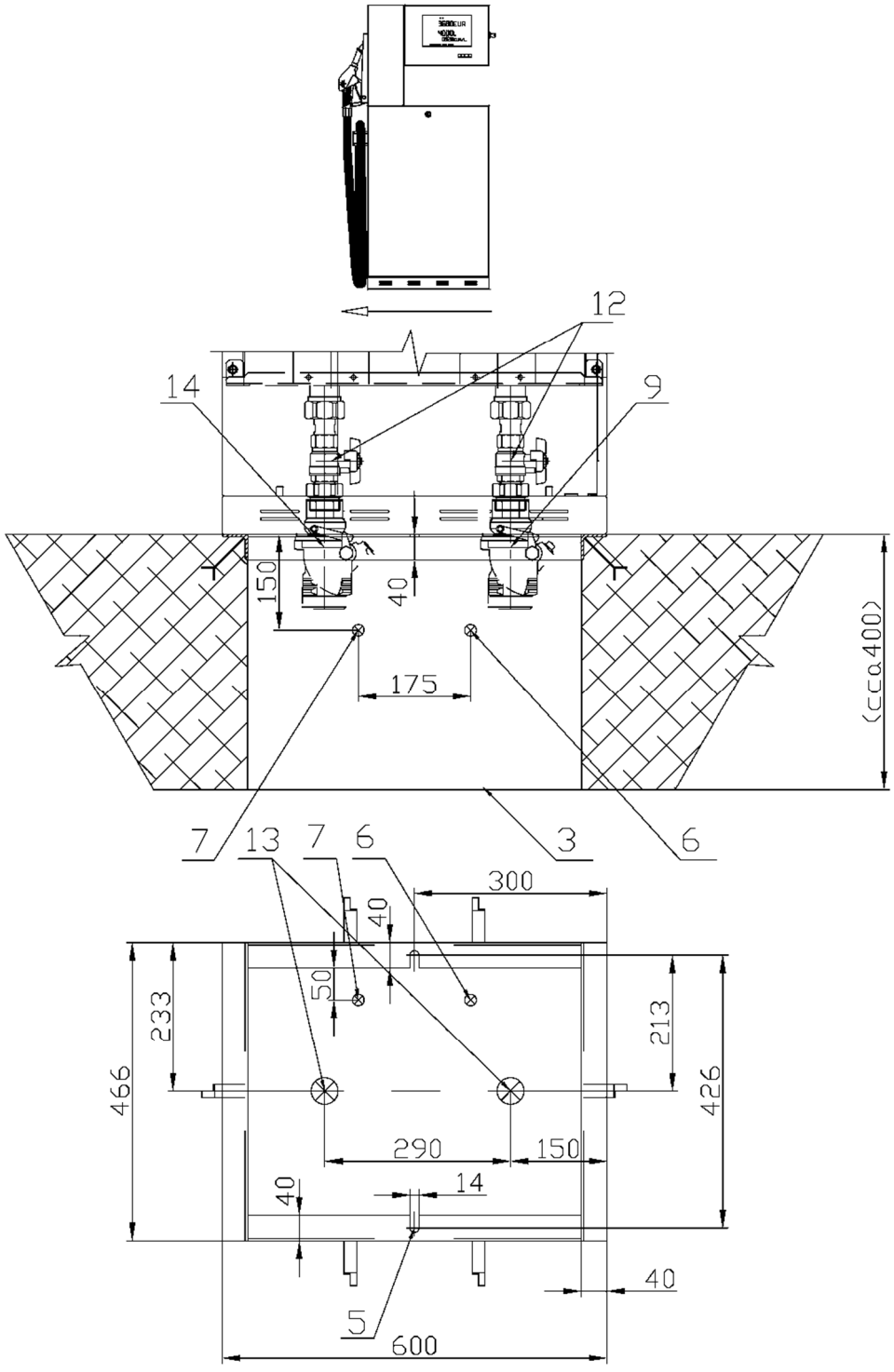

BMP511.SD /H/MAS

(suction version with output to satellite)

- *BMP511.SL(R) /MAS*
- *BMP511.SD /MAS*
- *BMP511.SL(R) /H/MAS*
- *BMP511.SD /H/MAS*

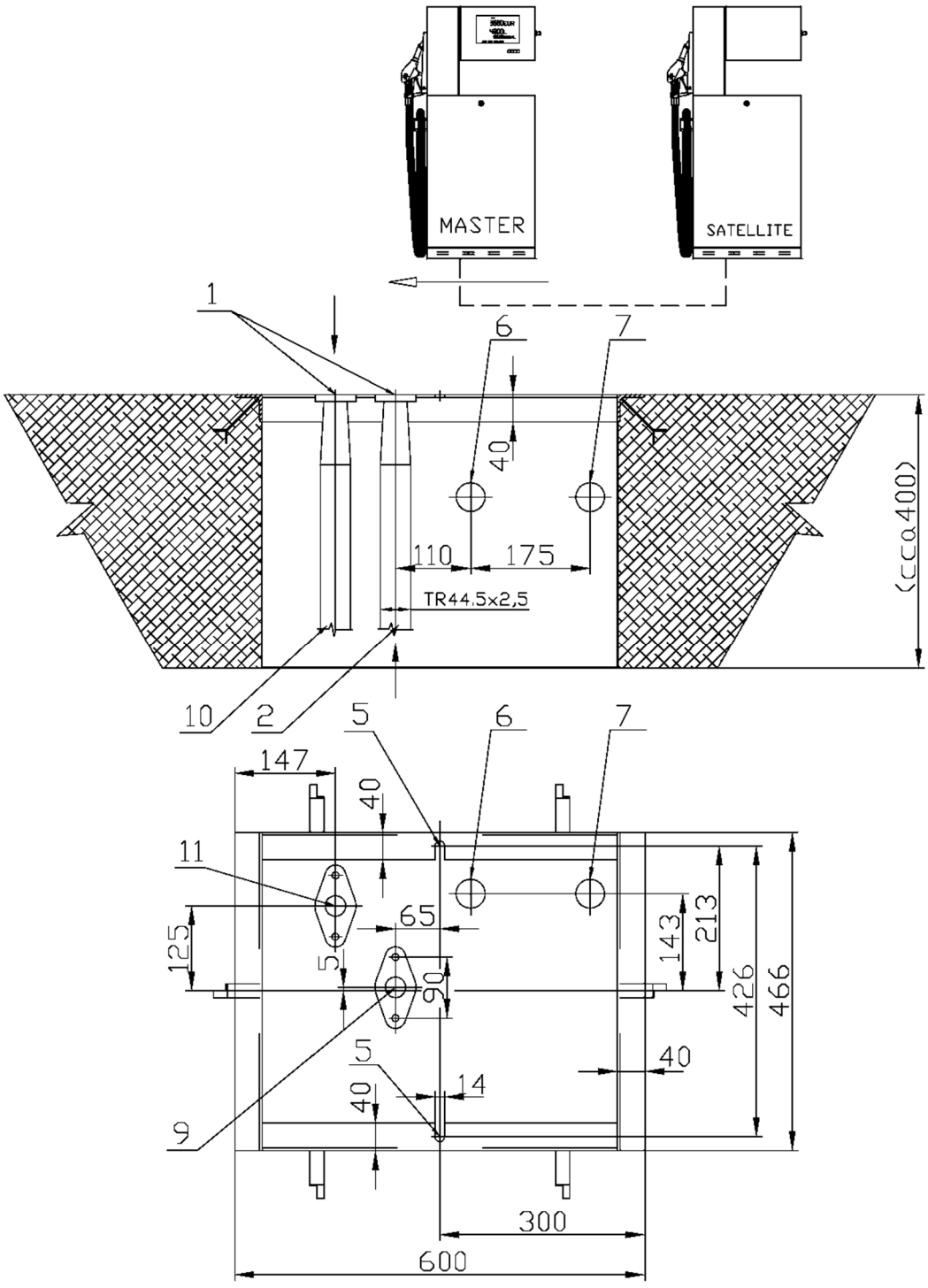

1.1.2. SHARK ECONOMY

BMP522.SXD

(suction version)

- *BMP522.SXD*
- *BMP522.SXD /VR*
- *BMP522.SXD /H*
- *BMP522.SXL(R)*
- *BMP522.SXL(R) /VR*
- *BMP522.SXL(R) /H*
- *BMP521.SXL(R) /UH*
- *BMP522.SXL(R)-NC*
- *BMP522.SXL(R)-NC /VR*
- *BMP522.SXL(R) /H-NC*
- *BMP521.SXD /UH*
- *BMP522.SXD -NC*
- *BMP522.SXD -NC /VR*
- *BMP522.SXD /H-NC*
- *BMP522.SXL(R) /H /UH*
- *BMP522.SXD /H /UH*
- *BMP522.SXL(R) /H /UH-NZ*
- *BMP522.SXD /H /UH-NC*

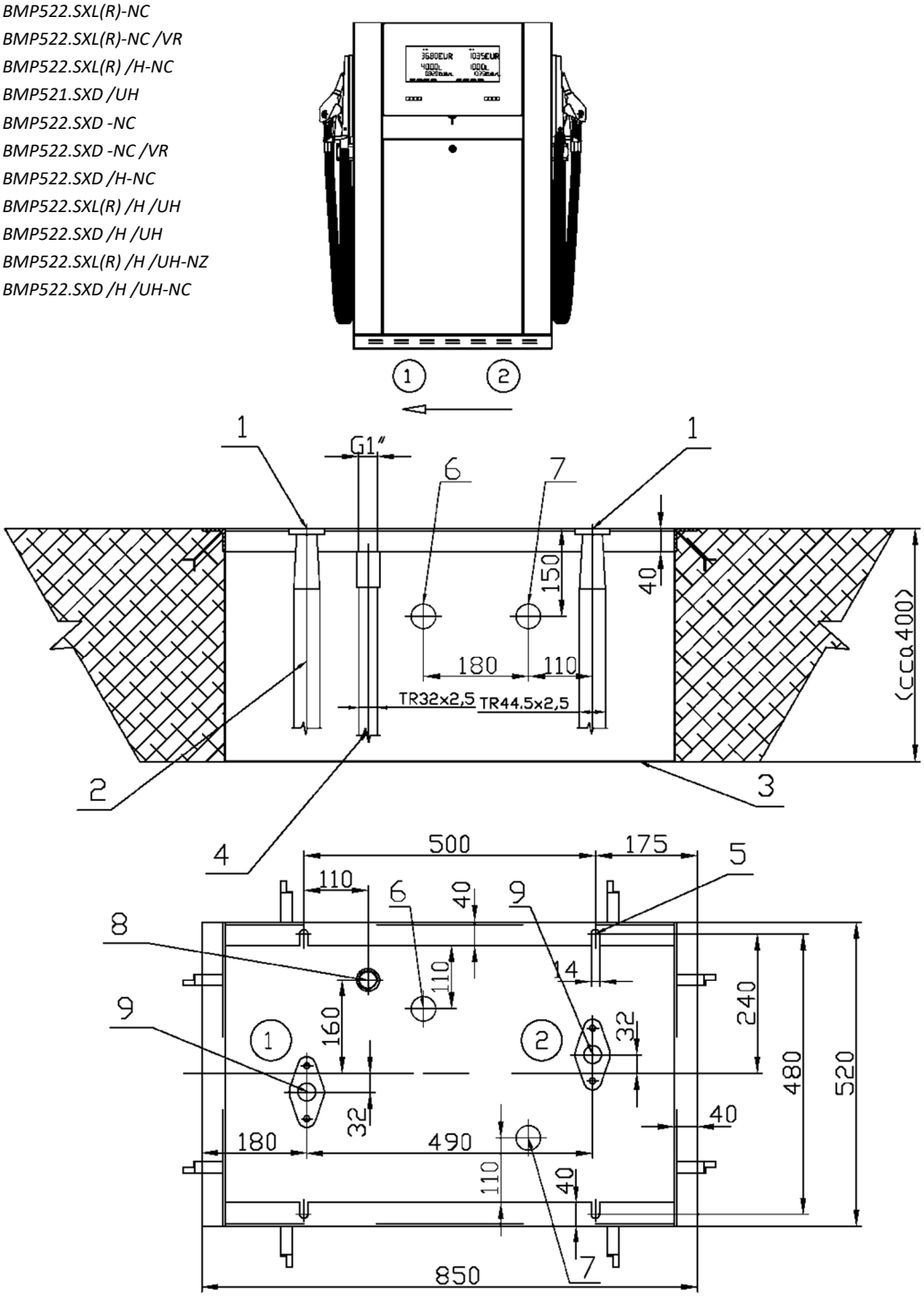

BMP522.SXD/S3

(pressure version)

- *BMP522.SXD/S3*
- *BMP522.SXD /VR/S3*
- *BMP522.SXD /H/S3*
- *BMP522.SXL(R) /S3*
- *BMP522.SXL(R) /VR/S3*
- *BMP522.SXL(R) /H/S3*
- *BMP521.SXL(R) /UH/S3*
- *BMP522.SXL(R)-NC/S3*
- *BMP522.SXL(R)-NC /VR/S3*
- *BMP522.SXL(R) /H-NC/S3*
- *BMP521.SXD /UH/S3*
- *BMP522.SXD -NC/S3*
- *BMP522.SXD -NC /VR/S3*
- *BMP522.SXD /H-NC/S3*
- *BMP522.SXL(R) /H /UH/S3*
- *BMP522.SXD /H /UH/S3*
- *BMP522.SXL(R) /H /UH-NZ/S3*
- *BMP522.SXD /H /UH-NC/S3*

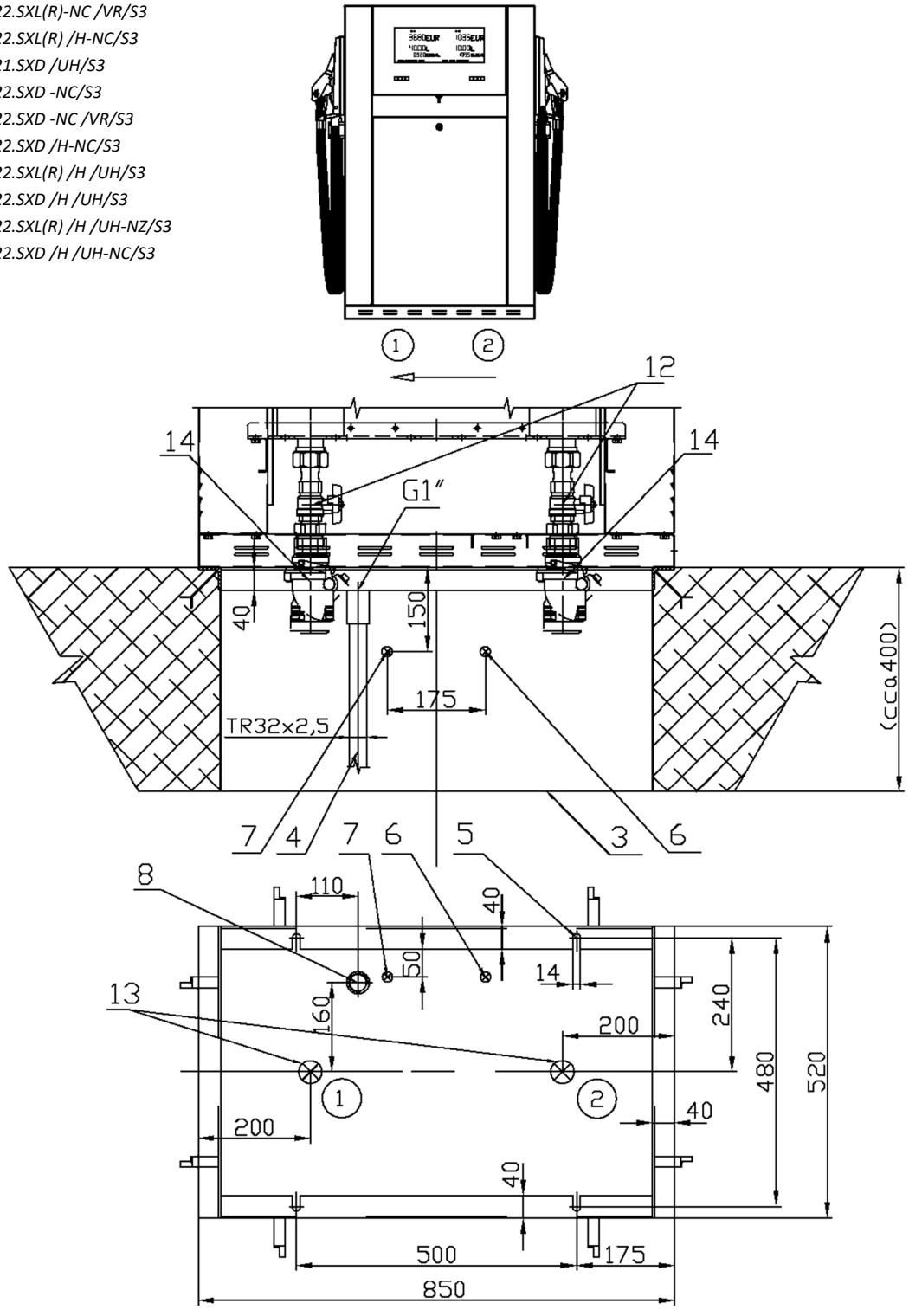

BMP522.SXD/MAS

(suction version)

- *BMP522.SXL(R) /H/MAS*
- *BMP521.SXL(R) /UH/MAS*
- *BMP522.SXL(R) /H-NC/MAS*
- *BMP522.SXD /H/MAS*
- *BMP521.SXD /UH/MAS*
- *BMP522.SXD /H-NC/MAS*
- *BMP522.SXL(R) /H /UH/MAS*
- *BMP522.SXD /H /UH/MAS*
- *BMP522.SXL(R) /H /UH-NZ/MAS*
- *BMP522.SXD /H /UH-NC/MAS*

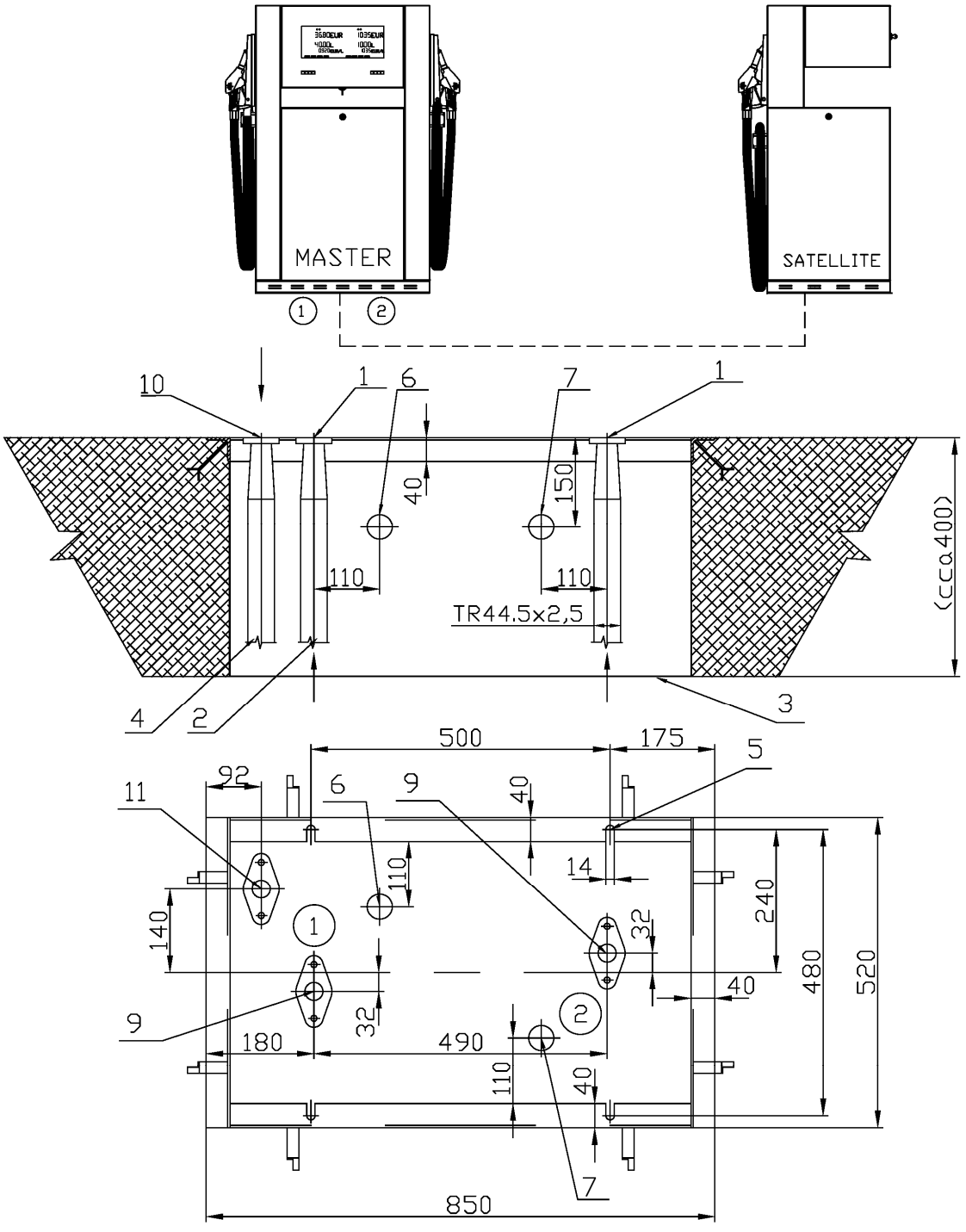

1.1.3. OCEAN TOWER

BMP4012.OWD

(suction & remote version)

- *BMP4011.OWL(R)*
- *BMP4011.OWL(R) /H*
- *BMP4012.OWD*
- *BMP4012.OWD /H*
- *BMP4011.OWL(R)/S3*
- *BMP4011.OWL(R) /H/S3*
- *BMP4012.OWD/S3*
- *BMP4012.OWD /H/S3*

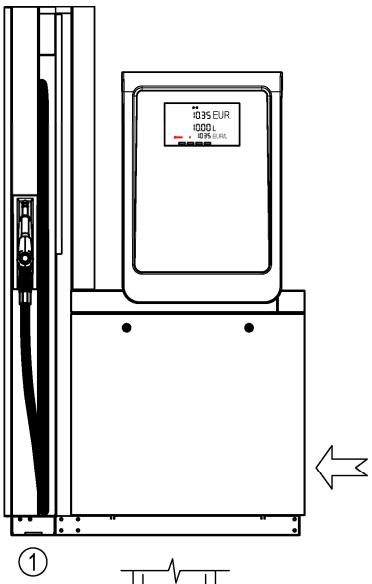

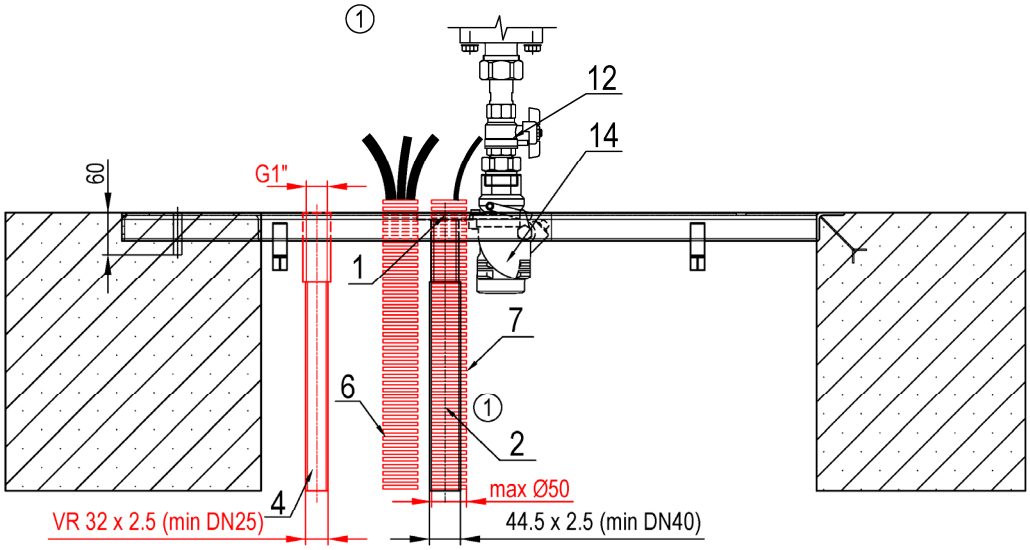

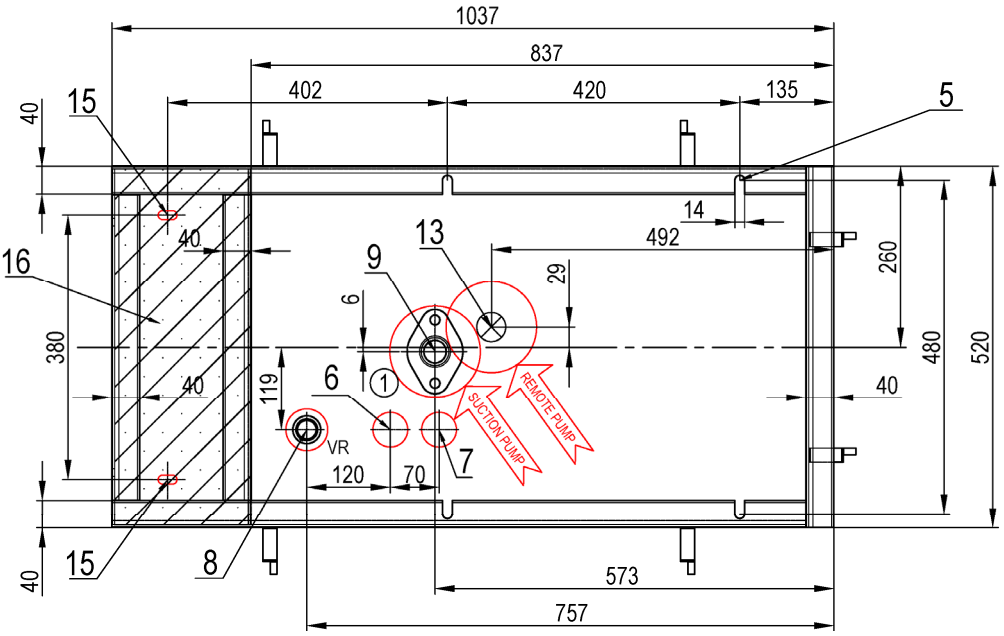

BMP4021.OWL/UH

(suction & remote version; diesel dispenser with 1 x 120 L/min or 2 x 80 L/min)

- *BMP4021.OWL(R)/UH*
- *BMP4021.OWL(R)/S3/UH*
- *BMP4022.OWD/H/H*
- *BMP4022.OWD/H/H/S3*

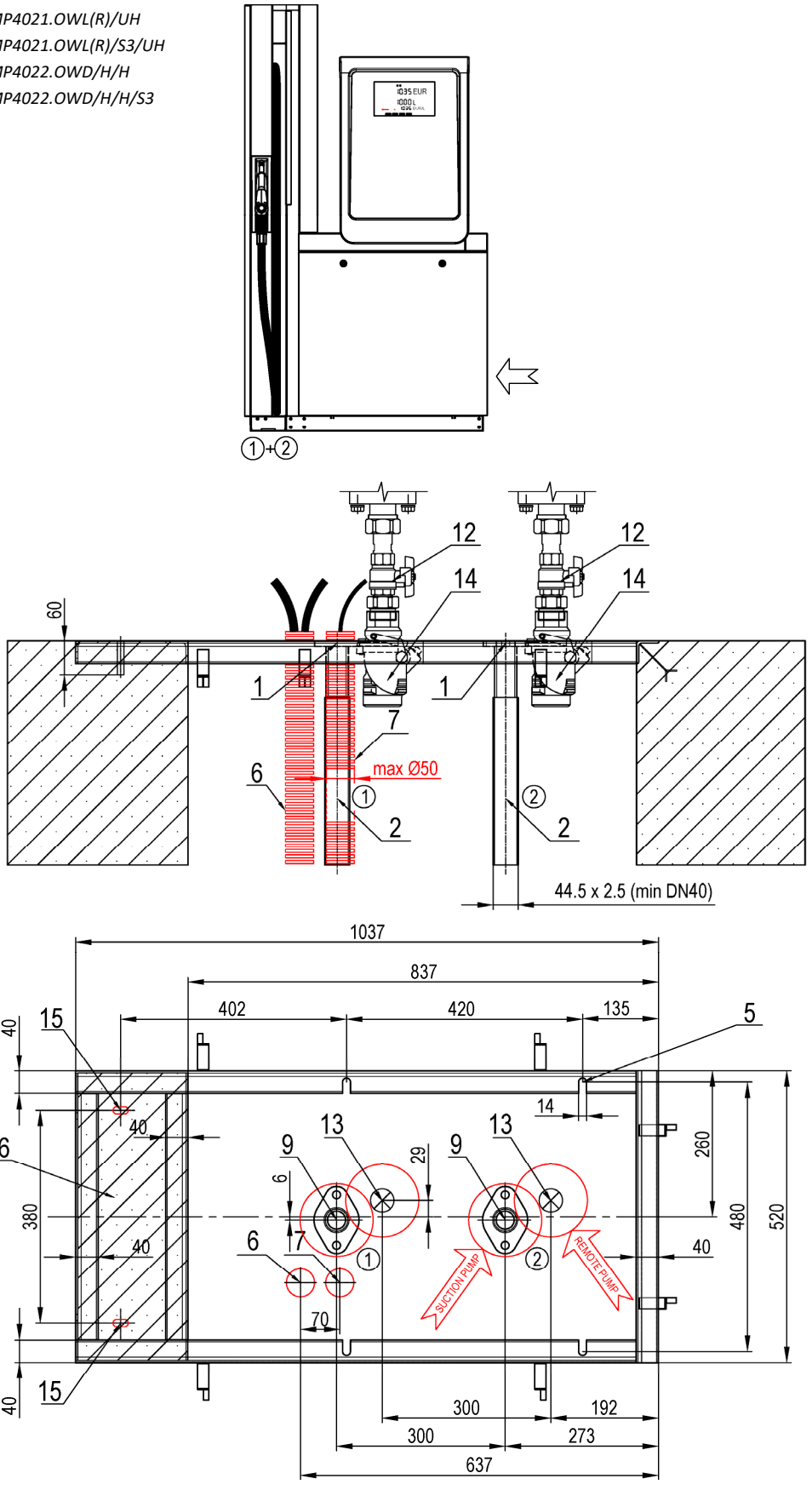

BMP4024.OWD

(suction& remote version)

- *BMP4022.OWL(R)*
- *BMP4022.OWL(R) /H*
- *BMP4024.OWD*
- *BMP4024.OWD /H*
- *BMP4022.OWL(R)/S3*
- *BMP4022.OWL(R) /H/S3*
- *BMP4024.OWD/S3*
- *BMP4024.OWD /H/S3*

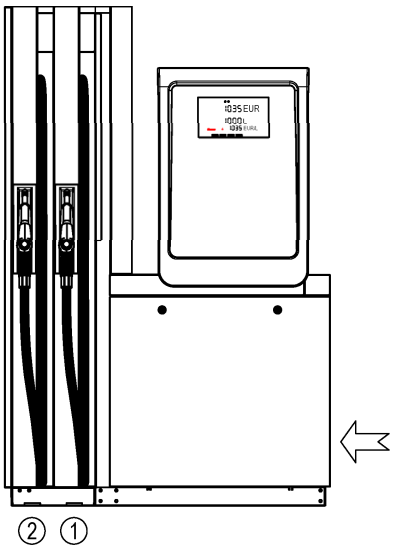

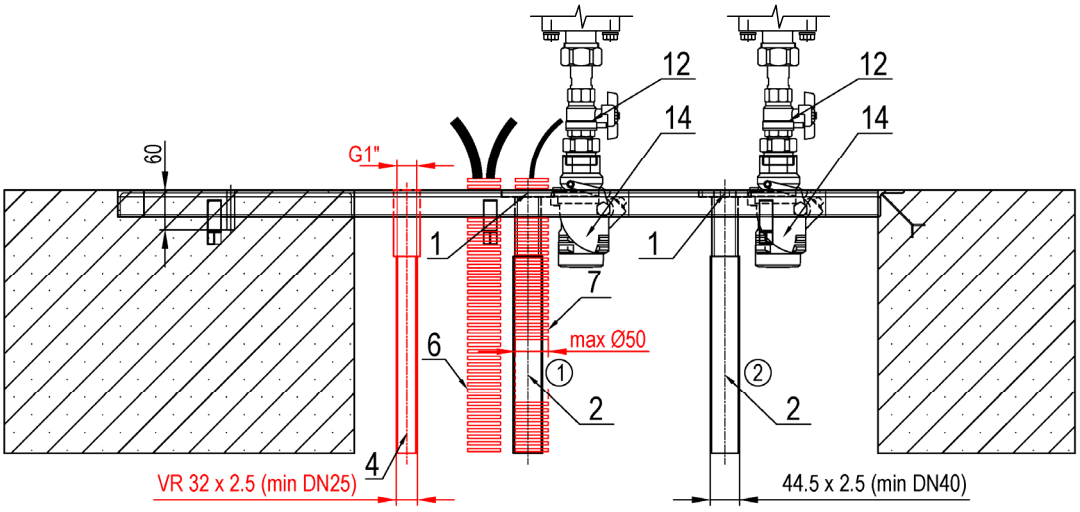

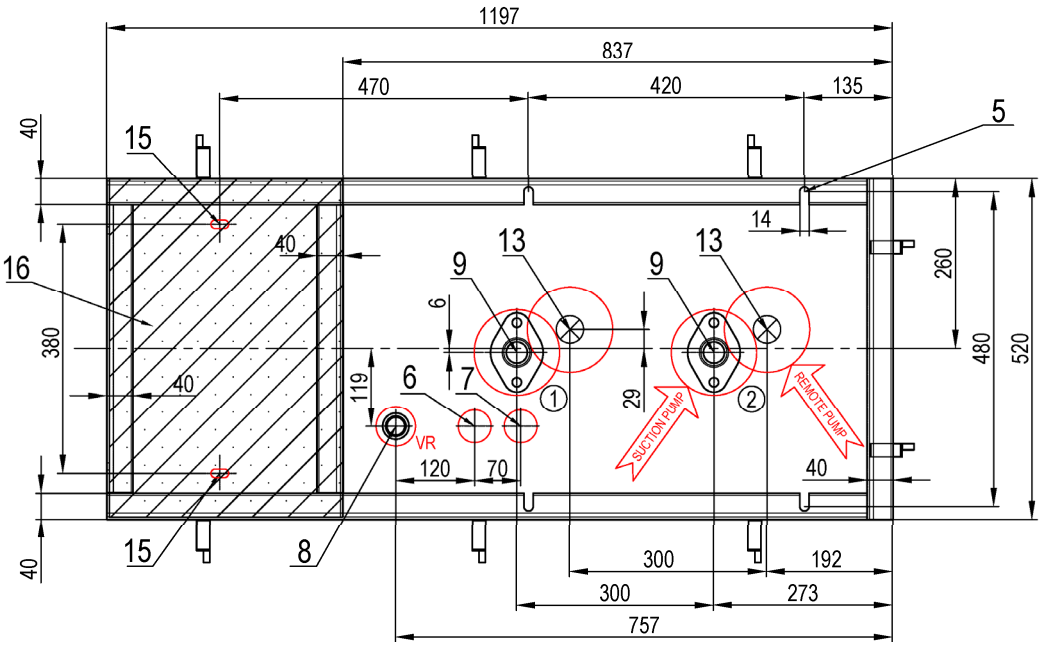

BMP4036.OWD

(suction & remote version)

- *BMP4033.OWL(R)*
- *BMP4033.OWL(R)/H*
- *BMP4036.OWD*
- *BMP4036.OWD/H*
- *BMP4033.OWL(R)/S3*
- *BMP4033.OWL(R)/H/S3*
- *BMP4036.OWD/S3*
- *BMP4036.OWD/H/S3*

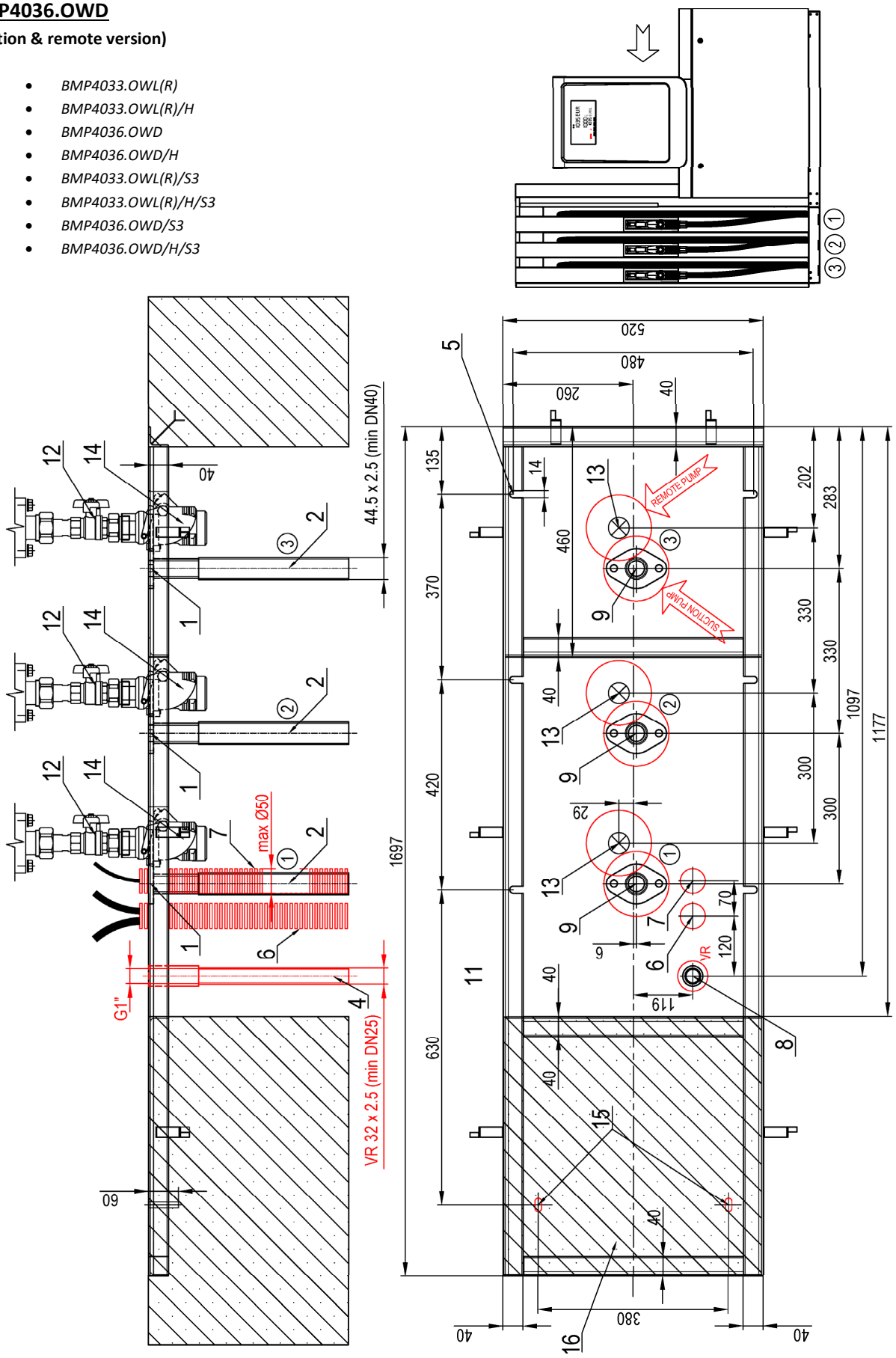

BMP4048.OWD

(suction & remote version)

- *BMP4044.OWL(R)*
- *BMP4044.OWL(R)/H*
- *BMP4048.OWD*
- *BMP4048.OWD/H*
- *BMP4044.OWL(R)/S3*
- *BMP4044.OWL(R)/H/S3*
- *BMP4048.OWD/S3*
- *BMP4048.OWD/H/S3*

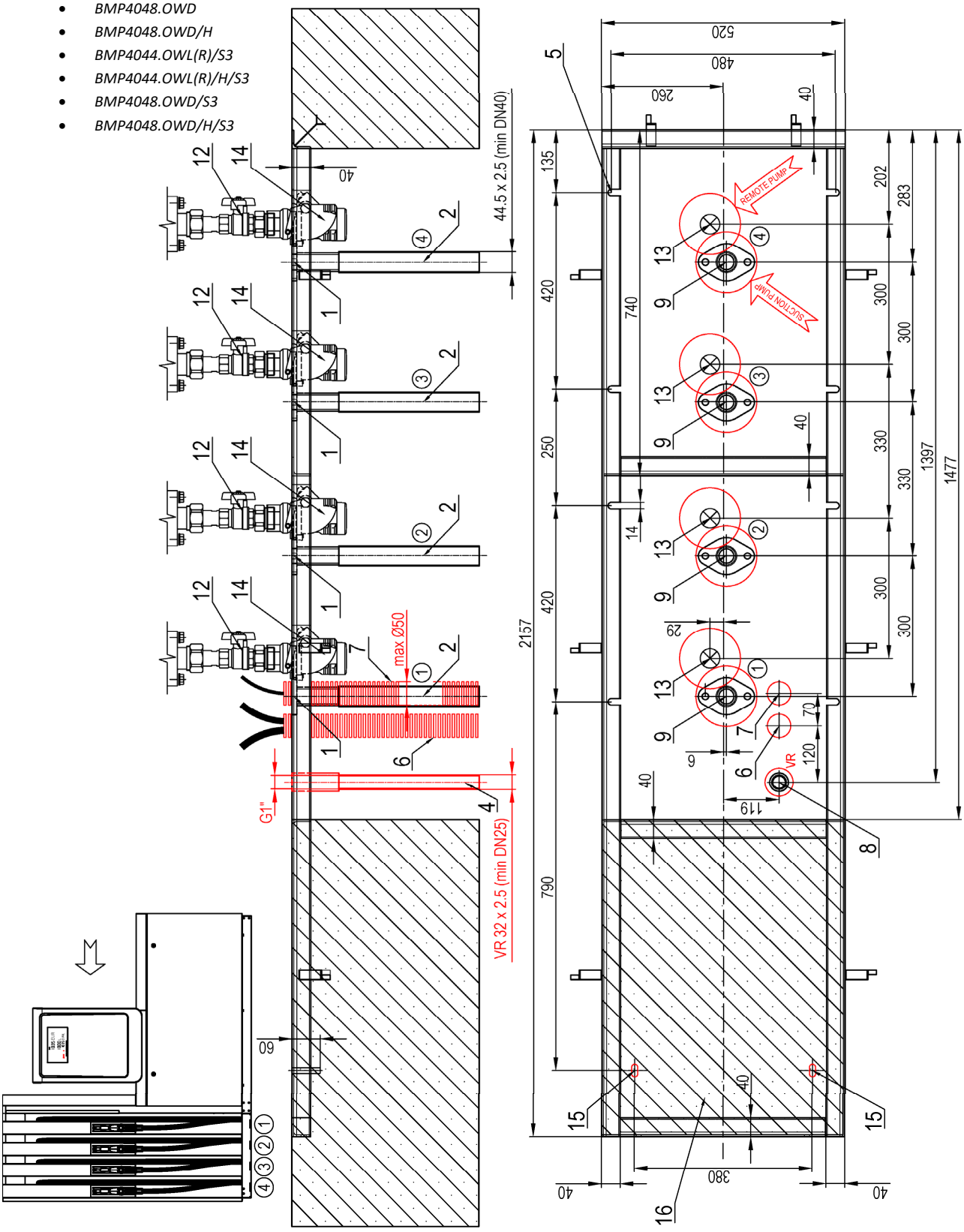

BMP4042.OWD/UH/UH

(suction & remote version; diesel dispenser 2 x 120 L/min)

- *BMP4042.OWD/UH/UH*
- *BMP4042.OWD/UH/UH/S3*

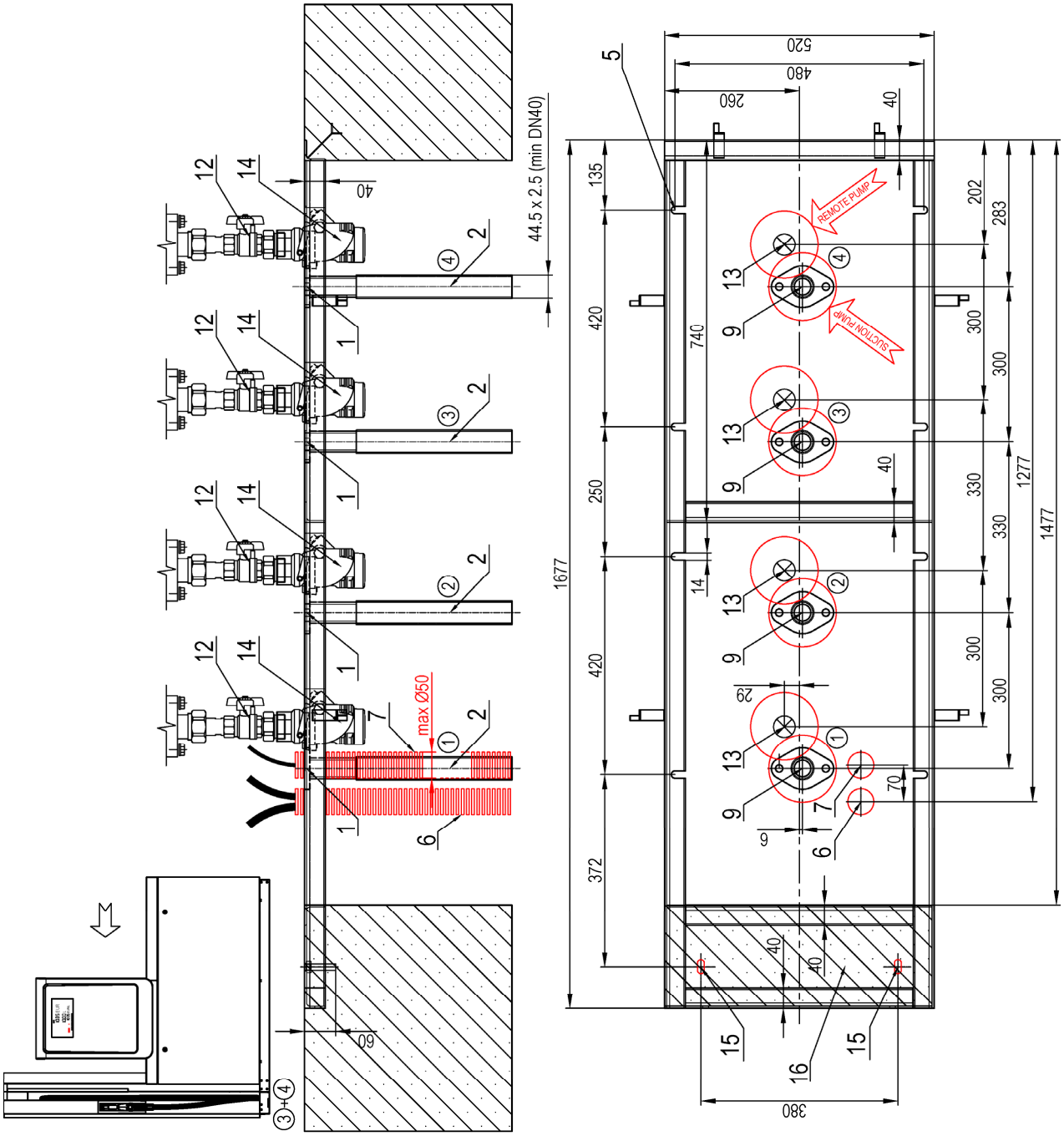

BMP40510.OWD

(suction & remote version)

- *BMP4055.OWL(R)*
- *BMP4055.OWL(R)/H*
- *BMP40510.OWD*
- *BMP40510.OWD/H*
- *BMP4055.OWL(R)/S3*
- *BMP4055.OWL(R)/H/S3*
- *BMP40510.OWD/S3*
- *BMP40510.OWD/H/S3*

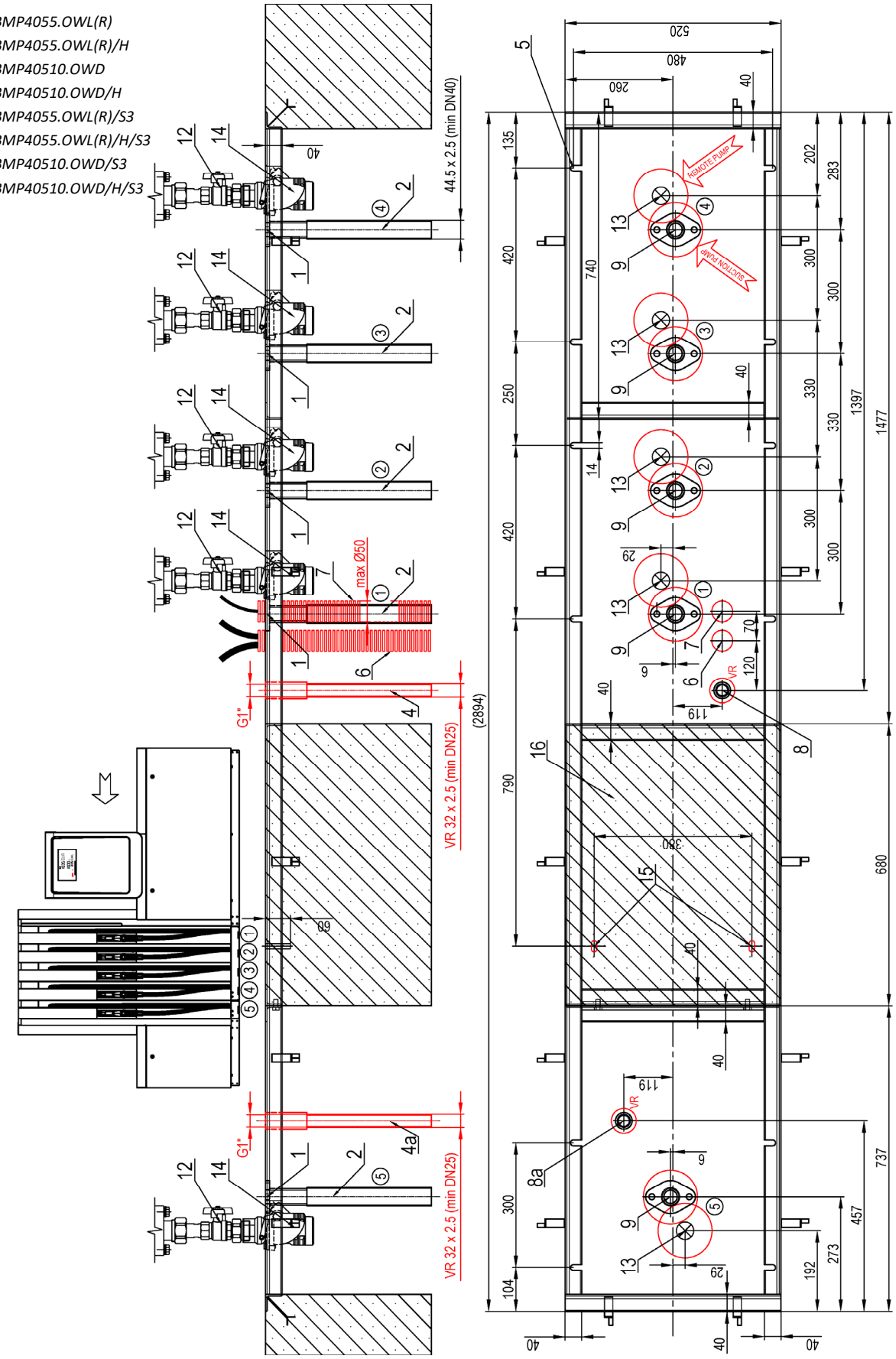

1.1.4. OCEAN TOWER WITH SATELLITE(S)

BMP4001.OEL/SAT

(satellite column without display; hose with retractor, nozzle & nozzle boot only)

- *BMP4001.OEL/SAT*

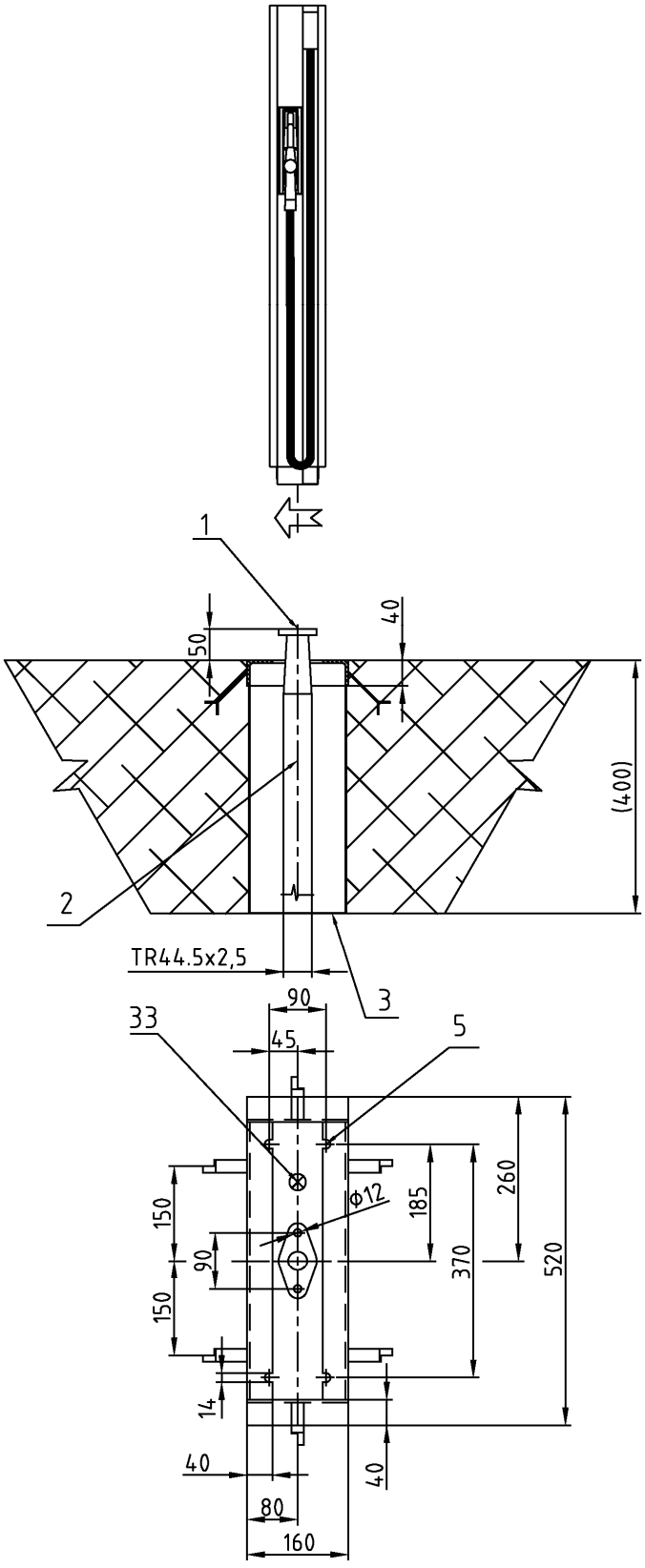

BMP4001.OWL/SAT

(satellite dispenser with display, hose with retractor, nozzle & nozzle boot)

- *BMP4001.OWL/SAT*
  BMP4001.OWR/SAT

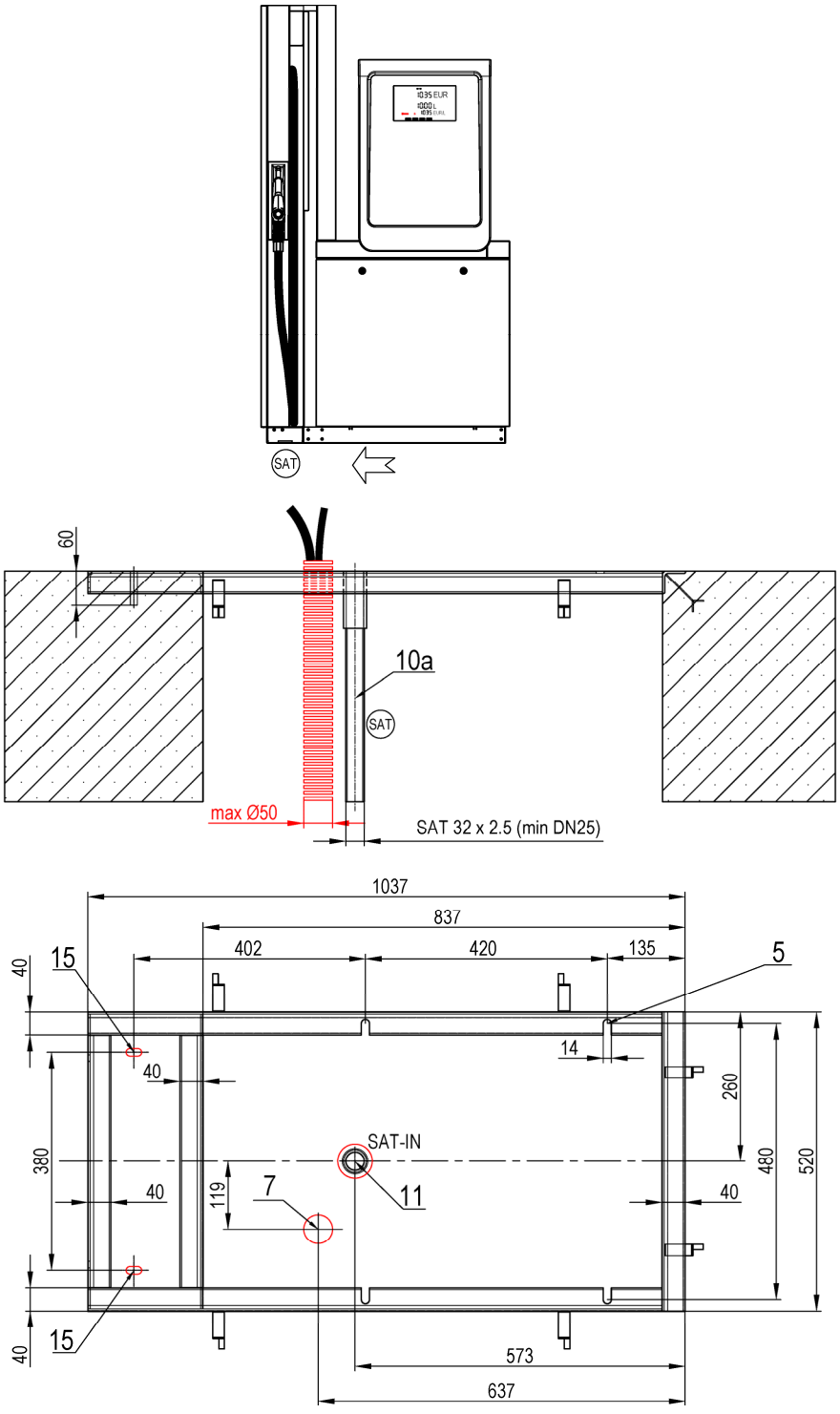

BMP4021.OWL/UH/MAS

(suction version; diesel dispenser with 1 nozzle 120 L/min and 1 satellite nozzle 80 L/min or 120 L/min)

- *BMP4021.OWL/UH/MAS*
- *BMP4021.OWR/UH/MAS*

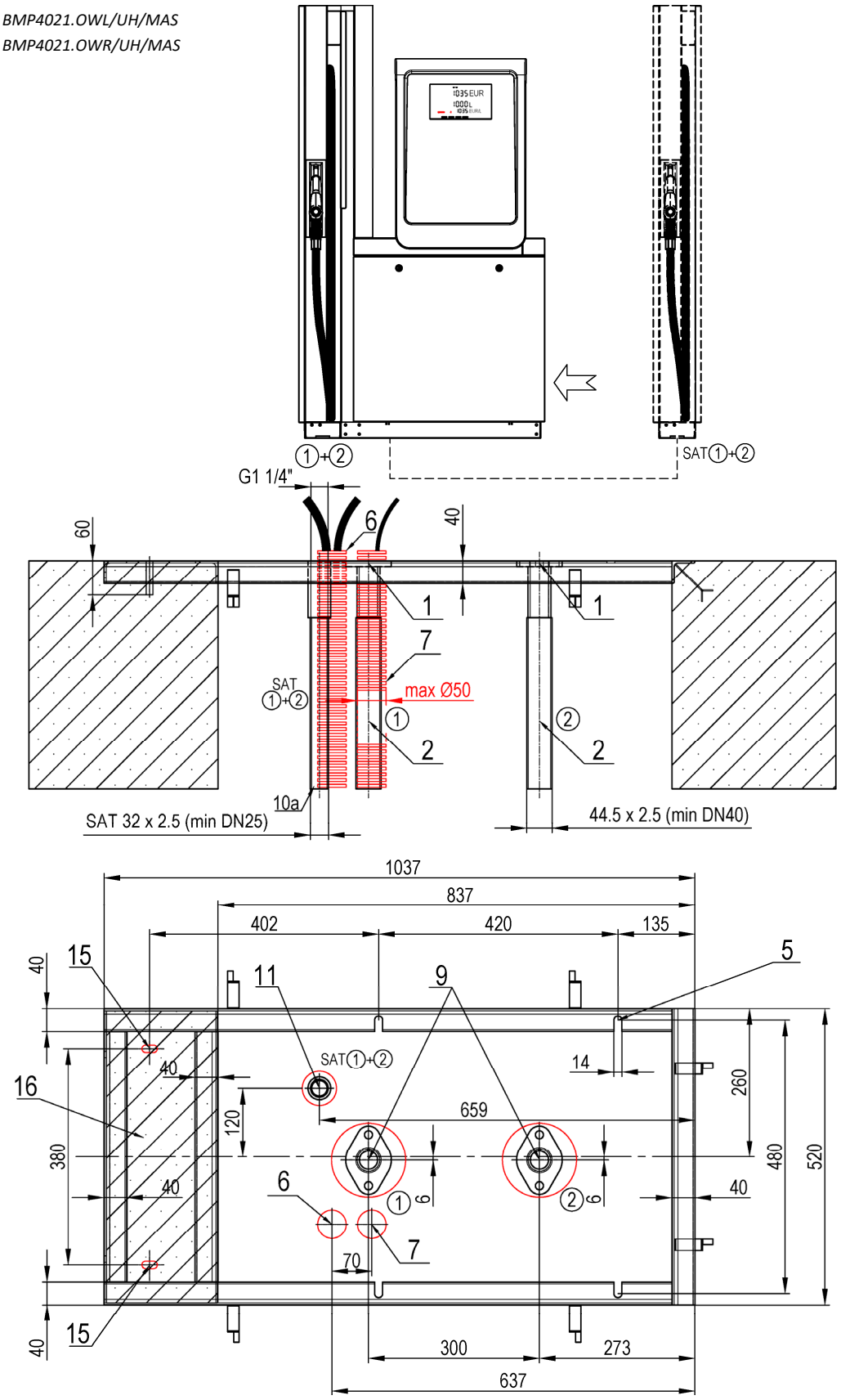

BMP4022.OWD/H/H/MAS/MAS

(suction version; diesel dispenser 2 x 80 L/min and two satellites 2 x 80 L/min)

- *BMP4022.OWD/H/H/MAS/MAS*

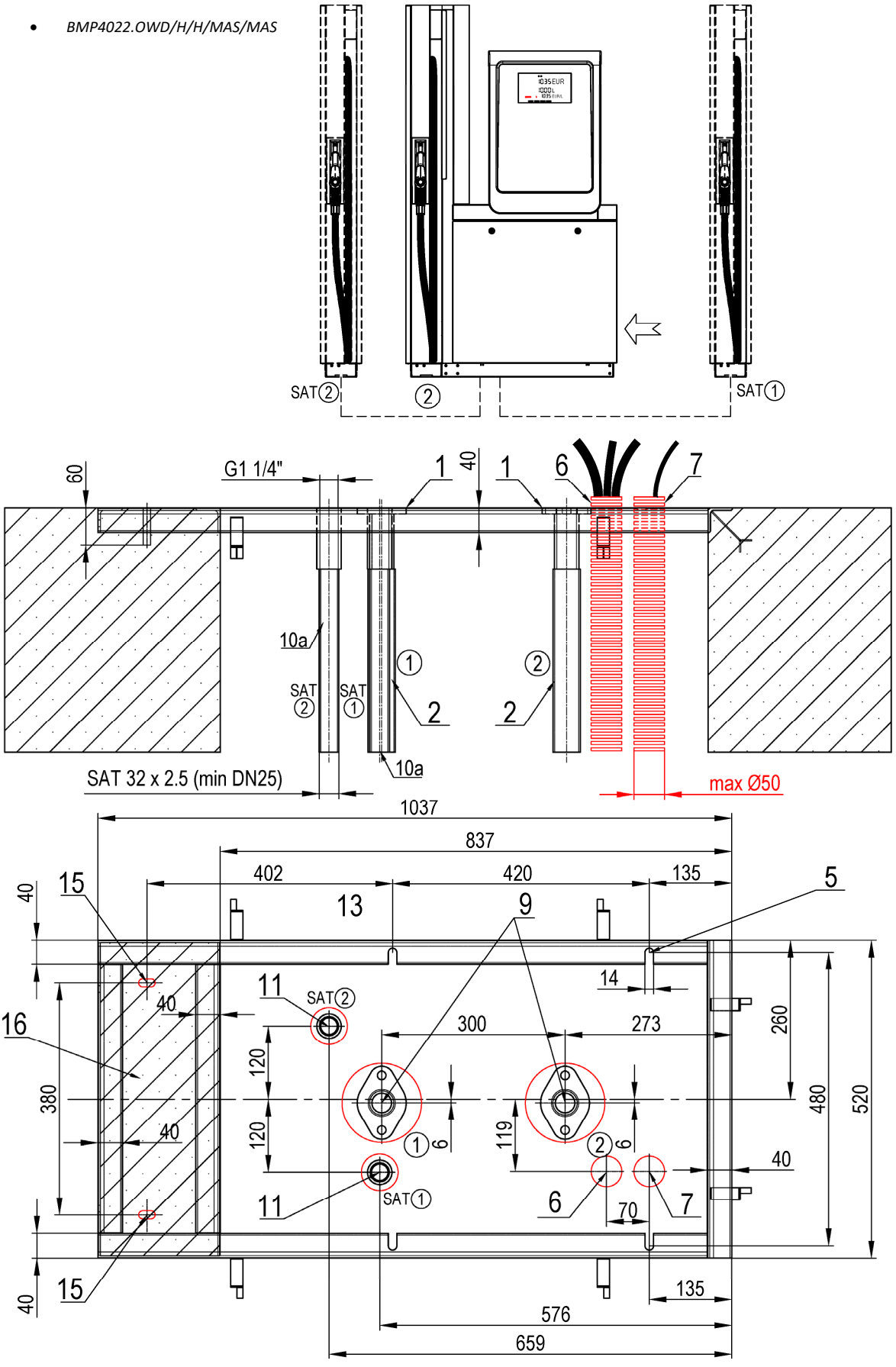

BMP4022.OWD/H/H/MAS/MAS/S3

(remote version; diesel dispenser 2x 80 L/min and two satellites 2 x 80 L/min)

- *BMP4022.OWD/H/H/MAS/MAS/S3*

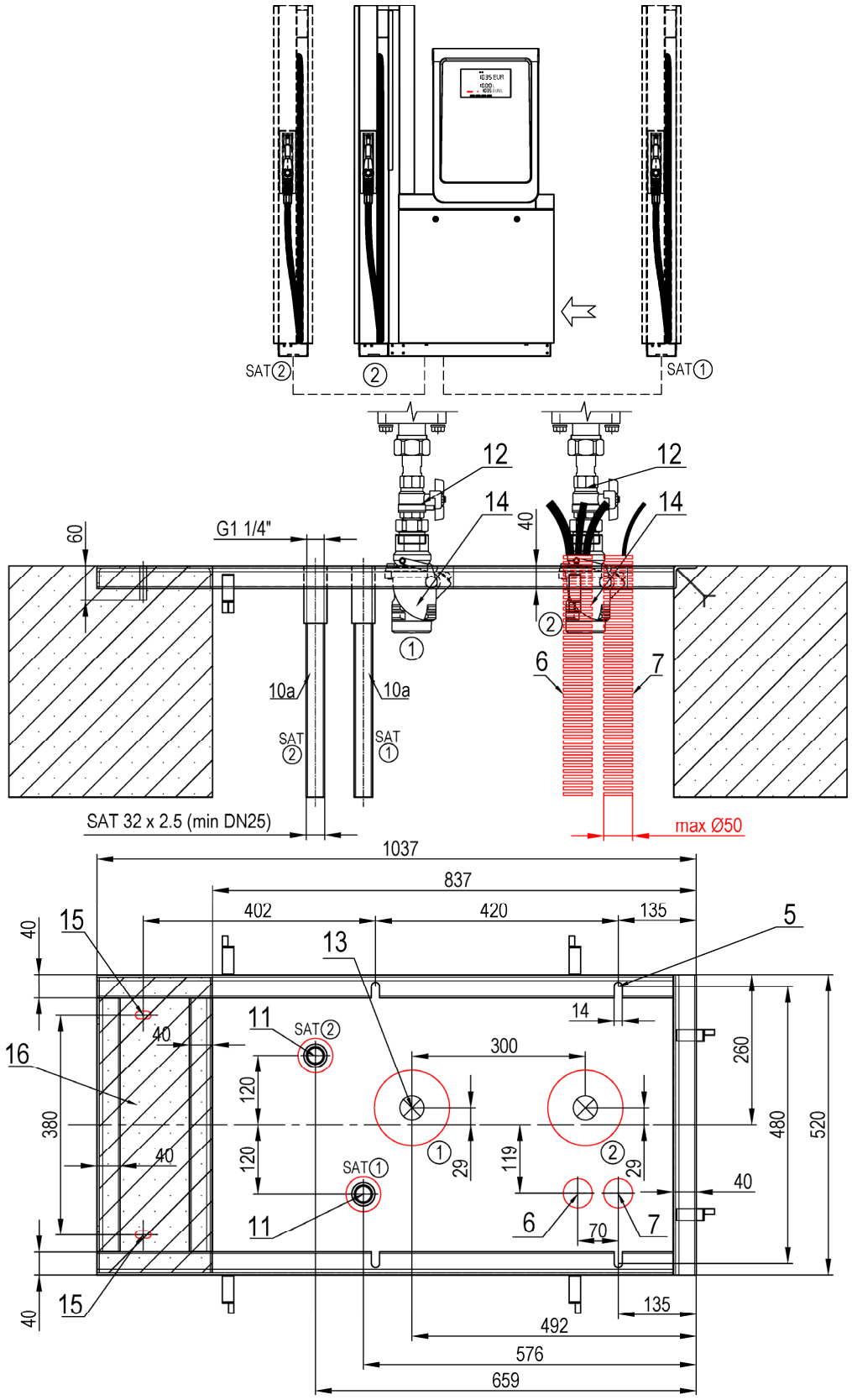

1.1.5. PIPE CONNECTIONS /PŘIPOJOVACÍ POTRUBÍ /ТРУБНЫЕ СОЕДИНЕНИЯ /ANSCHLUSSLEITUNG /TUYAU DE RACCORDEMENT/CONNESSIONE DEI TUBI

A. Suction Flexible Pipe for suction versions (PN6, DN32)

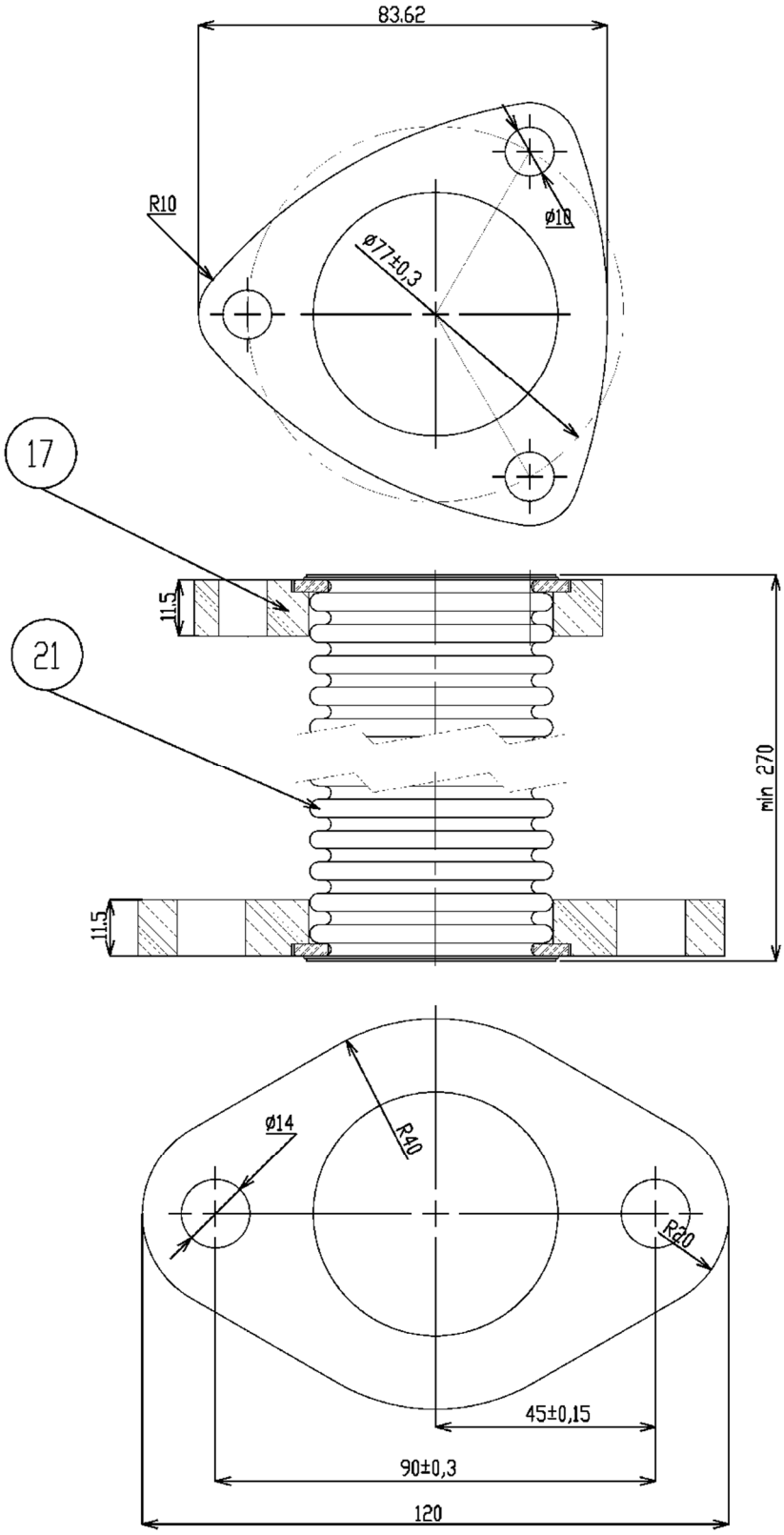

B. Suction pump FP-1001 connection

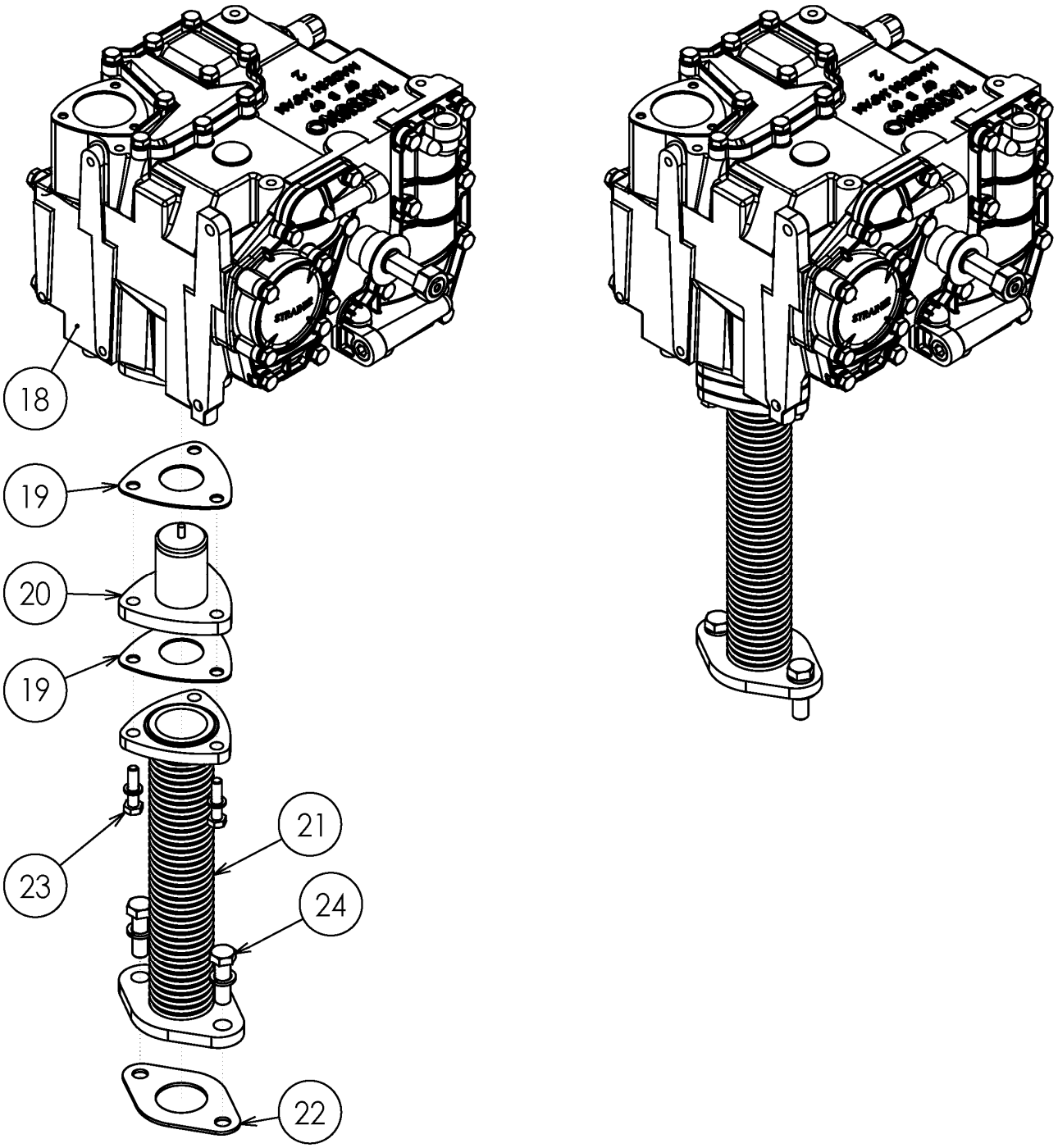

C. Suction pump FP-1022 (MVP-X) connection

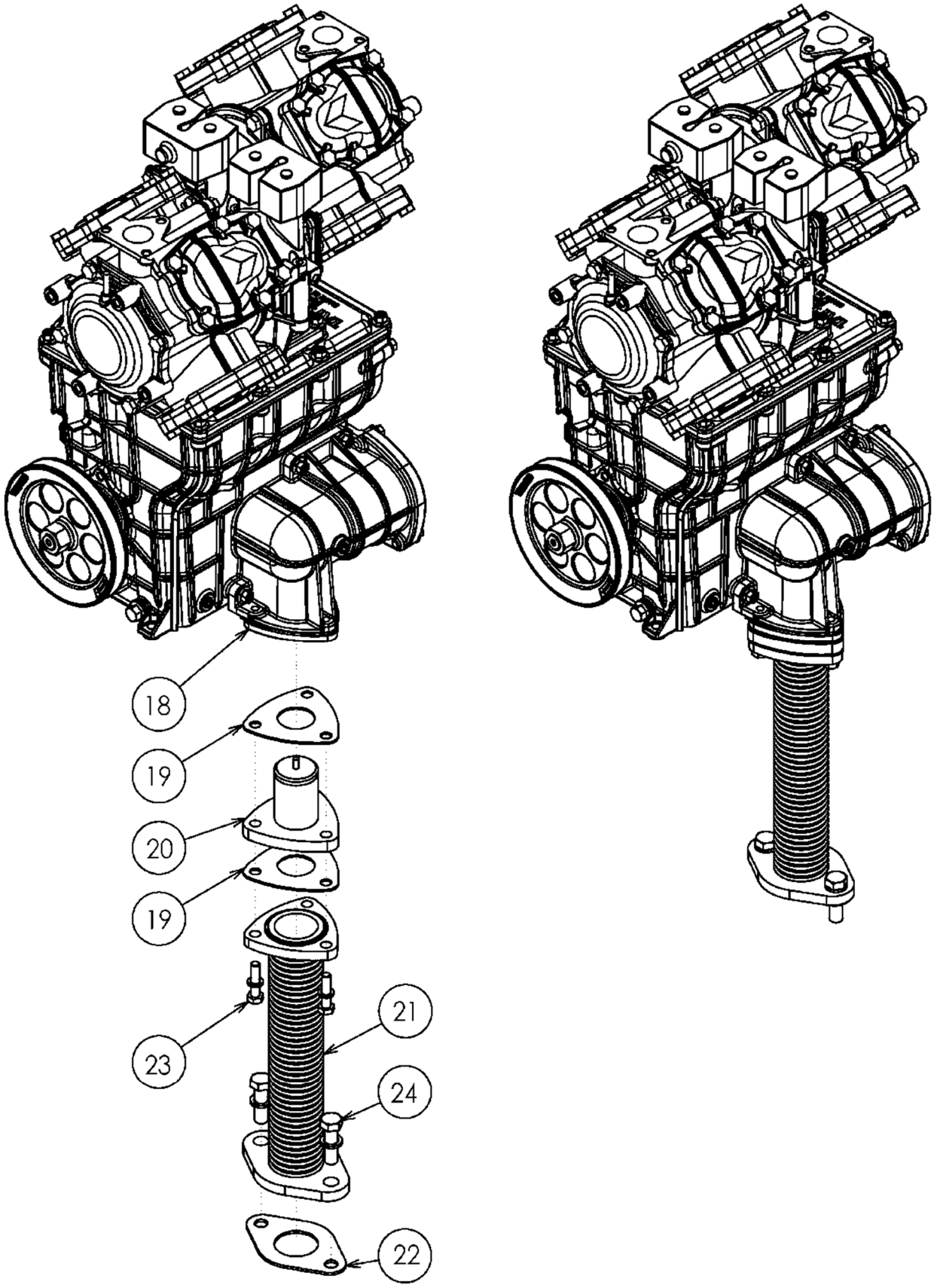

D. Pressure system - Inlet connection

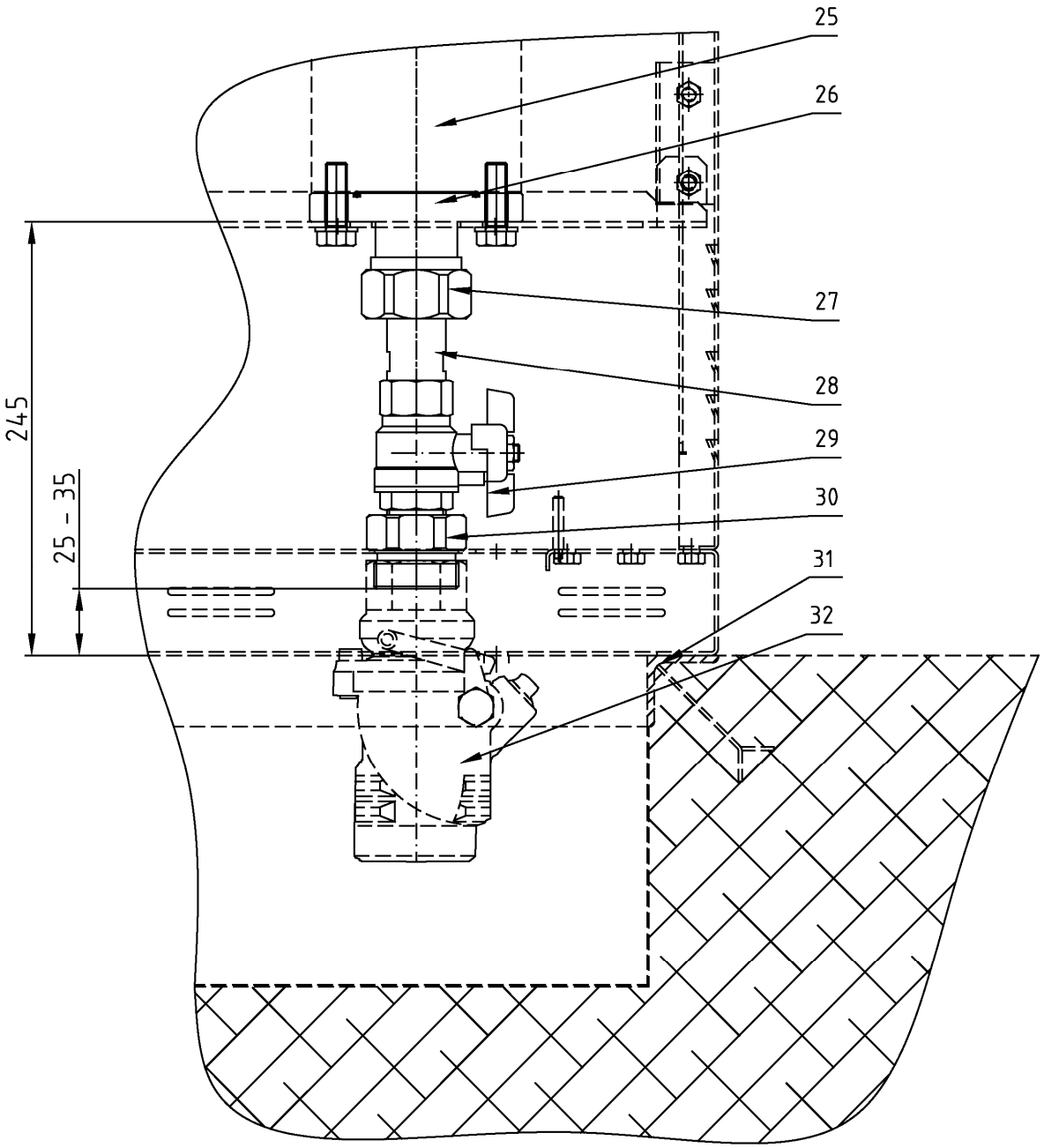

1.2. LPG DISPENSERS/LPG STOJANY/LPG КОЛОНКИ/LPG-ZAPFSÄULEN/DISTRIBUTEURS DE GPL/DISTRIBUTORE GPL

Legends/Legenda/Легенда/Legende/Légende:

1
- **EN** **Inlet pressure piping axis (LPG liquid phase)**
- **CZ** Osa vstupního tlakového potrubí (kapalná fáze LPG)
- **RU** Ось впускного трубопровода (жидкая фаза LPG)
- **DE** Achse der Eintrittsdruckleitung (flüssige Phase LPG)
- **FR** Axe de la tuyauterie d'entrée sous pression (phase liquide du GPL)
- **IT** Asse tubazione pressione ingresso (fase liquida GPL)

2
- **EN** **Outlet backward piping axis (LPG vapour phase)**
- **CZ** Osa vratného potrubí (plynná fáze LPG)
- **RU** Ось выходного трубопровода (паровая фаза LPG)
- **DE** Achse der Rückleitung (gasförmige Phase)
- **FR** Axe de la canalisation de retour (phase gazeuse du GPL)
- **IT** Asse tubazione uscita di ritorno (fase gassosa GPL)

3
- **EN** **Anchoring holes**
- **CZ** Kotvící otvory
- **RU** Анкерные отверстия
- **DE** Ankerbohrungen
- **FR** Orifices d'ancrage
- **IT** Fori di fissaggio

4
- **EN** **Power supply cable(s) output**
- **CZ** Výstup elektrických kabelů pro napájení stojanu
- **RU** Выход кабелей питания колонки
- **DE** Austritt der Stromkabel für Zapfsäulenspeisung
- **FR** Sortie des câbles électriques d'alimentation de l'appareil distributeur
- **IT** Uscita cavo/i di alimentazione

5
- **EN** **Data cable(s) output**
- **CZ** Výstup elektrických kabelů datovou linku
- **RU** Выход кабелей передачи данных
- **DE** Austritt der Stromkabel für Datenleitung
- **FR** Sortie des câbles électriques de transmission de données

6
- **EN** **Inlet ball valve for LPG liquid phase, G 3/4 " (inner thread)**
- **CZ** Vstupní kulový ventil pro kapalnou fázi LPG, G 3/4" (vnitřní závit)
- **RU** Входной шаровой клапан для жидкой фазы LPG, G 3/4 "(внутренняя резьба)
- **DE** Eintrittskugelhahn für flüssige Phase LPG, G 3/4“ (Innengewinde)
- **FR** Vanne à boisseau sphérique d'entrée pour la phase liquide du GPL, G 3/4" (filetage interne)
- **IT** Valvola a sfera aspirazione per fase liquida GPL, G ¾ (filettatura interna

7
- **EN** **Outlet spherical valve for LPG vapour phase, G 1/2 "(inner thread)**
- **CZ** Výstupní kulový ventil pro plynnou fázi LPG, G 1/2" (vnitřní závit)
- **RU** Выходной шаровой клапан для паровой фазы LPG, G 1/2 "(внутренняя резьба)
- **DE** Eintrittskugelhahn für gasförmige Phase LPG, G 1/2“ (Innengewinde)
- **FR** Vanne à boisseau sphérique de sortie pour la phase gazeuse du GPL, G 1/2" (filetage interne)
- **IT** Valvola a sfera uscita per fase gassosa GPL,l G 1/2"(filettatura interna)

8
- **EN** **Axis of auxiliary holes (13x27mm) in the dispenser base for fixing to the concrete using dowels and screws Ø12**
- **CZ** Osa pomocných otvorů (13x27mm) v základně stojanu pro připevnění k betonovému podloží pomocí hmoždinek a šroubů Ø12
- **RU** Ось вспомогательных отверстий (13x27мм) в основании ТРК для крепления к бетону дюбелями и шурупами Ø12
- **DE** Achse der Hilfslöcher (13x27mm) in der Zapfsäulebasis zur Befestigung am Beton mit Dübeln und Schrauben Ø12
- **FR** Axe des trous auxiliaires (13x27mm) dans la base du distributeur pour fixation au béton à l'aide de chevilles et vis Ø12
- **IT** Asse fori ausiliari (13x27mm) nella base dispenser per fissaggio al calcestruzzo mediante tasselli e viti Ø12

9
- **EN** **M12 screws connecting the base frames of the combined dispensers**
- **CZ** Šrouby M12 spojující základové rámy kombinovaných výdejních stojanů
- **RU** Винты M12, соединяющие базовые рамы комбинированных колонок
- **DE** M12-Schrauben, die die Grundrahmen der kombinierten Zapfsäule verbinden
- **FR** Vis M12 reliant les cadres de base des distributeurs combinés
- **IT** Viti M12 che collegano i telai di base dei distributori combinati

⇦
- **EN** **Recommended direction of vehicles arrival to the dispenser**
- **CZ** Doporučený směr příjezdu vozidel k výdejnímu stojanu
- **RU** Рекомендуемое направление приезда автомобилов к колонке
- **DE** Empfohlene Anfahrtsrichtung der Fahrzeuge zur Zapfsäule
- **FR** Sens d'arrivée recommandé des véhicules vers l'appareil distributeur
- **IT** Direzione raccomandata di arrivo veicoli al distributore

1.2.1. SHARK JUNIOR LPG

BMP511.SD/LPG

(1 x 50 LPM; hose without retractor)

- *BMP511.SD /LPG*
- *BMP511.SL(R) /LPG*

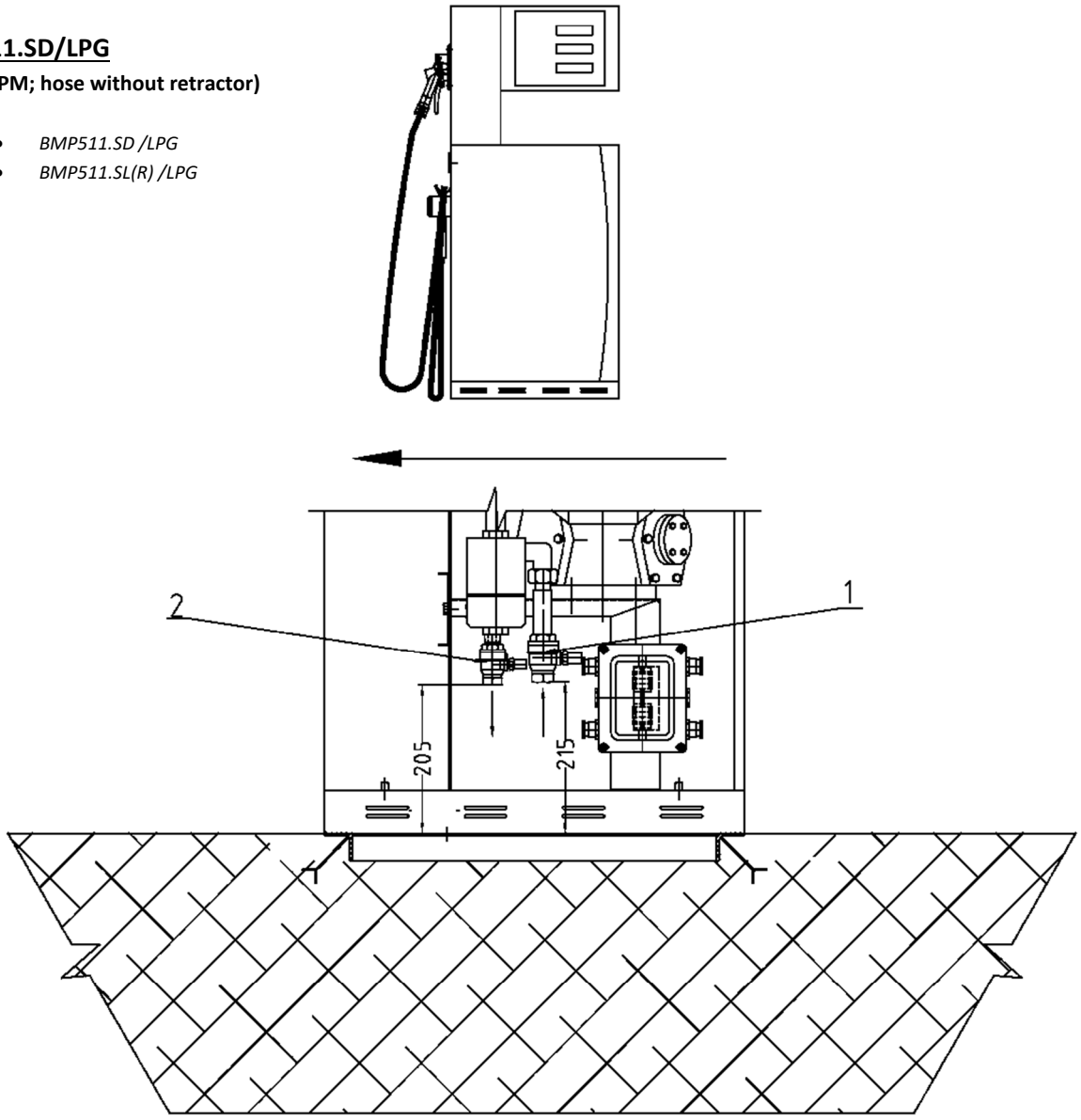

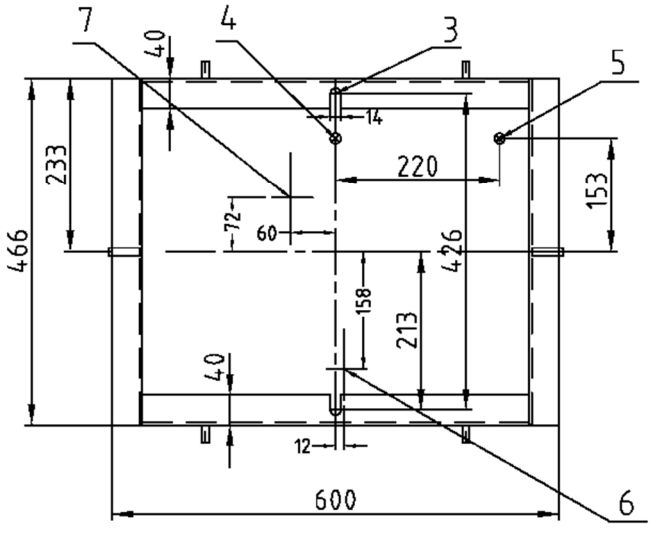

1.2.2. SHARK ECONOMY LPG

BMP522.SD/LPG-ZV1

(2 simultaneous deliveries 2 x 50 LPM; hoses without retractors)

- *BMP522.SXD /LPG-ZV1*
- *BMP522.SL(R) /LPG-ZV1*

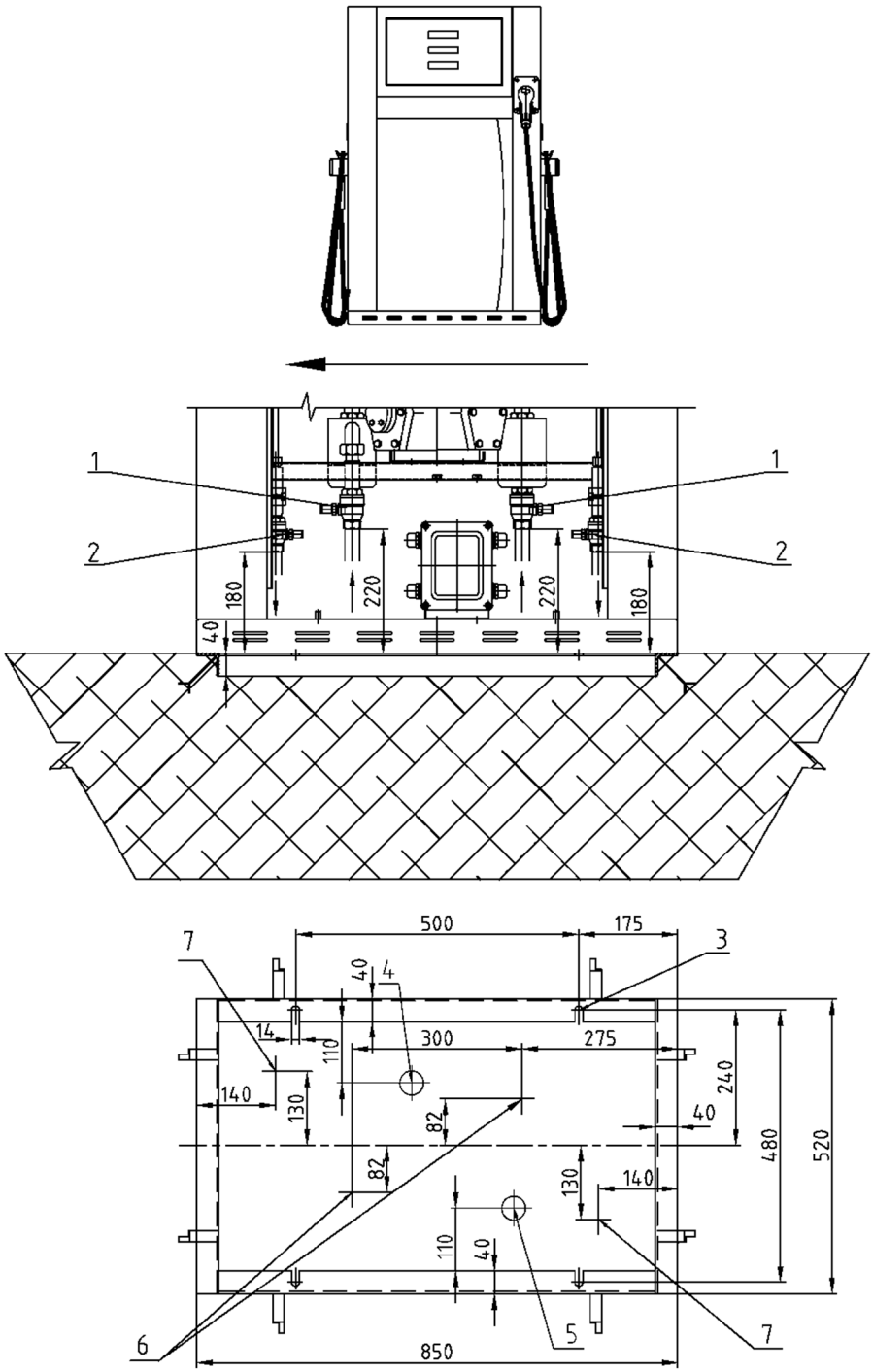

BMP512.SD/LPG-ZV1

(2 simultaneous deliveries 2 x 30 LPM; hoses without retractors)

- *BMP512.SXD /LPG-ZV1*
- *BMP512.SL(R) /LPG-ZV1*

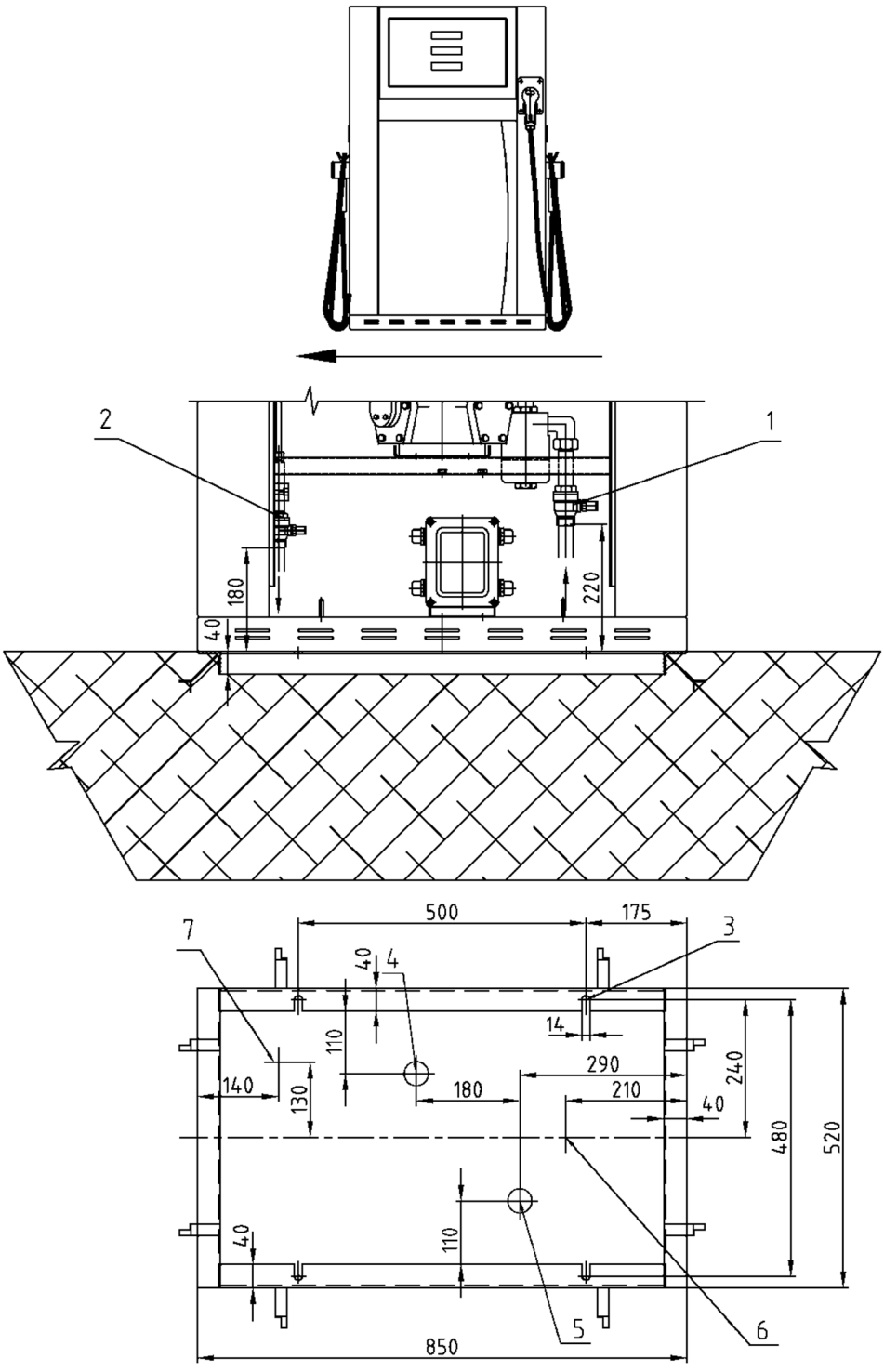

1.2.3. OCEAN TOWER LPG

BMP4022.OWD/LPG & BMP4011.OWL(R)/LPG

(two simultaneous deliveries 2 x 50 LPM with free hanging hoses)

- *BMP4022.OWD/LPG (2 x 50 LPM; inputs 6.1/1.1 and 6.2 /1.2)*
- *BMP4011.OWL/LPG (1 x 50 LPM; input 6.1/1.1)*
- *BMP4011.OWR/LPG (1 x 50 LPM; input 6.2/1.2)*

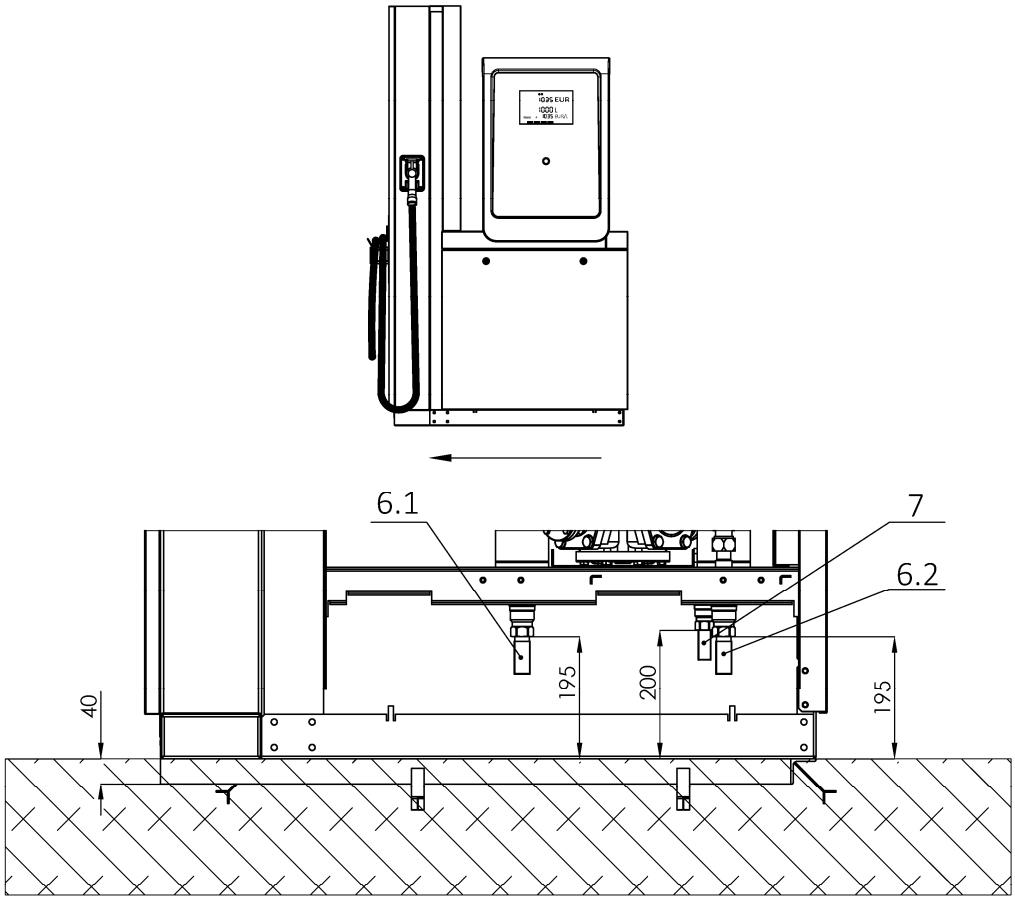

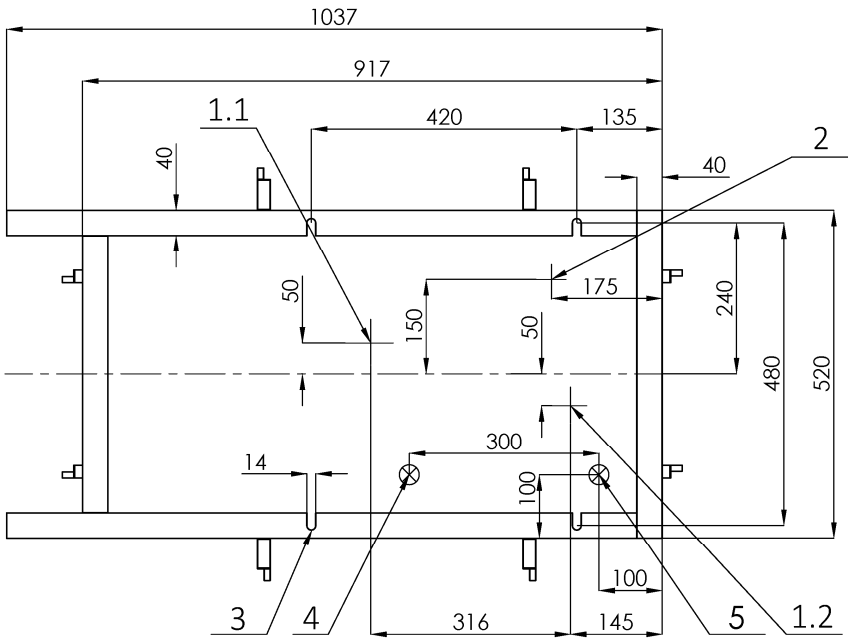

BMP4012.OWD/LPG

(two simultaneous deliveries 2 x 30 LPM with free hanging hoses)

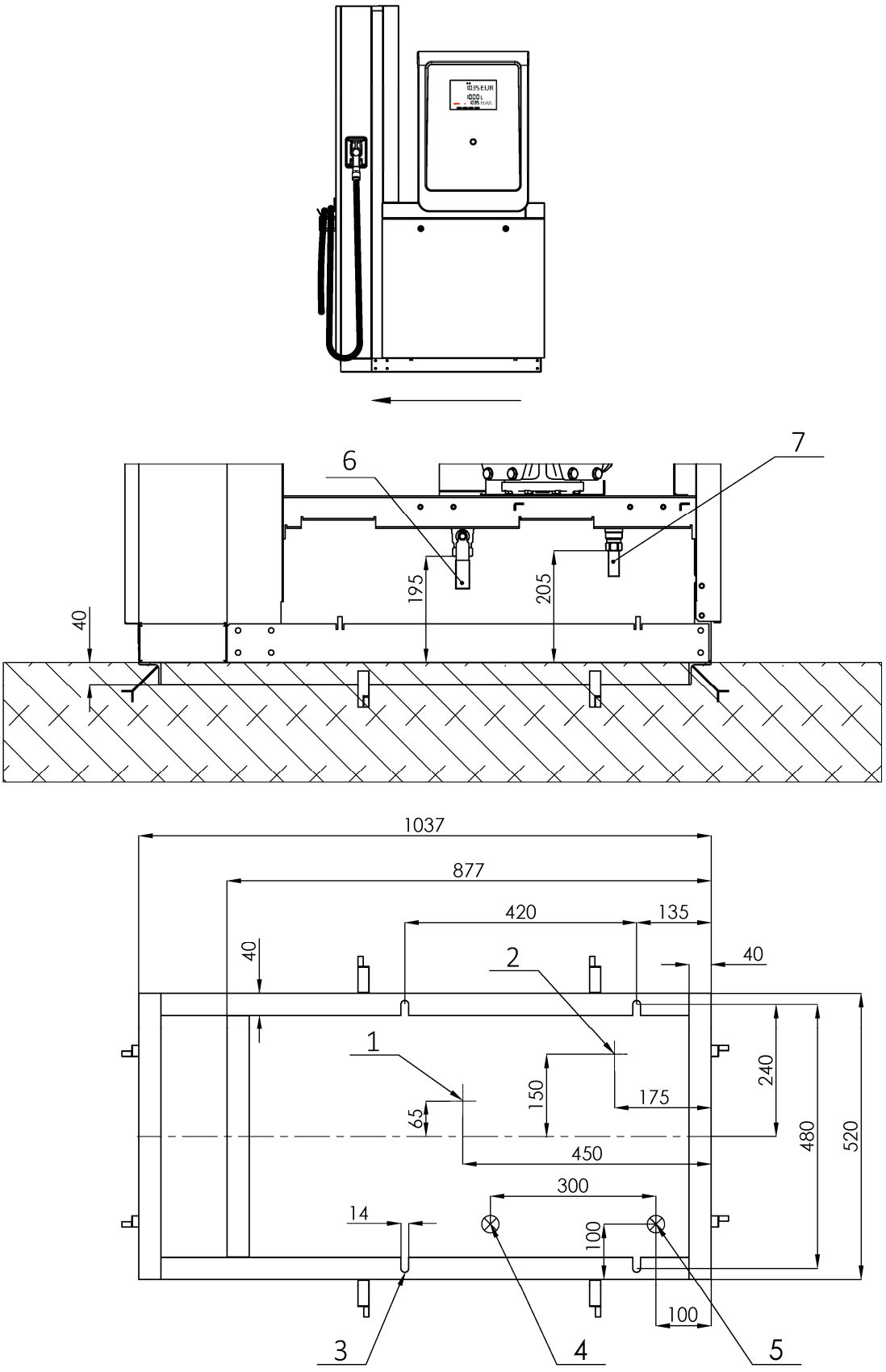

BMP4022.OWD/LPG-HR & BMP4011.OWL(R)/LPG-HR

(two simultaneous deliveries 2 x 50 LPM with hoses in retracors)

- *BMP4022.OWL/LPG-HR (2 x 50 LPM; inputs 6.1/1.1 and 6.2/1.2)*
- *BMP4011.OWL/LPG-HR (1 x 50 LPM; input 6.1/1.1 only)*
- *BMP4011.OWR/LPG-HR (1 x 50 LPM; input 6.2/1.2 only)*

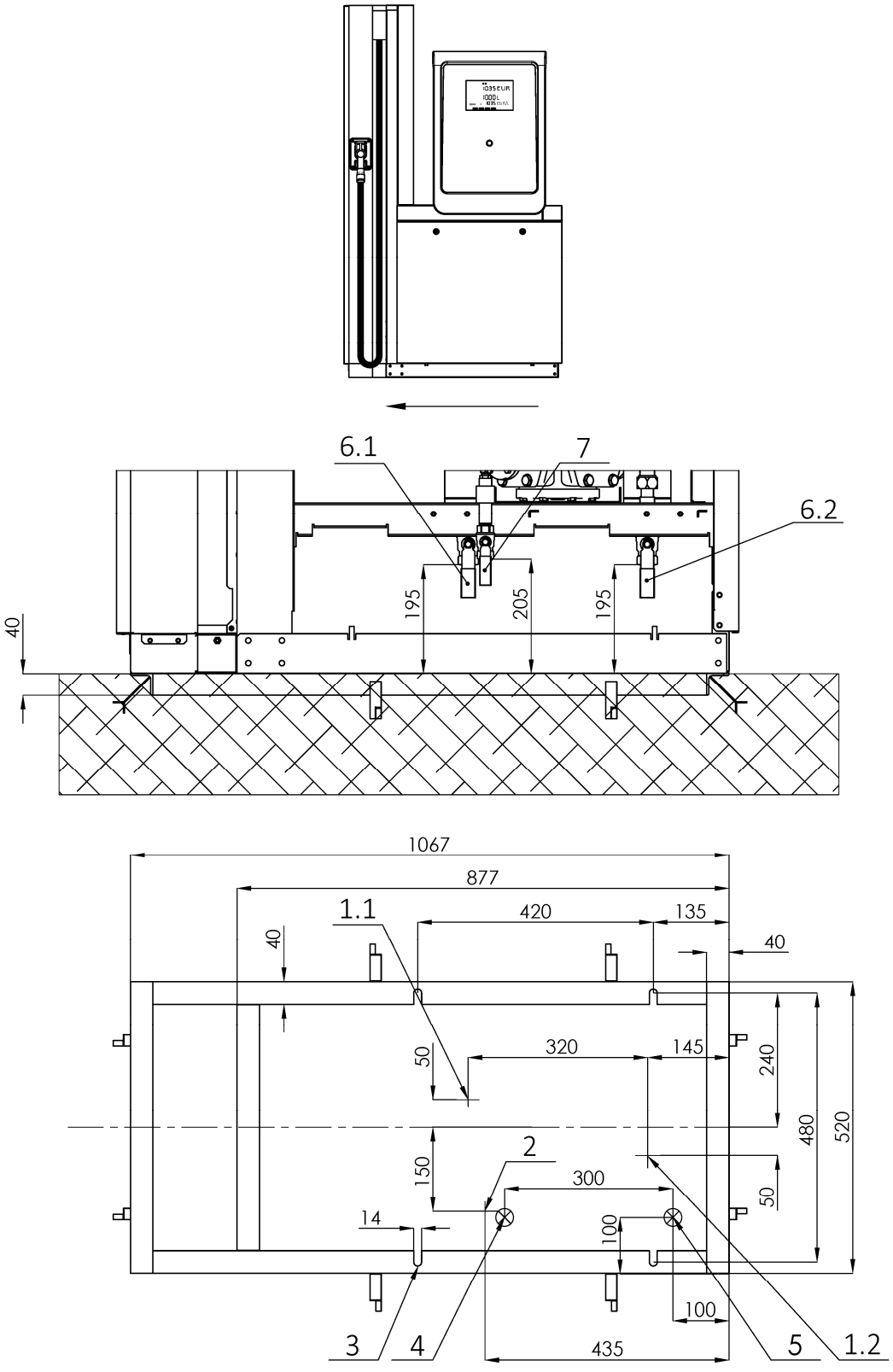

BMP4012.OWD/LPG-HR

(two simultaneous deliveries 2 x 30 LPM with hoses in retractors)

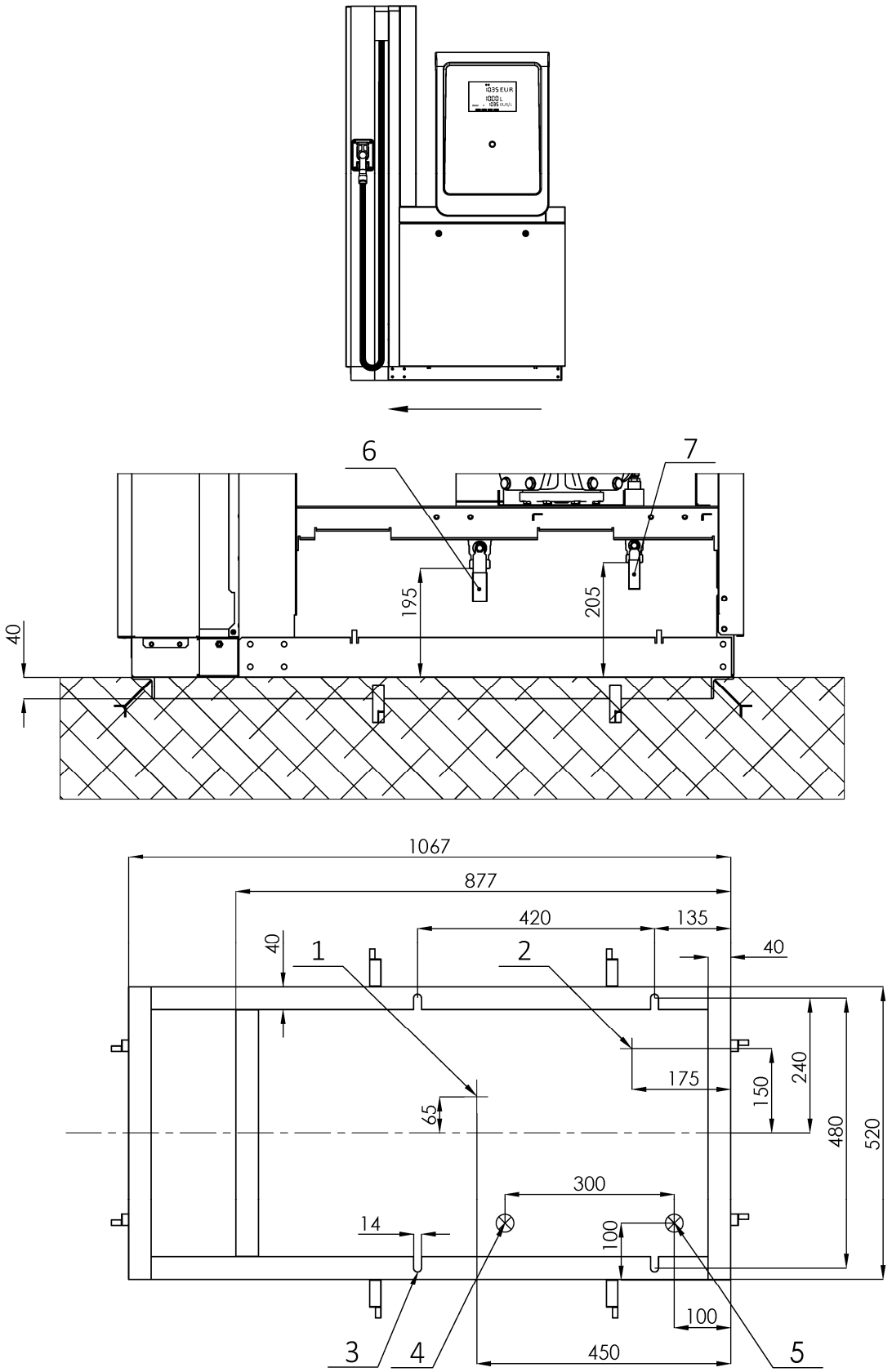

BMP4034.OWD/LPG-4C

(3 LPG inputs / 2 LPG outputs; four simultaneous deliveries 2 x 30 LPM + 2 x 50 LPM with free hanging hoses)

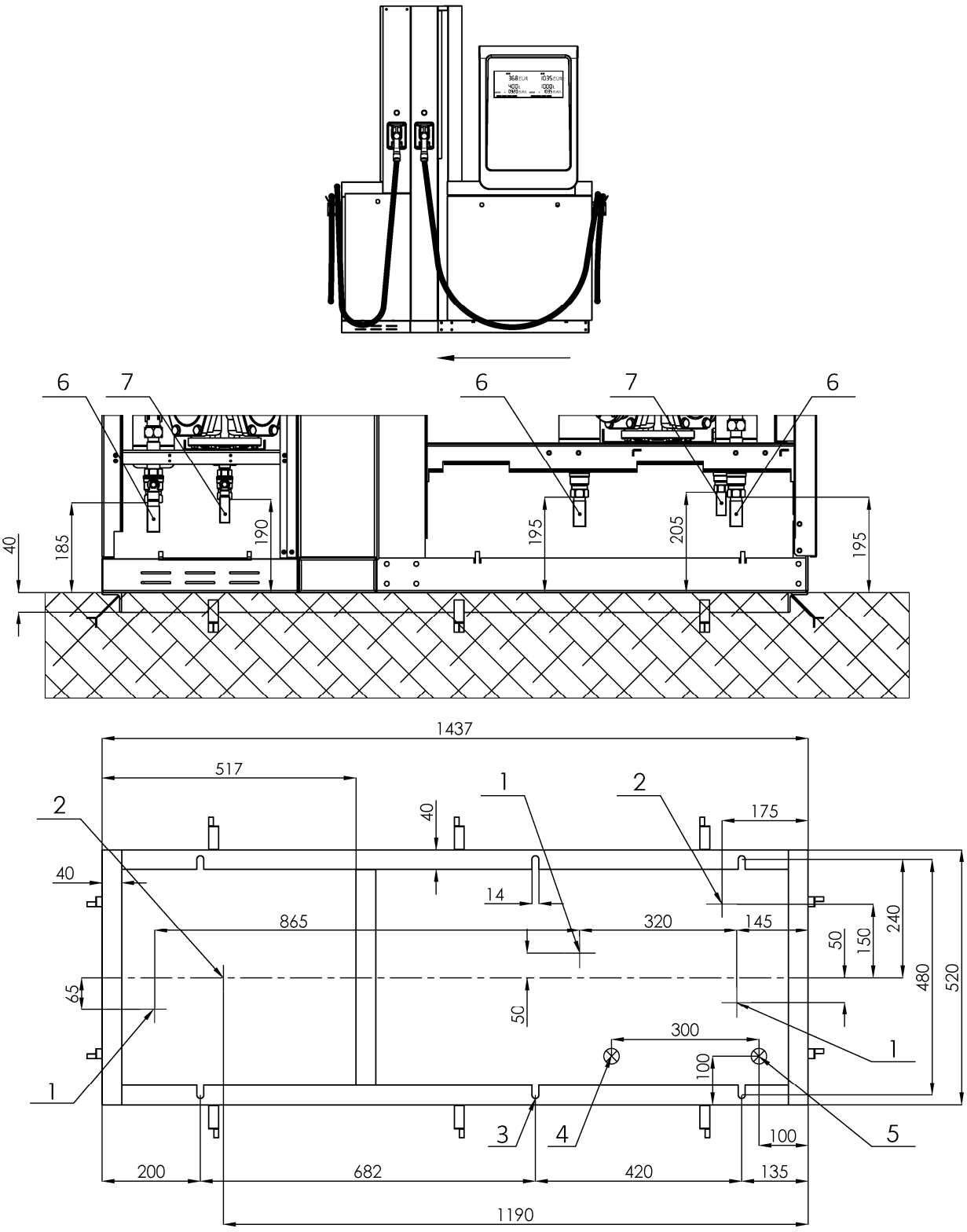

BMP4024.OWD/LPG-4C

(2 LPG inputs / 2 LPG outputs; four simultaneous deliveries 4 x 30 LPM with free hanging hoses)

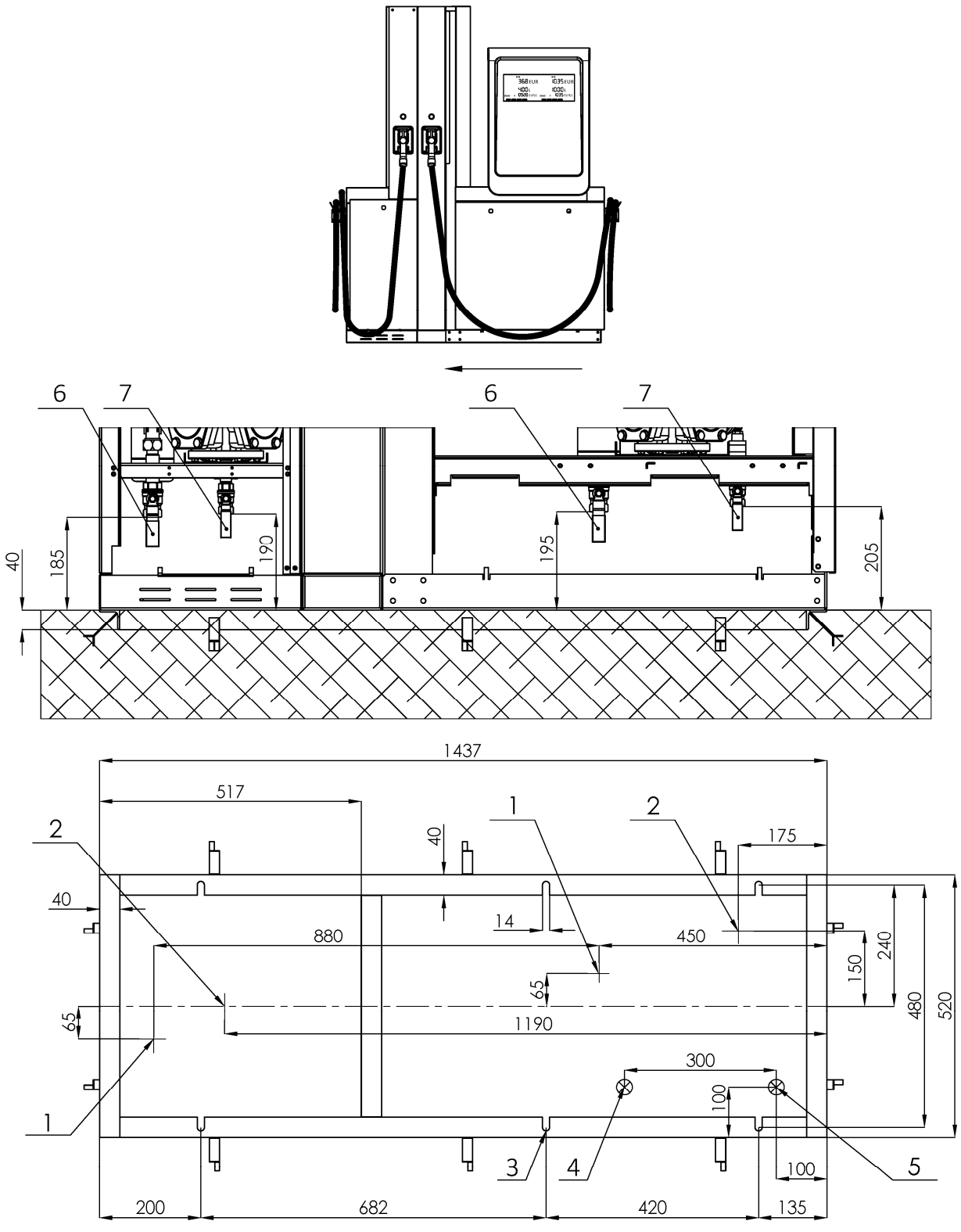

BMP4034.OWD/LPG-HR-4C

(3 LPG inputs / 2 LPG outputs; four simultaneous deliveries 2 x 30 LPM + 2 x 50 LPM with hose reel system)

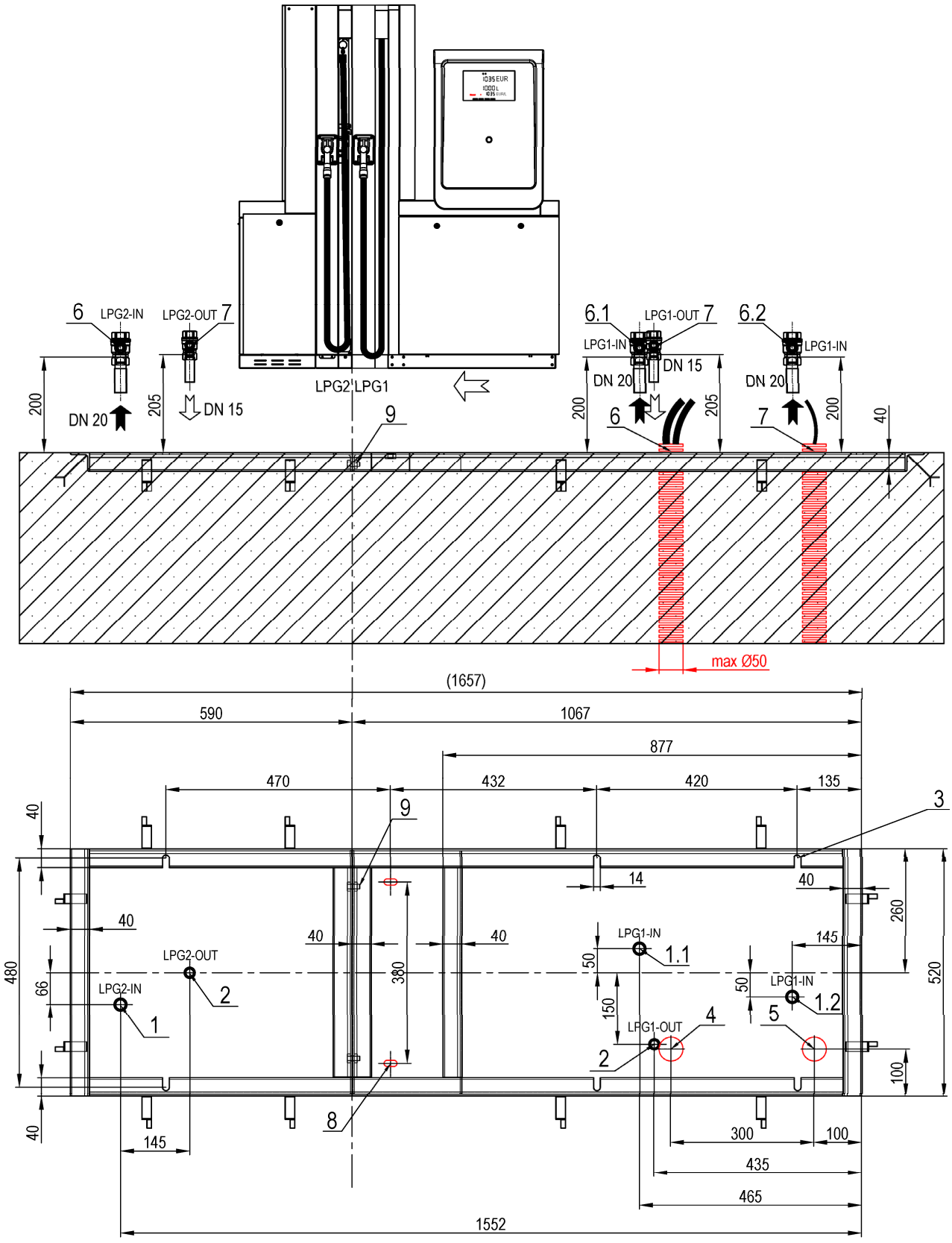

BMP4024.OWD/LPG-HR-4C

(2 LPG inputs / 2 LPG outputs; four simultaneous deliveries 2 x 30 LPM + 2 x 50 LPM with hose reel system)

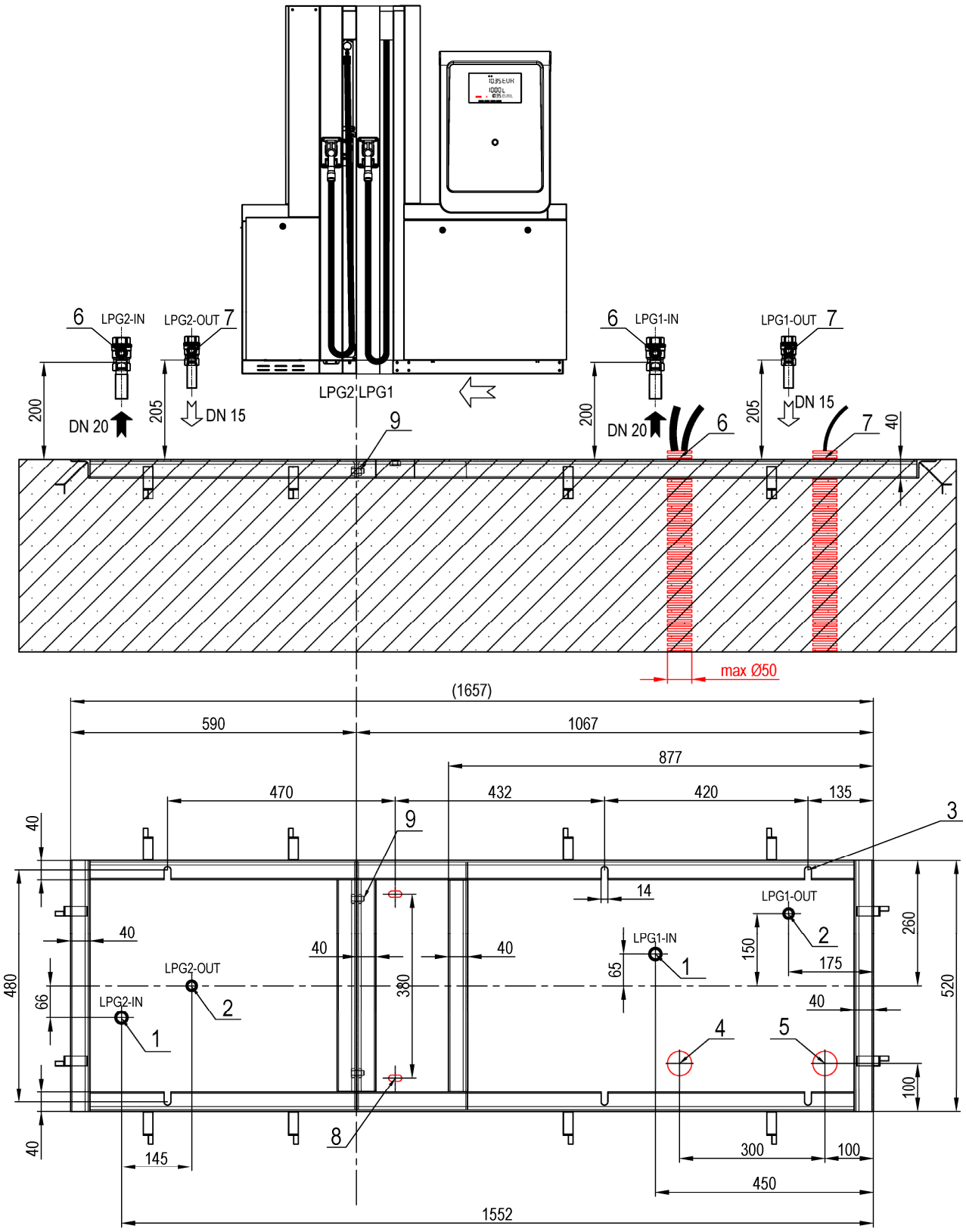

BMP4034.OWD/LPG (for ITALY)

(3 LPG inputs / 2 LPG outputs; four simultaneous deliveries 2 x 30 LPM + 2 x 50 LPM, 2 hoses with reel system + 2 hoses free hanging – Italian version of dispenser)

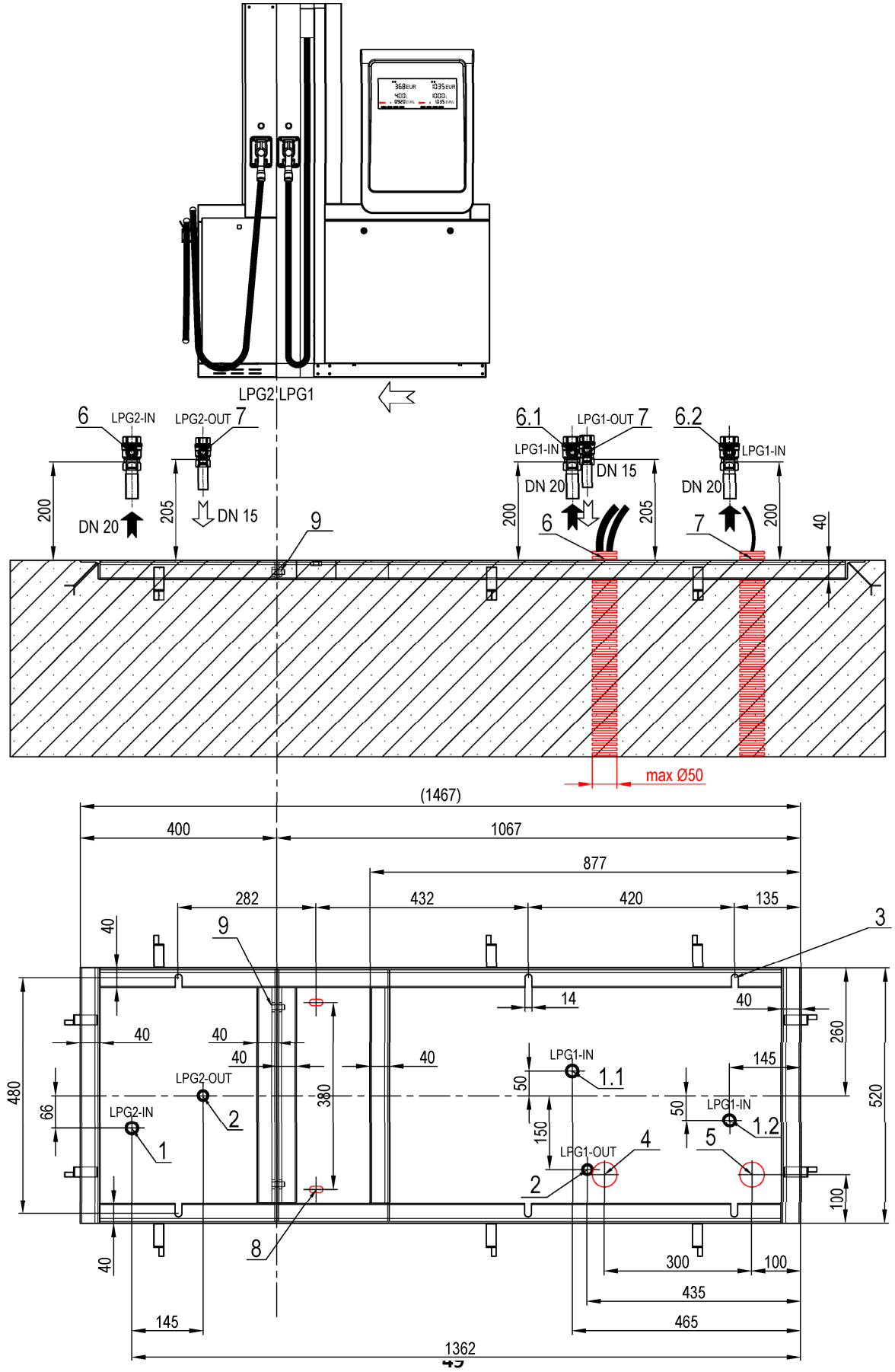

BMP4024.OWD/LPG (for ITALY)

(2 LPG inputs / 2 LPG outputs; four simultaneous deliveries 4 x 30 LPM, 2 hoses with reel system + 2 hoses free hanging – Italian version of dispenser)

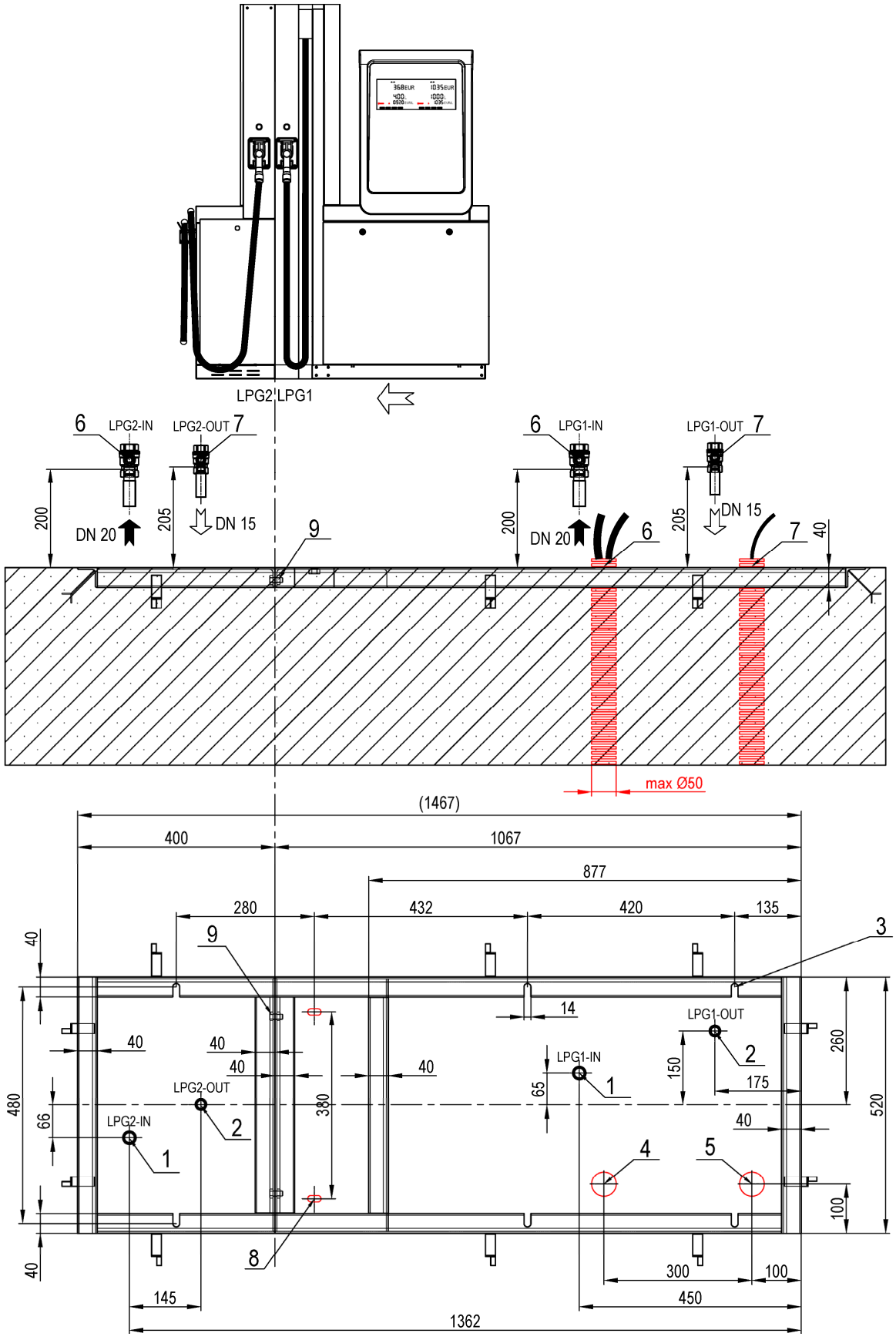

1.3. ADBLUE DISPENSERS/ ADBLUE STOJANY/ ADBLUE КОЛОНКИ/ ADBLUE ZAPFSÄULEN/ DISTRIBUTEURS DE ADBLUE/ DISTRIBUTORE ADBLUE

Legends/Legenda/Легенда/Legende/Légende:

1
- **EN** **Input pressure piping AdBlue® TR 35 x 3 with outer thread G1”**
- **CZ** Vstupní tlakové potrubí AdBlue® TR 35 x 3 s vnějším závitem G1"
- **RU** Входной напорной трубопровод AdBlue® TR 35 x 3 с внешной резбой G1“
- **DE** Eintrittsdruckleitung AdBlue® TR 35 x 3 mit Innengewinde G1"
- **FR** Tuyauterie d’entrée sous pression AdBlue® TR 35 x 3 avec filetage externe G1"
- **IT** Tubazione pressione ingresso AdBlue® TR 35 x 3 con filettatura esterna G1"

2
- **EN** **Inlet pressure piping axis**
- **CZ** Osa vstupního tlakového potrubí
- **RU** Ось входного напорного трубопровода
- **DE** Achse der Eintrittsdruckleitung
- **FR** Axe de la tuyauterie d’entrée sous pression
- **IT** Asse tubazione pressione in ingresso

3
- **EN** **Drip pan**
- **CZ** Okapová vana
- **RU** Поддон для стекания жидкостей
- **DE** Abtropfwanne
- **FR** Plaque d‘égouttures
- **IT** Vasca contenimento

4
- **EN** **Reserved**
- **CZ** Rezervováno
- **RU** Резервный
- **DE** Reserviert
- **FR** Réservé
- **IT** Riservato

5
- **EN** **Anchoring holes**
- **CZ** Kotvící otvory
- **RU** Анкерные отверстия
- **DE** Ankerbohrungen
- **FR** Orifices d’ancrage
- **IT** Fori di fissaaggio

6
- **EN** **Power supply cable(s) output**
- **CZ** Výstup elektrických kabelů pro napájení stojanu
- **RU** Выход кабелей питания колонки
- **DE** Austritt der Stromkabel für Zapfsäulenspeisung
- **FR** Sortie des câbles électriques d’alimentation de l’appareil distributeur
- **IT** Uscita cavo/i di alimentazione

7
- **EN** **Data cable(s) output**
- **CZ** Výstup elektrických kabelů datovou linku
- **RU** Выход кабелей передачи данных
- **DE** Austritt der Stromkabel für Datenleitung
- **FR** Sortie des câbles électriques de transmission de données
- **IT** Uscita cavo/i segnali

8
- **EN** **Axis of holes in the dispenser base for fixing to the concrete using dowels and screws Ø12**
- **CZ** Osa otvorů v základně stojanu pro připevnění k betonovému podloží pomocí hmoždinek a šroubů Ø12
- **RU** Ось отверстий в основании ТРК для крепления к бетону дюбелями и шурупами Ø12
- **DE** Achse der Löcher in der Zapfsäulebasis zur Befestigung am Beton mit Dübeln und Schrauben Ø12
- **FR** Axe des trous dans la base du distributeur pour la fixation au béton à l'aide de chevilles et de vis Ø12
- **IT** Asse dei fori nella base dell'erogatore per il fissaggio al calcestruzzo mediante tasselli e viti Ø12

9
- **EN** **This surface must be at the same level as the base frame!**
- **CZ** Tato plocha musí být na stejné úrovni se základovým rámem!
- **RU** Эта поверхность должна быть на том же уровне как базовая рама!
- **DE** Diese Fläche muss auf derselben Ebene wie der Fundamentrahmen sein!
- **FR** Cette surface doit se trouver au même niveau que le cadre de base !
- **IT** Questa superficie deve essere allo stesso livello del telaio di base!

10
- **EN** **Input/Output pipe for the first AdBlue® satellite dispenser with G1 external thread (male)**
- **CZ** Vstupní/výstupní potrubí pro první satelitní stojan AdBlue® s vnějším závitem G1”
- **RU** Входная/выходная труба для первого AdBlue® сателита, внешняя резьба G1”
- **DE** Eingangs-/Austrittsrohrleitung für den ersten AdBlue® Satellit-Zapfsäule, Außengewinde G1”
- **FR** Tuyau d'entrée/sortie pour le premier AdBlue® satellite, filetage externe G1”
- **IT** Tubo di ingresso/uscita per il primo distributore satellitare AdBlue®, filettatura esterna G1”

11

EN	**Axis of the input/output pipe to AdBlue® satellite**
CZ	Osa vstupního/výstupního potrubí k AdBlue® satelitu
RU	Ось входной/выходной трубы к сателлиту AdBlue®
DE	Achse der Eingangs-/Ausgangsleitung zum AdBlue®-Satelliten
FR	Axe du tuyau d'entrée/sortie vers le satellite AdBlue®
IT	Asse del tubo di ingresso/uscita al satellite AdBlue®

12

EN	**Input/Output pipe for the second AdBlue® satellite dispenser with G1 external thread (male)**
CZ	Vstupní/výstupní potrubí pro druhý satelitní stojan AdBlue® s vnějším závitem G1”
RU	Входная/выходная труба для второго AdBlue® сателита, внешняя резьба G1”
DE	Eingangs-/Austrittsrohrleitung für den zweiten AdBlue® Satellit-Zapfsäule, Außengewinde G1”
FR	Tuyau d'entrée/sortie pour le deuxième AdBlue® satellite, filetage externe G1”
IT	Tubo di ingresso/uscita per il secondo distributore satellitare AdBlue®, filettatura esterna G1”

⇦

EN	**Recommended direction of vehicles arrival to the dispenser**
CZ	Doporučený směr příjezdu vozidel k výdejnímu stojanu
RU	Рекомендуемое направление приезда автомобилов к колонке
DE	Empfohlene Anfahrtsrichtung der Fahrzeuge zur Zapfsäule
FR	Sens d’arrivée recommandé des véhicules vers l’appareil distributeur
IT	Direzione raccomandata di arrivo veicoli al distributore

1.3.1. SHARK JUNIOR ADBLUE®

BMP511.SD/AdB

(one AdBlue meter, one or two AdBlue hoses)

- *BMP511.SL(R) /AdB*
- *BMP511.SD /AdB*
- *BMP512.SL(R) /AdB-NC*
- *BMP512.SD /AdB-NC*

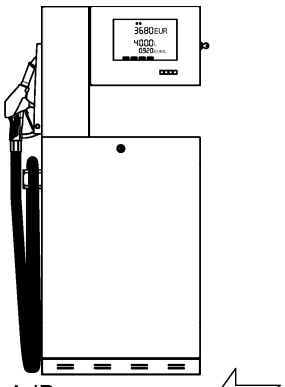

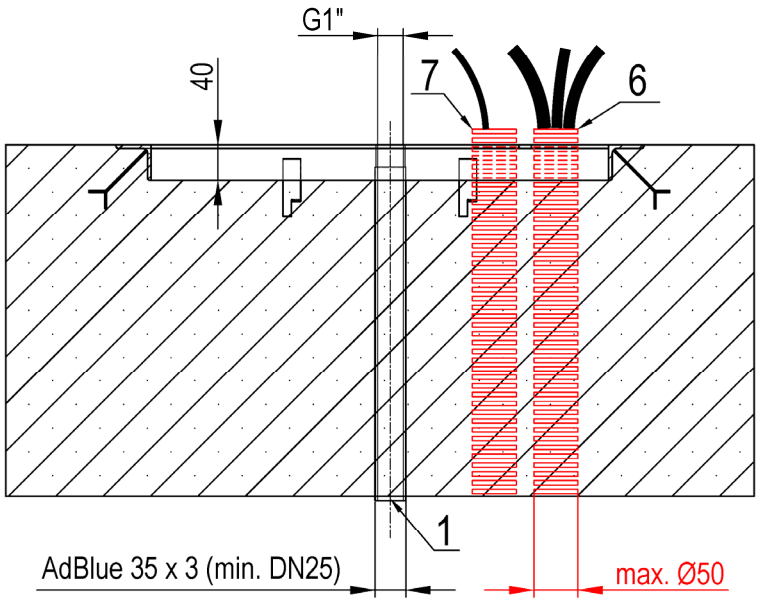

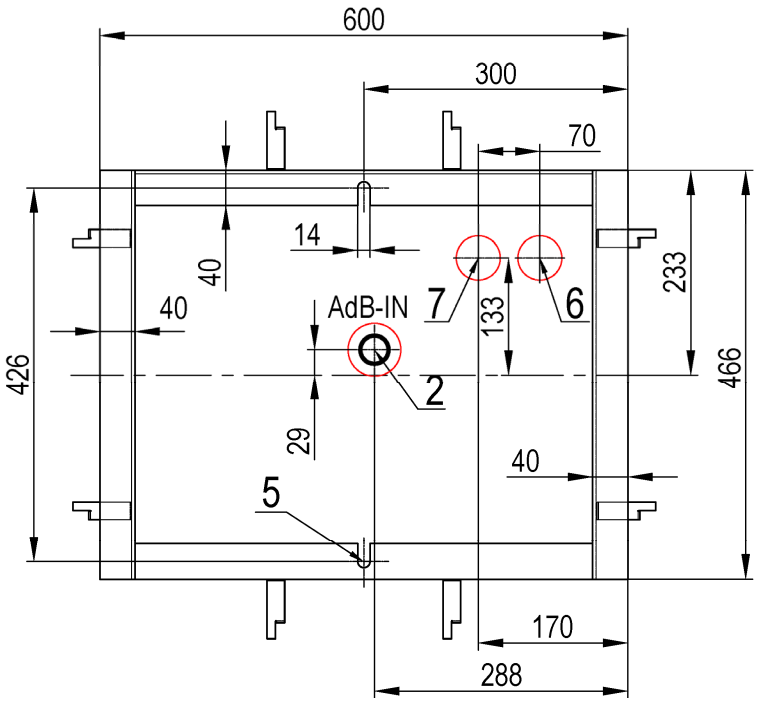

BMP512.SD/AdB

(two AdBlue meters, two AdBlue hoses)

- *BMP512.SD /AdB*
- *BMP512.SL(R) /AdB*

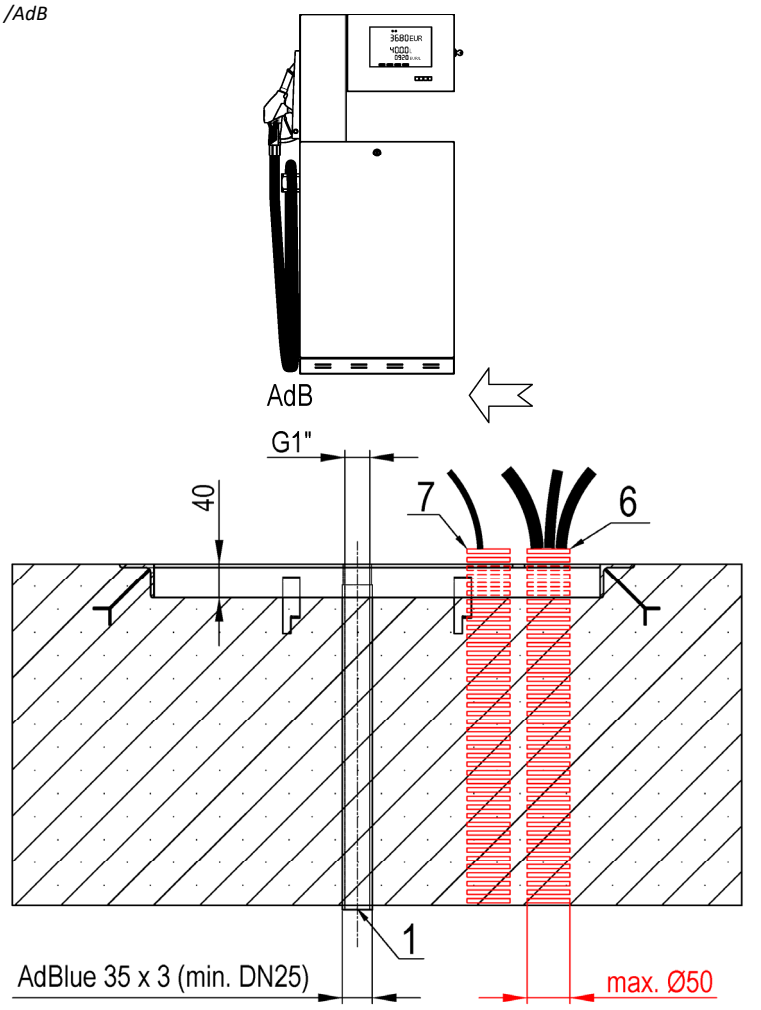

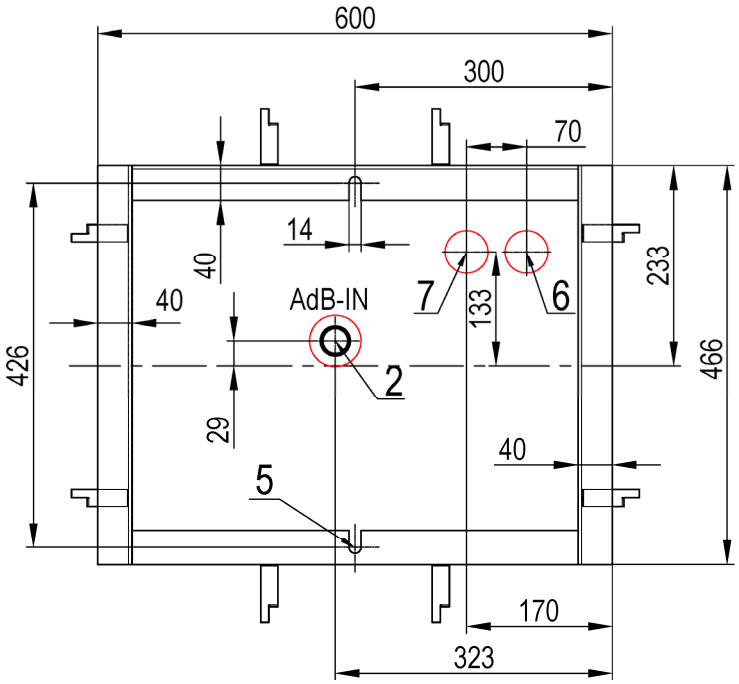

1.3.2. SHARK ECONOMY ADBLUE®

BMP512.SXD/AdB

(one AdBlue inlet, two AdBlue hoses)

- *BMP512.SXL(R) /AdB*
- *BMP512.SXD /AdB*
- *BMP512.SXL(R)/AdB-NC*
- *BMP512.SXD/AdB-NC*

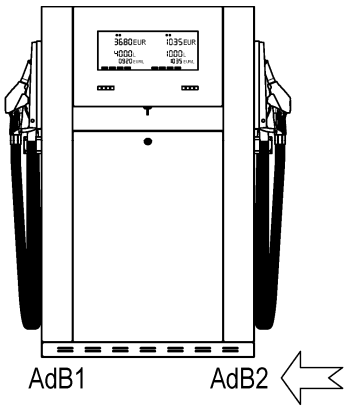

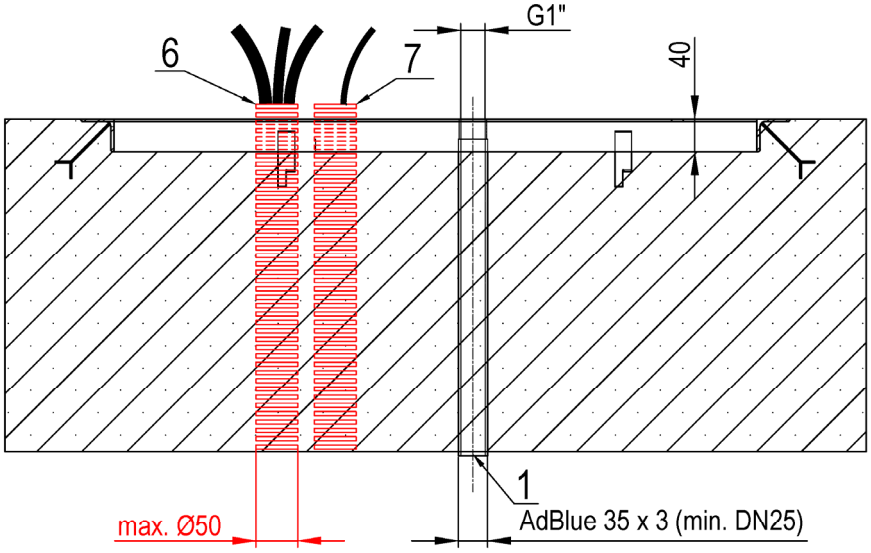

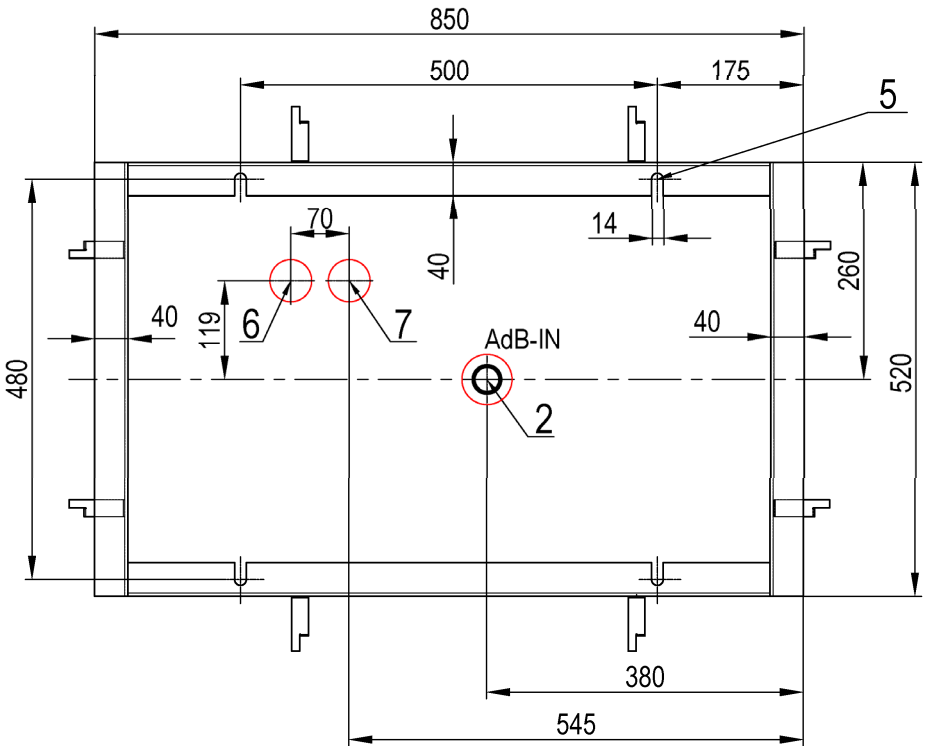

BMP522.SXD/AdB

(two AdBlue inlets, two AdBlue hoses)

- *BMP522.SXL(R) /AdB*
- *BMP522.SXD /AdB*
- *BMP522.SXL(R)/AdB-NC*
- *BMP522.SXD/AdB-NC*

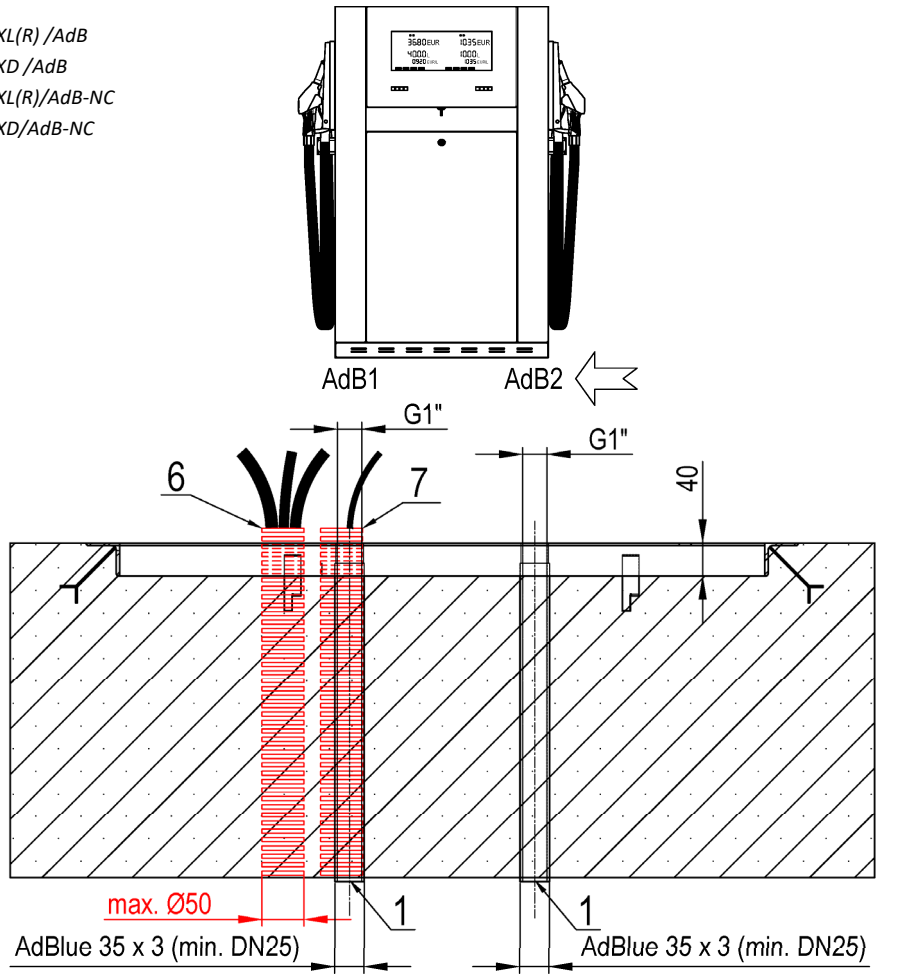

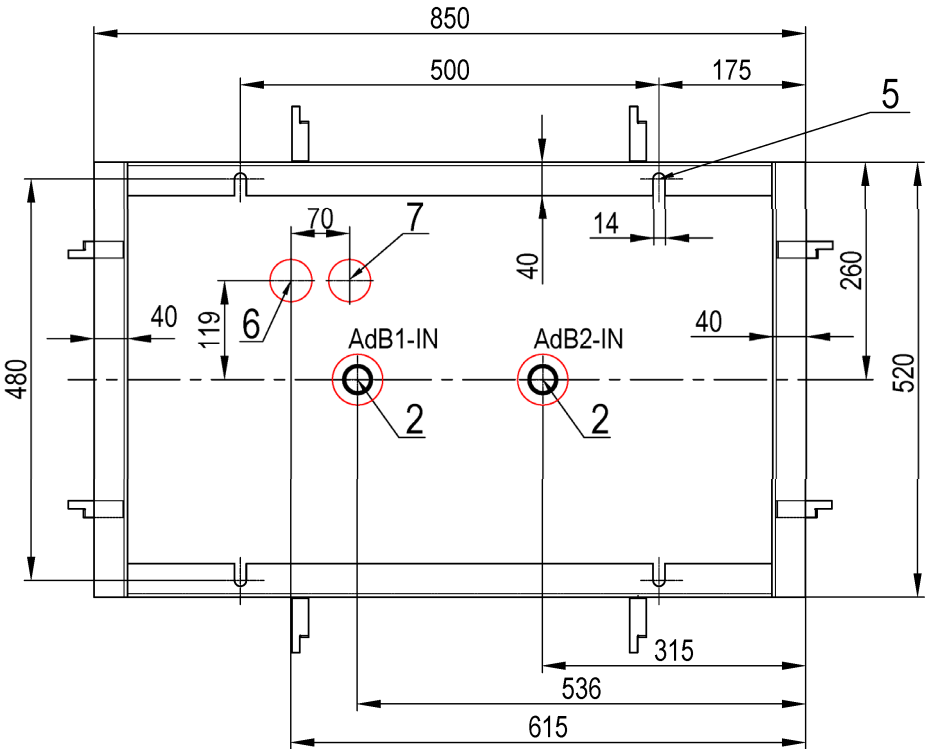

1.3.3. OCEAN TOWER ADBLUE®

BMP4012.OWD/AdB

(dispenser with internal heating system)

- *BMP4011.OWL(R) /AdB*
- *BMP4012.OWD /AdB*

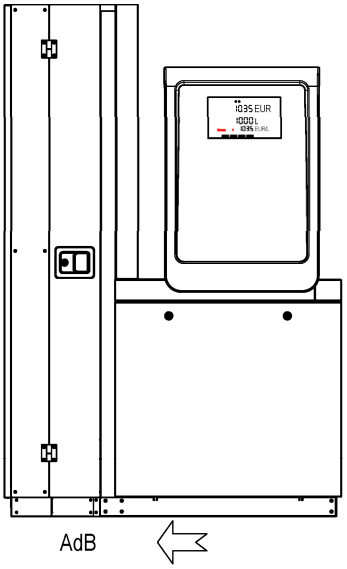

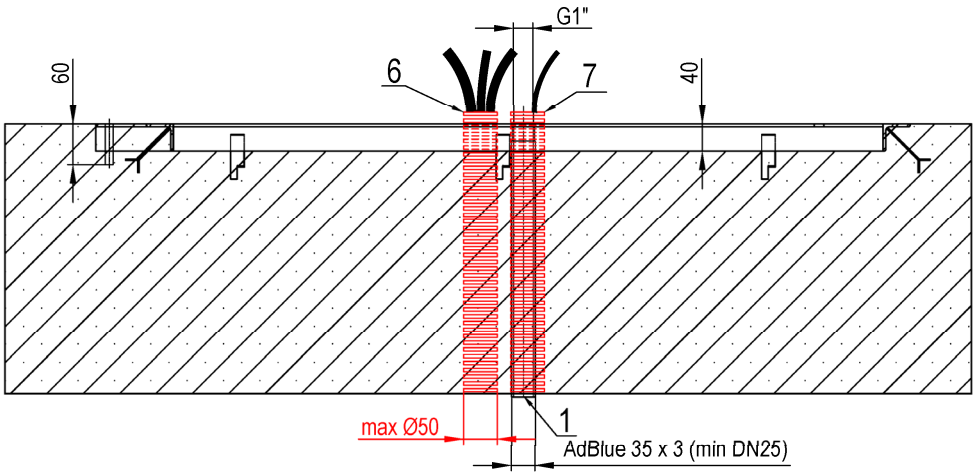

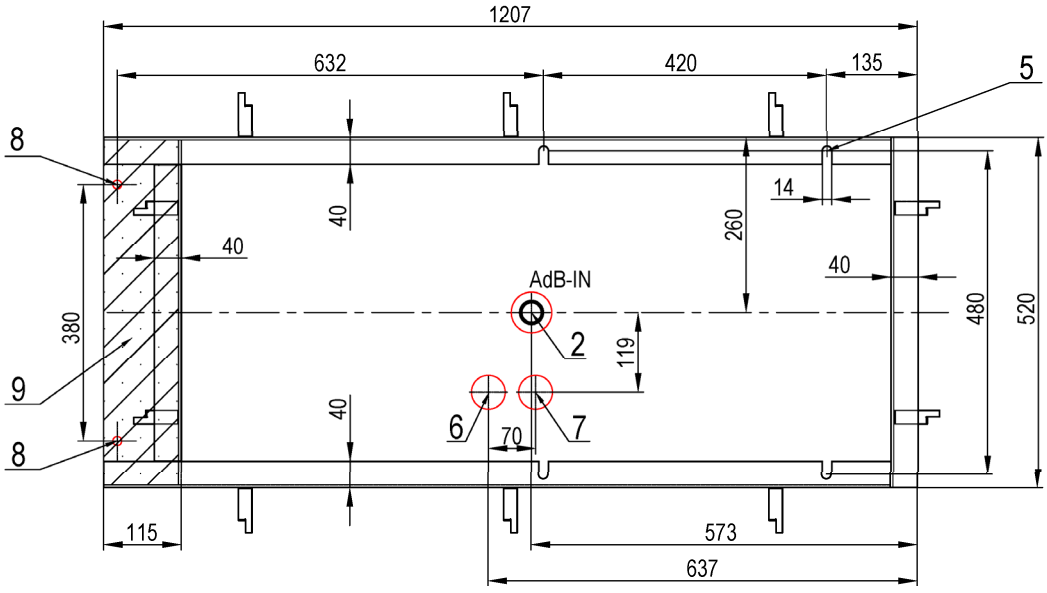

BMP4014.OWD/AdB

(dispenser with internal heating system)

- *BMP4012.OWL(R) /AdB*
- *BMP4014.OWD /AdB*

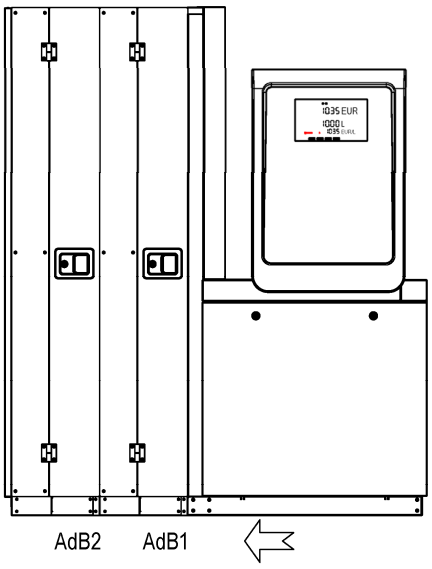

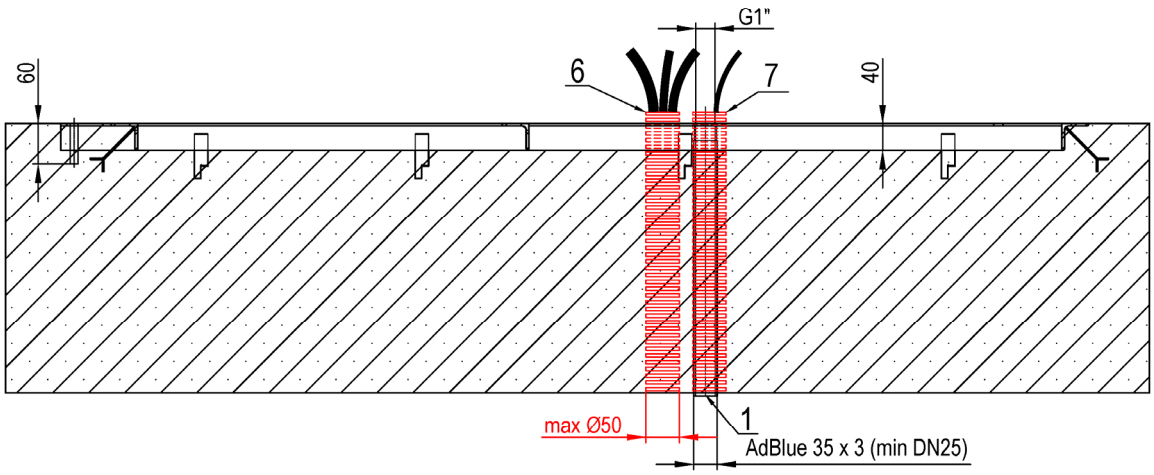

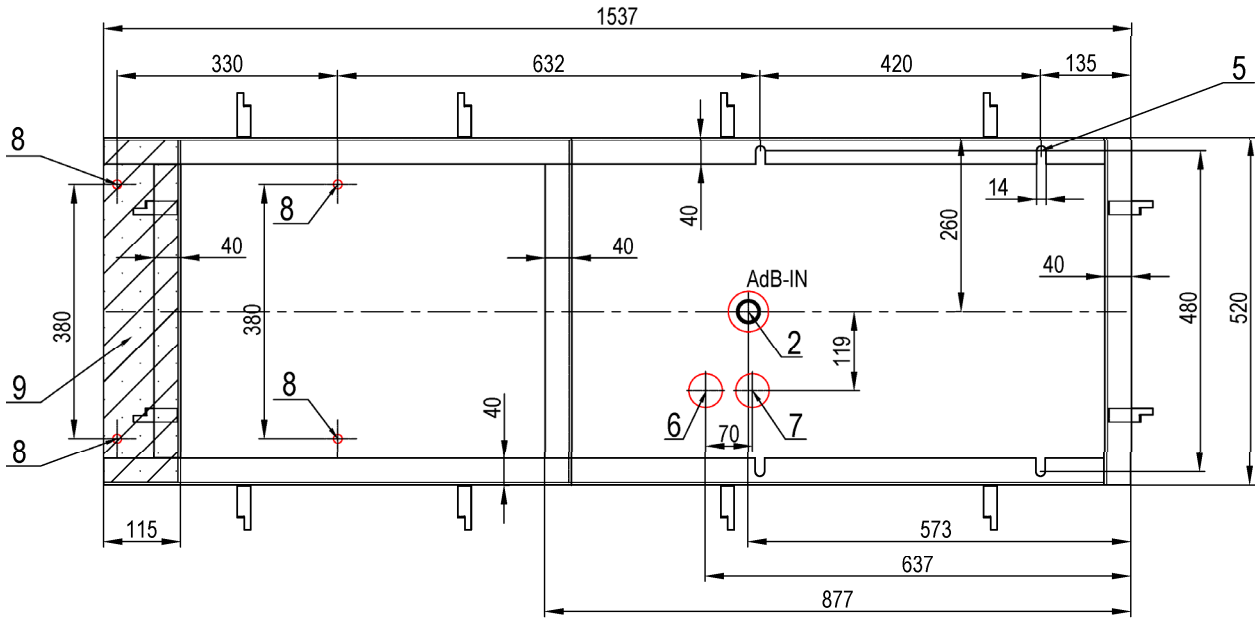

BMP4012.OWD/AdB/MAS

(dispenser with internal heating system with one output for satellite)

- *BMP4011.OWL(R) /AdB/MAS*
- *BMP4012.OWD /AdB/MAS*

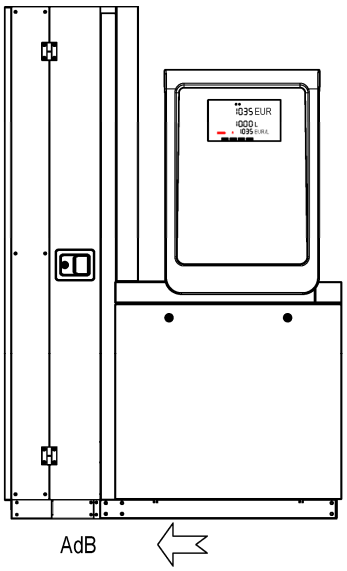

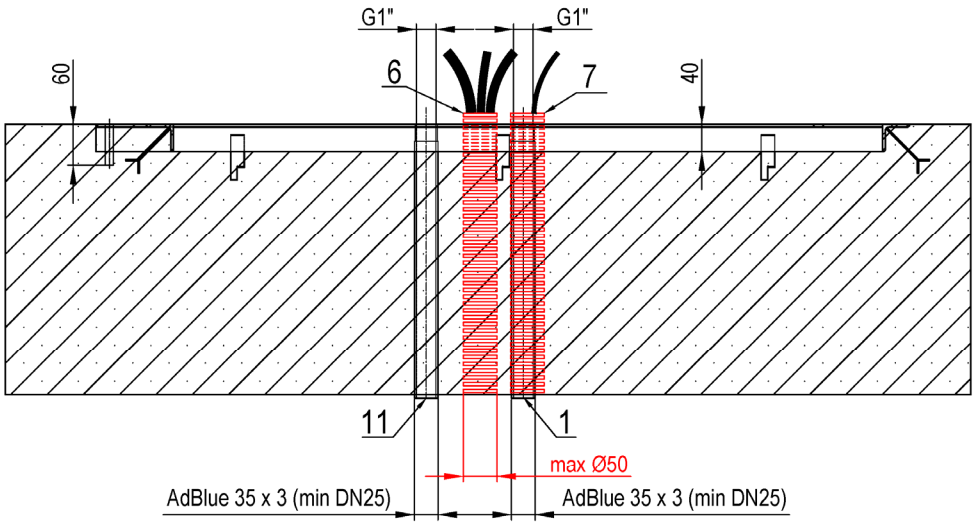

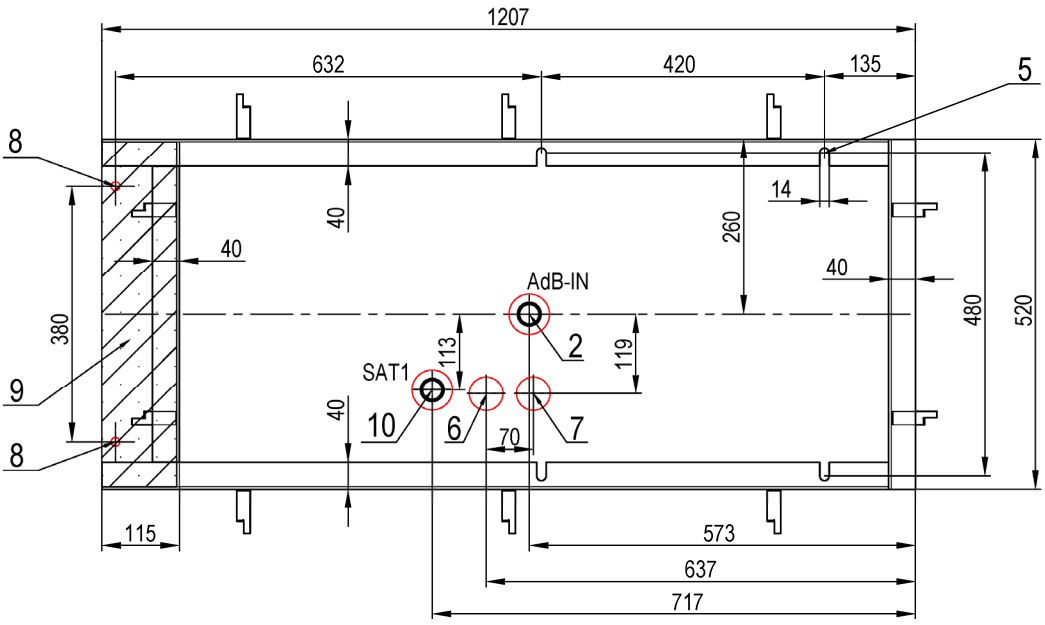

BMP4012.OWD/AdB/MAS/MAS

(dispenser with internal heating system with two outputs for satellites)

- *BMP4011.OWL(R) /AdB/MAS/MAS*
- *BMP4012.OWD /AdB/MAS/MAS*

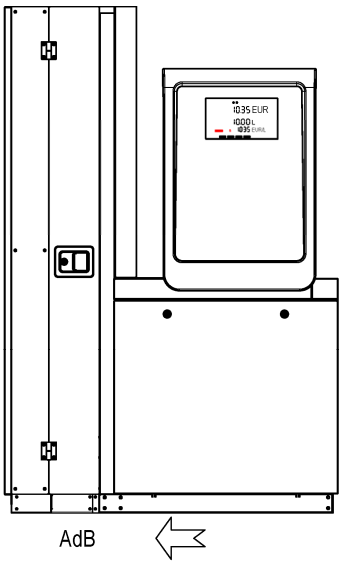

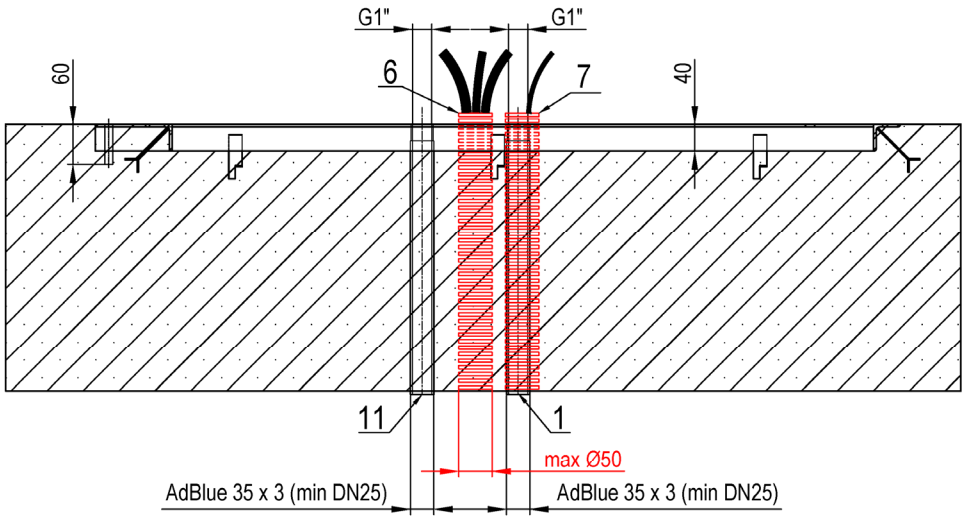

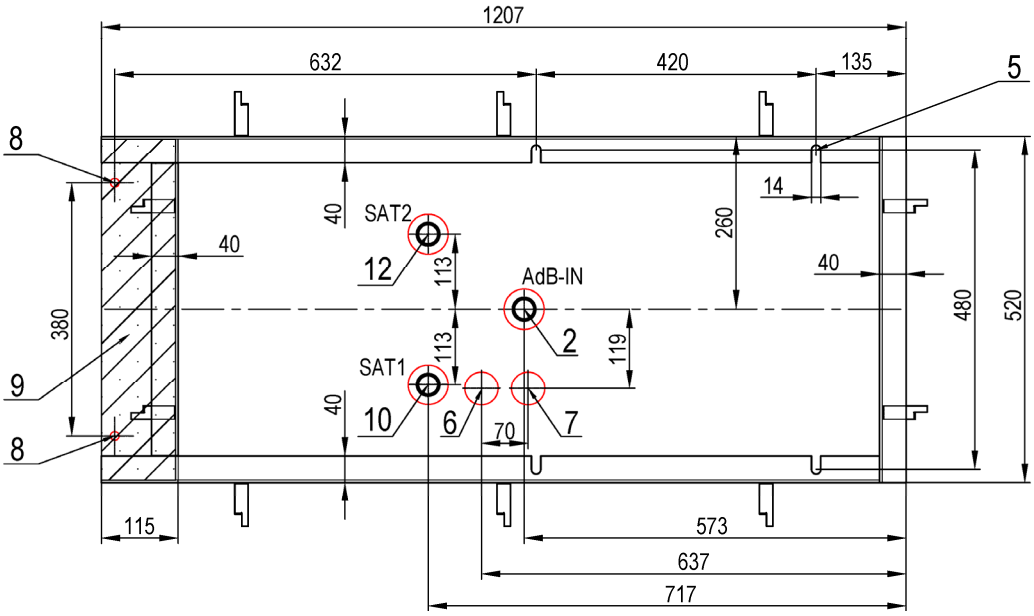

BMP4012.OWD/AdB/T250

(dispenser with internal heating system; with two nozzles, pump, and storage tank with volume 250 L)

- *BMP4011.OWL(R) /AdB/T250*
- *BMP4012.OWD /AdB/T250*

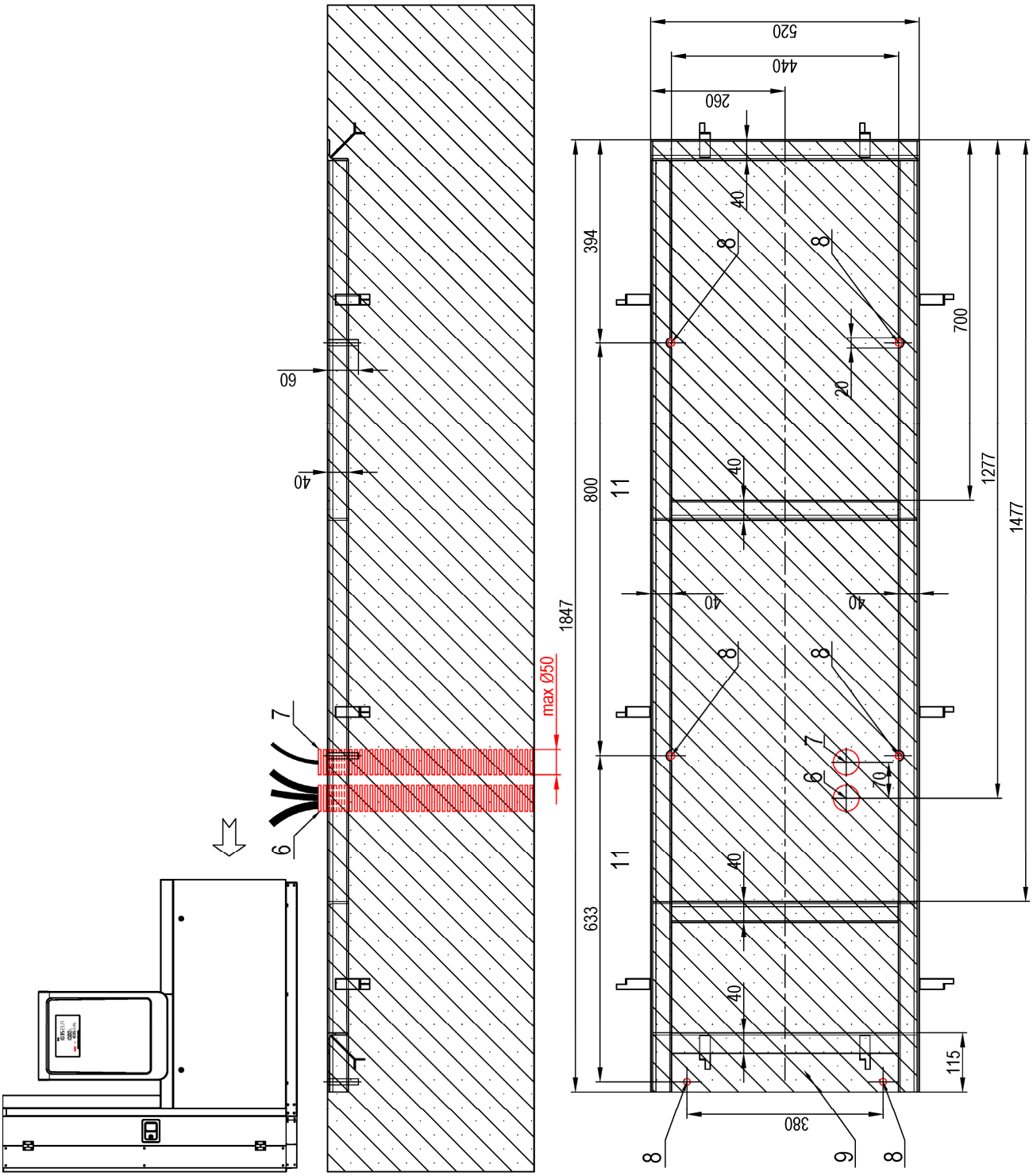

BMP4012.OWD/AdB/T500

(dispenser with internal heating system; with two nozzles, pump and two storage tanks with total volume 500 L)

- *BMP4011.OWL(R) /AdB/T500*
- *BMP4012.OWD /AdB/T500*

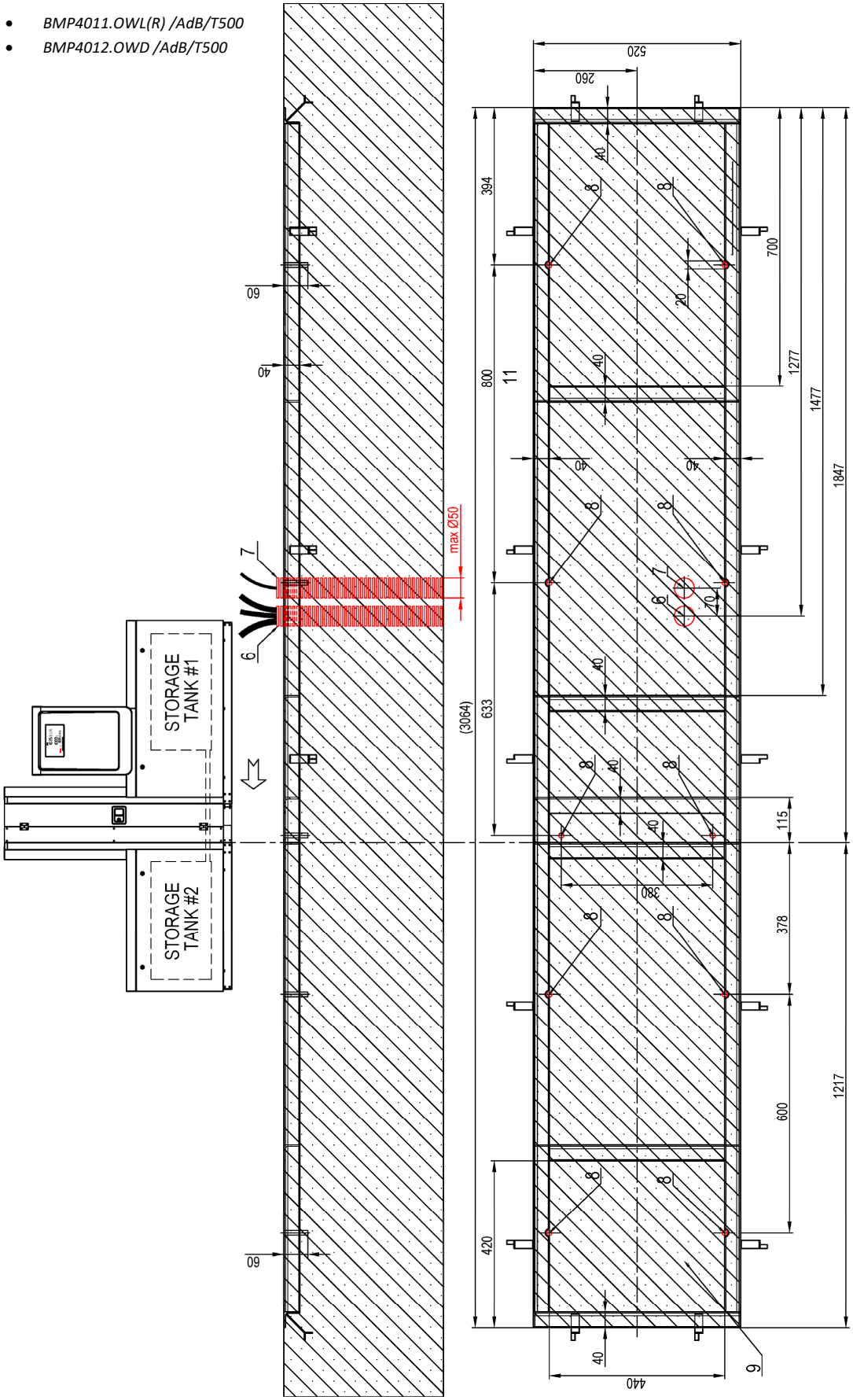

1.4. WSE DISPENSERS/ WSE STOJANY/ WSE КОЛОНКИ/ WSE-ZAPFSÄULEN/ DISTRIBUTEURS DE LIQUIDE LAVE-VITRES (WSE)/ DISTRIBUTORE WSE

Legends/Legenda/Легенда/Legende/Légende:

1
- **EN** **Input pressure piping for windshield washer fluid TR 35 x 3 with outer thread (male) G1”**
- **CZ** Vstupní tlakové potrubí pro kapalinu do ostřikovačů TR 35 x 3 s vnějším závitem G1"
- **RU** Входной напорной трубопровод для стеклоомывательной жидкости TR 35 x 3 с внешной резбой G1“
- **DE** Eintrittsdruckleitung für Scheibenwaschwasser TR 35 x 3 mit Innengewinde G1"
- **FR** Tuyauterie d’entrée sous pression pour liquide lave-vitres TR 35 x 3 avec filetage externe G1"
- **IT** Tubazione pressione ingresso AdBlue® TR 35 x 3 con filettatura esterna G1"

2
- **EN** **Inlet pressure piping axis**
- **CZ** Osa vstupního tlakového potrubí
- **RU** Ось входного напорного трубопровода
- **DE** Achse der Eintrittsdruckleitung
- **FR** Axe de la tuyauterie d’entrée sous pression
- **IT** Asse tubazione pressione in ingresso

3
- **EN** **Reserved**
- **CZ** Rezervováno
- **RU** Резервный
- **DE** Reserviert
- **FR** Réservé
- **IT** Riservato

4
- **EN** **Reserved**
- **CZ** Rezervováno
- **RU** Резервный
- **DE** Reserviert
- **FR** Réservé
- **IT** Riservato

5
- **EN** **Anchoring holes**
- **CZ** Kotvící otvory
- **RU** Анкерные отверстия
- **DE** Ankerbohrungen
- **FR** Orifices d’ancrage
- **IT** Fori di fissaggio

6
- **EN** **Power supply cable(s) output**
- **CZ** Výstup elektrických kabelů pro napájení stojanu
- **RU** Выход кабелей питания колонки
- **DE** Austritt der Stromkabel für Zapfsäulenspeisung
- **FR** Sortie des câbles électriques d’alimentation de l’appareil distributeur
- **IT** Uscita cavo/i di alimentazione

7
- **EN** **Data cable(s) output**
- **CZ** Výstup elektrických kabelů datovou linku
- **RU** Выход кабелей передачи данных
- **DE** Austritt der Stromkabel für Datenleitung
- **FR** Sortie des câbles électriques de transmission de données
- **IT** Uscita cavo/i segnali

8
- **EN** **Axis of auxiliary holes (13x27mm) in the dispenser base for fixing to the concrete using dowels and screws Ø12**
- **CZ** Osa pomocných otvorů (13x27mm) v základně stojanu pro připevnění k betonovému podloží pomocí hmoždinek a šroubů Ø12
- **RU** Ось вспомогательных отверстий (13x27мм) в основании ТРК для крепления к бетону дюбелями и шурупами Ø12
- **DE** Achse der Hilfslöcher (13x27mm) in der Zapfsäulebasis zur Befestigung am Beton mit Dübeln und Schrauben Ø12
- **FR** Axe des trous auxiliaires (13x27mm) dans la base du distributeur pour fixation au béton à l'aide de chevilles et vis Ø12
- **IT** Asse fori ausiliari (13x27mm) nella base dispenser per fissaggio al calcestruzzo mediante tasselli e viti Ø12

9
- **EN** **This surface must be at the same level as the base frame!**
- **CZ** Tato plocha musí být na stejné úrovni se základovým rámem!
- **RU** Эта поверхность должна быть на том же уровне как базовая рама!
- **DE** Diese Fläche muss auf derselben Ebene wie der Fundamentrahmen sein!
- **FR** Cette surface doit se trouver au même niveau que le cadre de base !
- **IT** Questa superficie deve essere allo stesso livello del telaio di base!

⇦
- **EN** **Recommended direction of vehicles arrival to the dispenser**
- **CZ** Doporučený směr příjezdu vozidel k výdejnímu stojanu
- **RU** Рекомендуемое направление приезда автомобилов к колонке
- **DE** Empfohlene Anfahrtsrichtung der Fahrzeuge zur Zapfsäule
- **FR** Sens d’arrivée recommandé des véhicules vers l’appareil distributeur
- **IT** Direzione raccomandata di arrivo veicoli al distributore

1.4.1. OCEAN TOWER WSE

BMP4012.OWD/WSE

- *BMP4011.OWL(R) /WSE*
- *BMP4012.OWD /WSE*

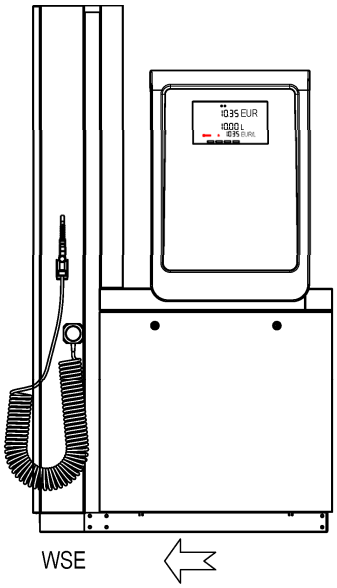

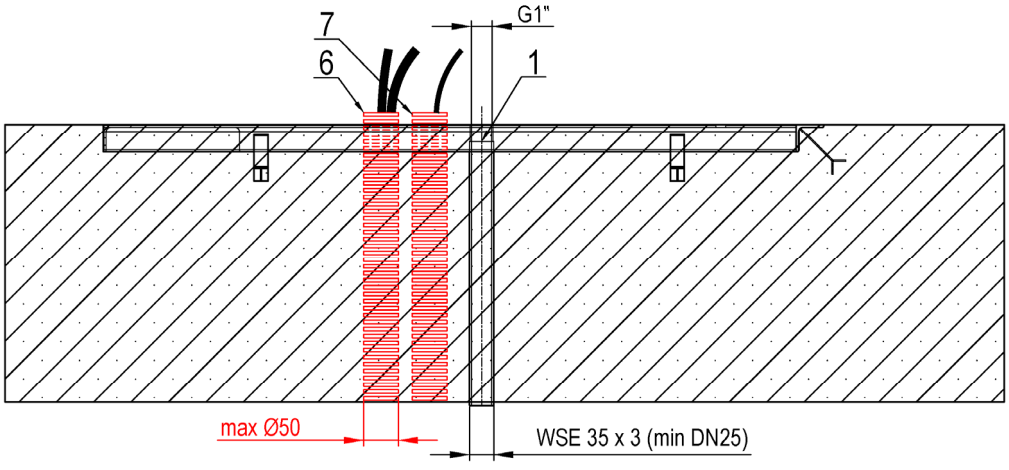

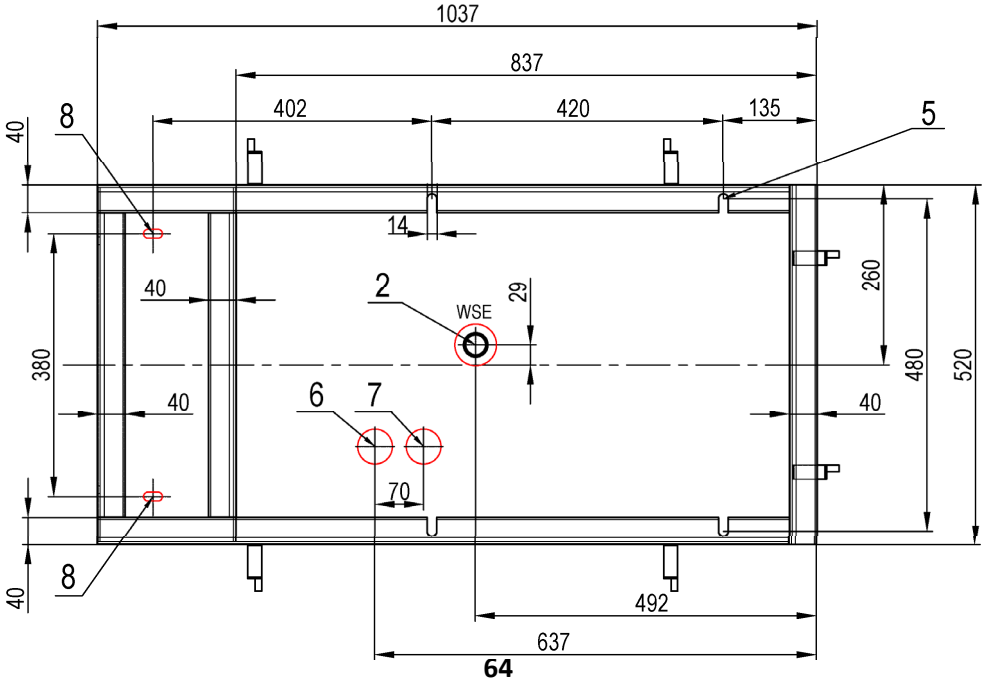

1.4.2. OCEAN SMART WSE

BMP4012.OSD/WSE

- *BMP4011.OSL(R) /WSE*
- *BMP4012.OSD /WSE*

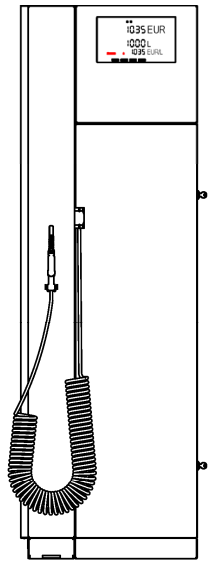

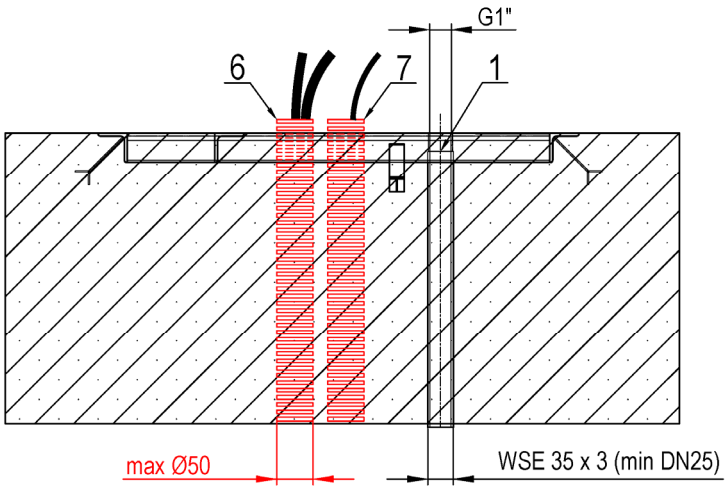

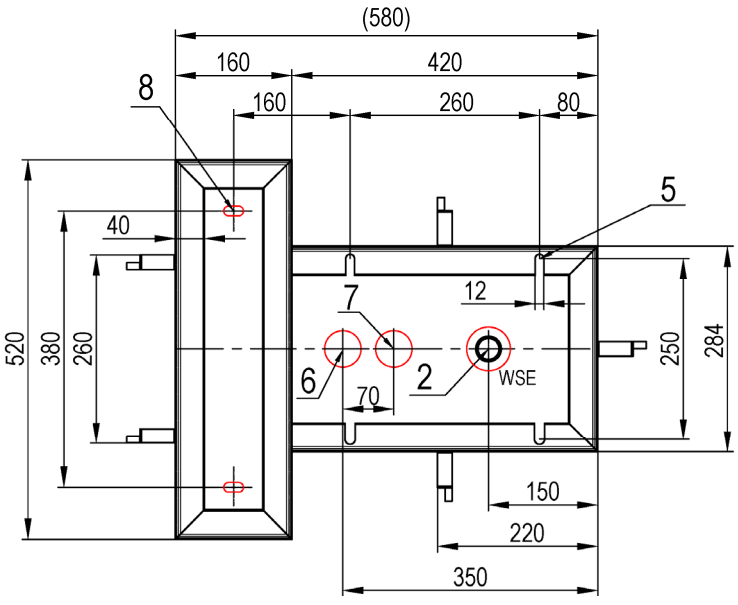

1.5. CNG DISPENSERS/ CNG STOJANY/ CNG КОЛОНКИ/ CNG-ZAPFSÄULEN/ DISTRIBUTEURS DE GAZ NATUREL/ DISTRIBUTORE METANO

Legends/Legenda/Легенда/Legende/Légende:

1

EN	**Inlet pressure piping axis ø12 or ø16 (high flow /H) for pressure sections I., II. and III.**
CZ	Osa vstupního plnicího tlakového potrubí ø12 nebo ø16 (zvýšený výdej /H) pro tlakové sekce I., II. a III.
RU	Ось входного напорного трубопровода ø12 или ø16 (высокий расход /H) для секций давления I., II. и III.
DE	Achse der Eintrittsdruckleitung ø12 oder ø16 (erhöhte Abnahme /H) für Drucksektionen I., II. und III.
FR	Axe de la tuyauterie de remplissage sous pression ø12 ou ø16 (débit accru /H) pour les sections sous pression I., II. et III.
IT	Asse tubazione pressione in ingresso ø12 o ø16 (alta portata /H) per sezioni di pressione I., II. e III.

2

EN	**Venting piping axis, ø6 (OD) for exhausting gas from the nozzle after disconnection from the vehicle tank.**
CZ	Osa vratného odvětrávacího potrubí ø6 (vnější průměr) pro odvod plynu z plnicí koncovky po jejím odpojení od nádrže vozidla.
RU	Ось возвратного вентиляционного трубопровода ø6 для возврата газа из пистолета после отключения от машины
DE	Achse der Rückleitung für die Ablüftung ø6 (Innendurchmesser) für die Gasableitung aus dem Füllstutzen nach dem Abtrennen vom Fahrzeugtank.
FR	Axe de la tuyauterie d'aération de retour ø6 (diamètre extérieur) pour l'évacuation des gaz depuis le pistolet de remplissage de carburant après sa déconnexion du réservoir du véhicule.
IT	Asse tubazione di ritorno ø6 (diametro esterno) per l'evacuazione dei gas dalla pistola di rifornimento dopo che è stata scollegata dal serbatoio del veicolo

3

EN	**Anchoring holes**
CZ	Kotvící otvory
RU	Анкерные отверстия
DE	Ankerbohrungen
FR	Orifices d'ancrage
IT	Fori di fissaggio

4

EN	**Power supply cable(s) output**
CZ	Výstup elektrických kabelů pro napájení stojanu
RU	Выход кабелей питания колонки
DE	Austritt der Stromkabel für Zapfsäulenspeisung
FR	Sortie des câbles électriques d'alimentation de l'appareil distributeur
IT	Uscita cavo/i di alimentazione

5

EN	**Data cable(s) output**
CZ	Výstup elektrických kabelů datovou linku
RU	Выход кабелей передачи данных
DE	Austritt der Stromkabel für Datenleitung
FR	Sortie des câbles électriques de transmission de données
IT	Uscita cavo/i segnali

6

EN	**Inlet ball valve for filling pressure piping with outer diameter ø12 or ø16 (high flow/H). The valve is a part of the dispenser.**
CZ	Vstupní kulový ventil pro plnicí potrubí s vnějším průměrem ø12 nebo ø16 (zvýšený výdej /H). Ventil je součástí stojanu.
RU	Входной шаровой клапан напорного трубопровода ø12 или ø16 (высокий расход /H). Клапан является частью колонки.
DE	Eintrittskugelhahn für die Eintrittsleitung mit Außendurchmesser ø12 oder ø16 (erhöhte Abnahme /H). Der Kugelhahn ist Bestandteil der Zapfsäule.
FR	Vanne à boisseau sphérique pour le tuyau de remplissage avec diamètre extérieur ø12 ou ø16 (débit accru /H). La vanne fait partie de l'appareil distributeur.
IT	Valvola a sfera ingresso per riempimento tubazioni in pressione con diametro esterno ø12 o ø16 (alta portata/H). La valvola fa parte del distributore

7

EN	**Venting piping ø6 (OD) for exhausting gas from the nozzle after disconnection from the vehicle tank.**
CZ	Vratné odvětrávací potrubí ø6 (vnější průměr) pro odvod plynu z plnicí koncovky po jejím odpojení od nádrže vozidla.
RU	Трубопровод вентиляции ø6 для возврата газа из пистолета после отключения от машины.
DE	Achse der Rückleitung für die Ablüftung ø6 (Außendurchmesser) für die Gasableitung aus dem Füllstutzen nach dem Abtrennen vom Fahrzeugtank.
FR	Tuyauterie d'aération de retour ø6 (diamètre extérieur) pour l'évacuation des gaz depuis le pistolet de remplissage de carburant après sa déconnexion du réservoir du véhicule.
IT	Tubazione di ritorno ø6 (diametro esterno) per l'evacuazione dei gas dalla pistola di rifornimento dopo che è stata scollegata dal serbatoio del veicolo

⇦

EN	**Recommended direction of vehicles arrival to the dispenser**
CZ	Doporučený směr příjezdu vozidel k výdejnímu stojanu
RU	Рекомендуемое направление приезда автомобилов к колонке
DE	Empfohlene Anfahrtsrichtung der Fahrzeuge zur Zapfsäule
FR	Sens d'arrivée recommandé des véhicules vers l'appareil distributeur
IT	Direzione raccomandata di arrivo veicoli al distributore

1.5.1. OCEAN SMART CNG

BMP4032.OSD/CNG

- *BMP4032.OSD/CNG*
- *BMP4032.OSD/CNG/H*
- *BMP4031.OSL(R)/CNG*
- *BMP4031.OSR(L)/CNG/H*
- *BMP4012.OSD/CNG*
- *BMP4011.OSR(L)/CNG*
- *BMP4012.OSD/CNG/H*
- *BMP4011.OSR(L)/CNG/H*
- *BMP4022.OSD/CNG*
- *BMP4021.OSR(L)/CNG*
- *BMP4022.OSD/CNG/H*
- *BMP4021.OSR(L)/CNG/H*

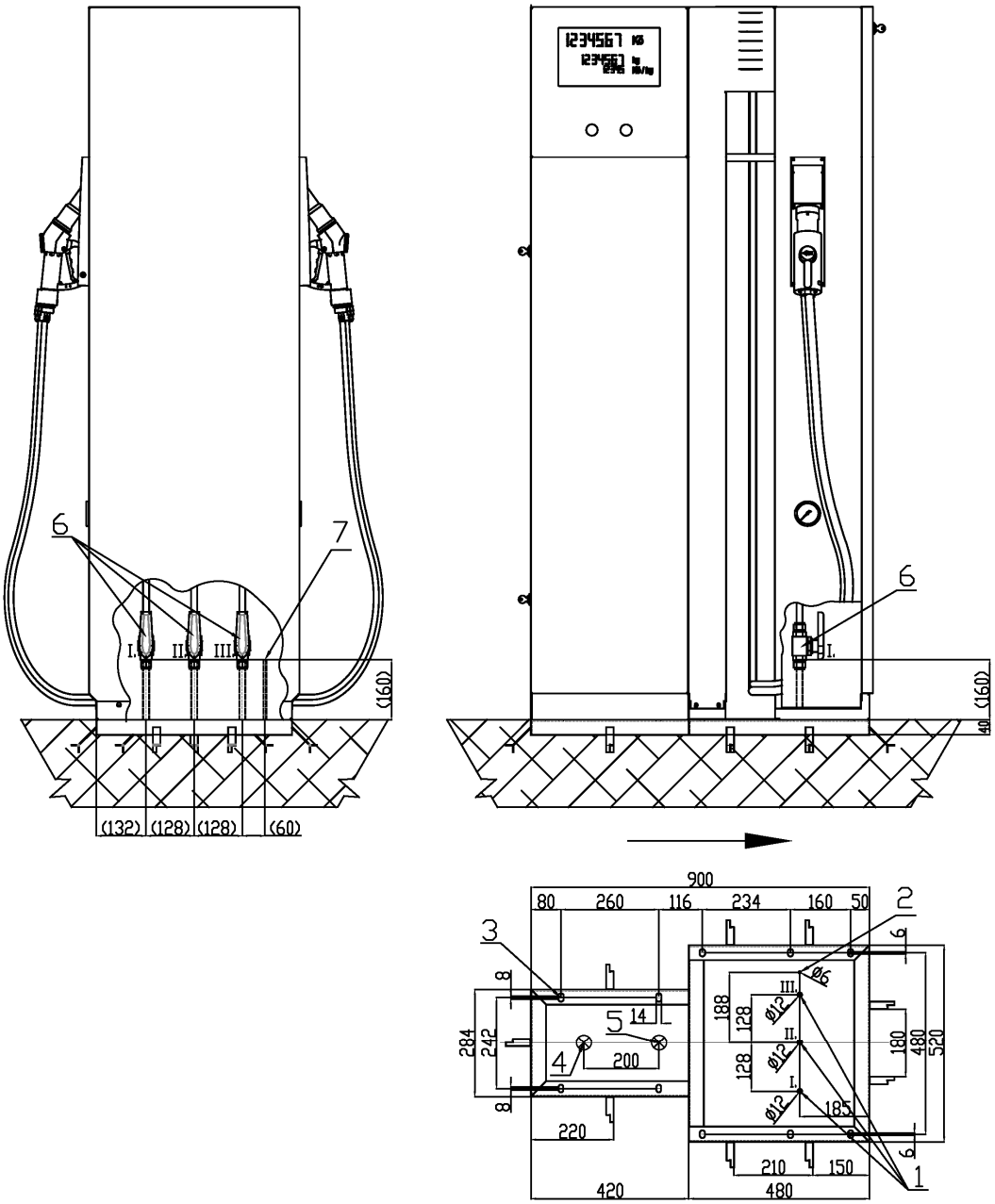

BMP4034.OSD/CNG/H/H

- *BMP4034.OSD/CNG/H/H*
- *BMP4032.OSL(R)/CNG/H*
- *BMP4014.OSD/CNG/H/H*
- *BMP4012.OSR(L)/CNG/H*
- *BMP4024.OSD/CNG/H/H*
- *BMP4022.OSR(L)/CNG/H*

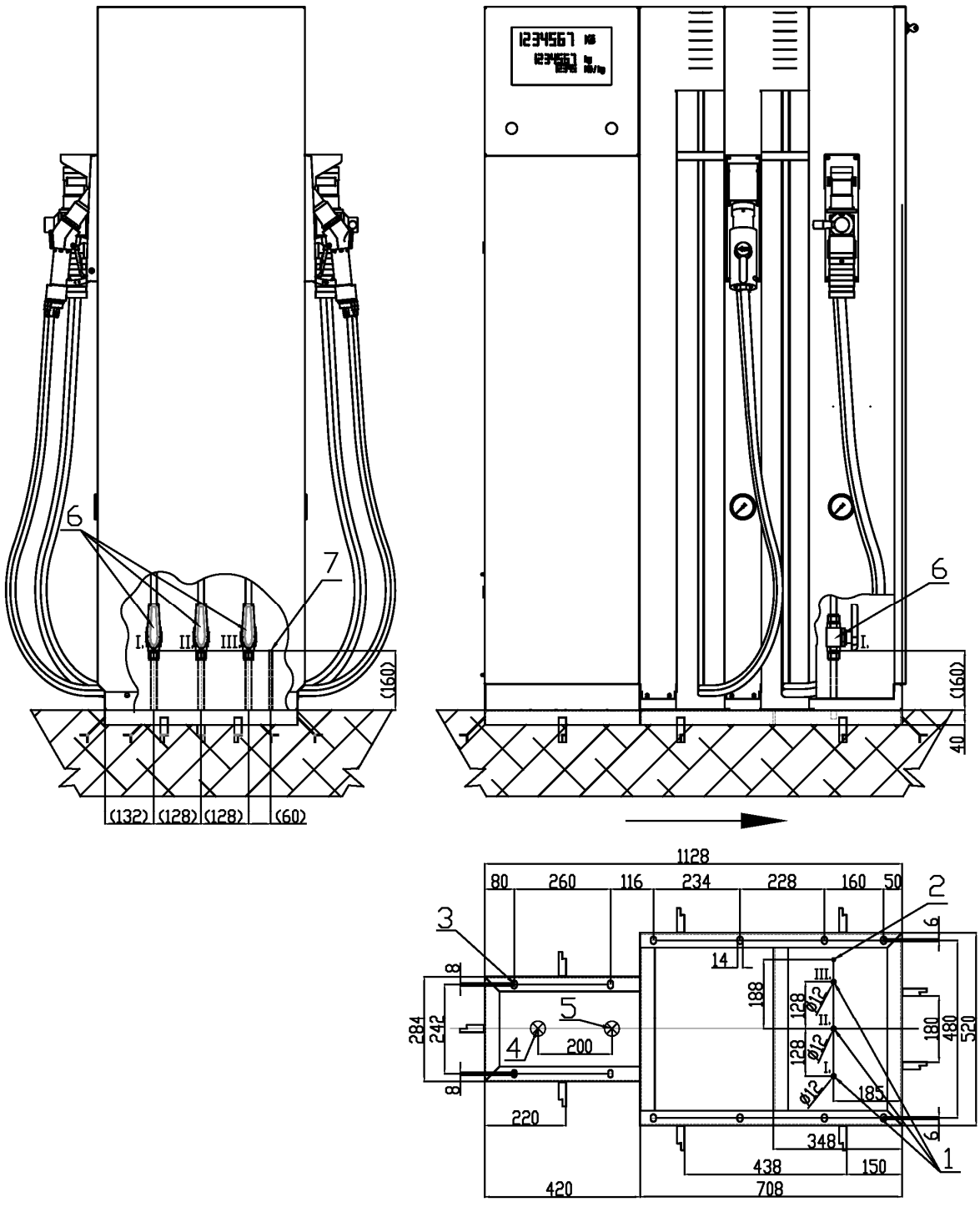

1.5.2. OCEAN TOWER CNG

BMP4032.OWD/CNG

- *BMP4032.OWD/CNG*
- *BMP4032.OWD/CNG/H*
- *BMP4031.OWL(R)/CNG*
- *BMP4031.OWR(L)/CNG/H*
- *BMP4012.OWD/CNG*
- *BMP4011.OWR(L)/CNG*
- *BMP4012.OWD/CNG/H*
- *BMP4011.OWR(L)/CNG/H*
- *BMP4022.OWD/CNG*
- *BMP4021.OWR(L)/CNG*
- *BMP4022.OWD/CNG/H*
- *BMP4021.OWR(L)/CNG/H*

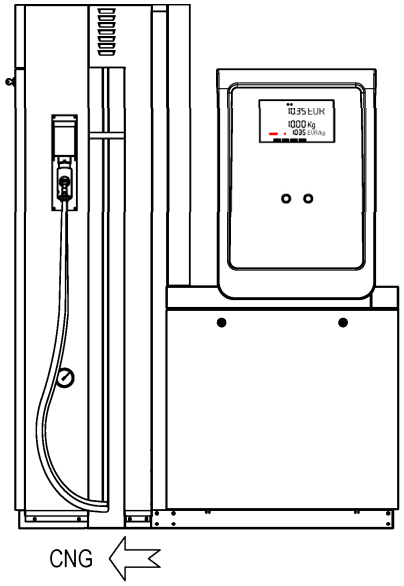

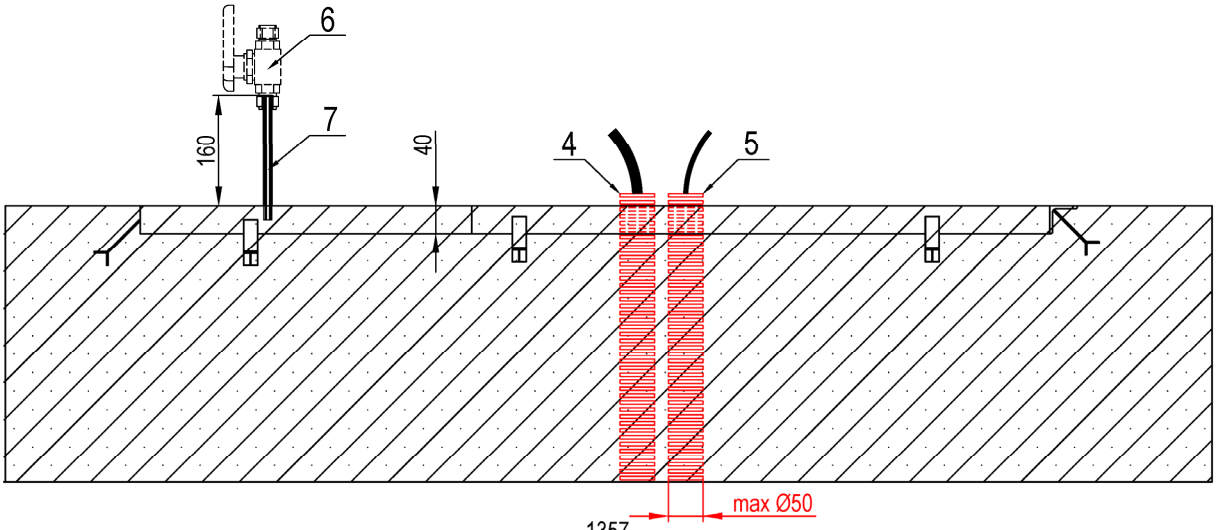

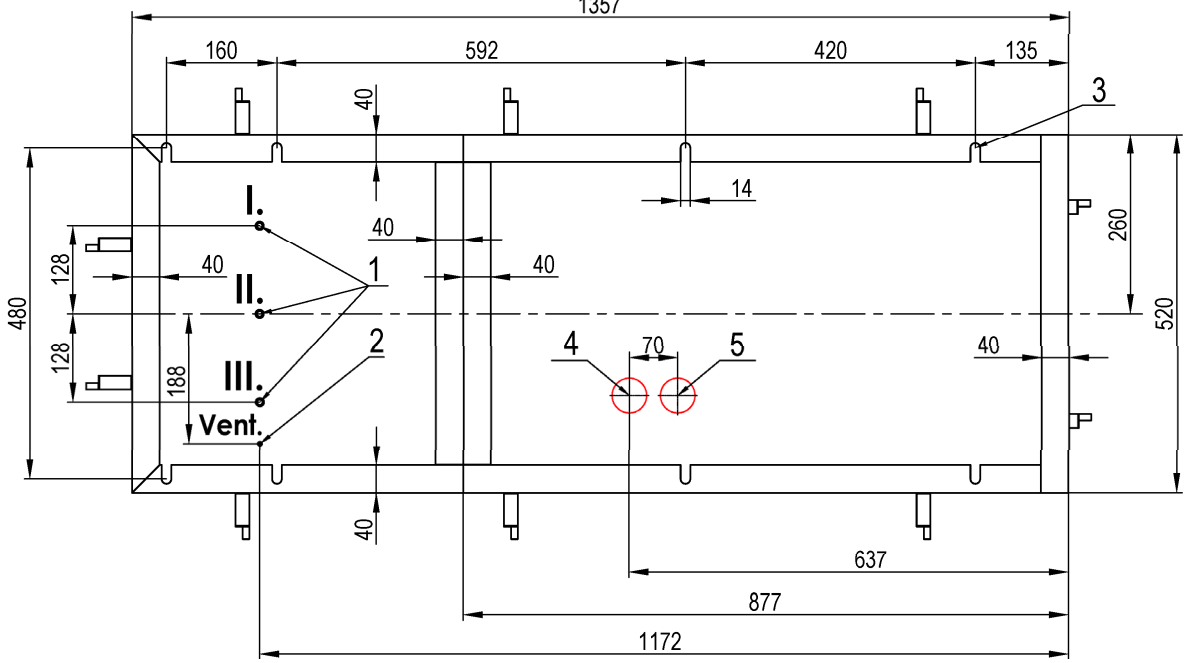

BMP4034.OWD/CNG/H/H

- *BMP4034.OWD/CNG/H/H*
- *BMP4032.OWL(R)/CNG/H*
- *BMP4014.OWD/CNG/H/H*
- *BMP4012.OWR(L)/CNG/H*
- *BMP4024.OWD/CNG/H/H*
- *BMP4022.OWR(L)/CNG/H*

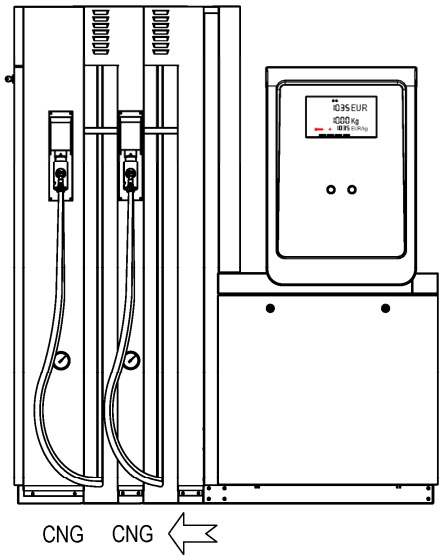

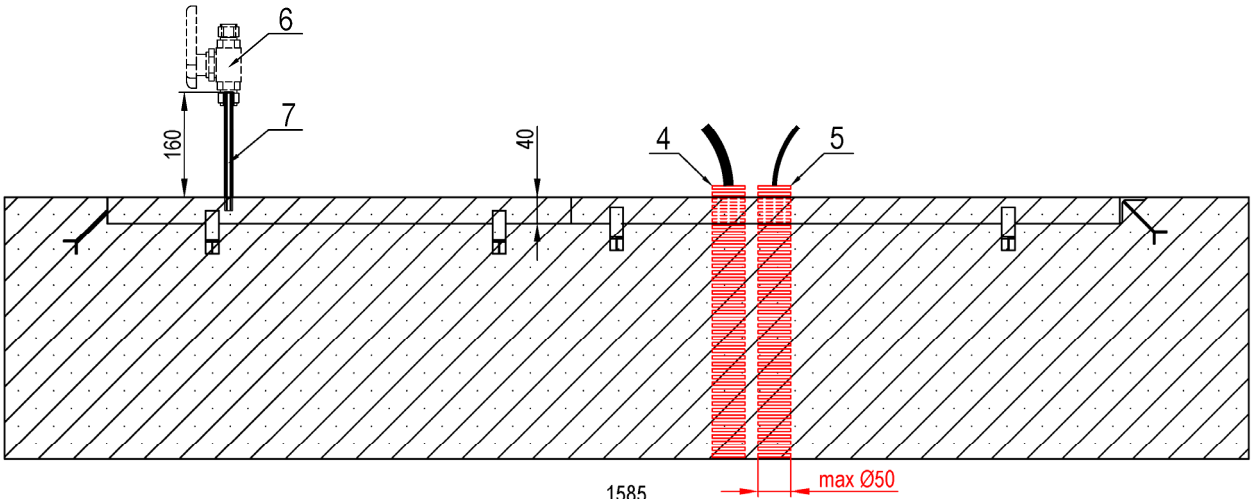

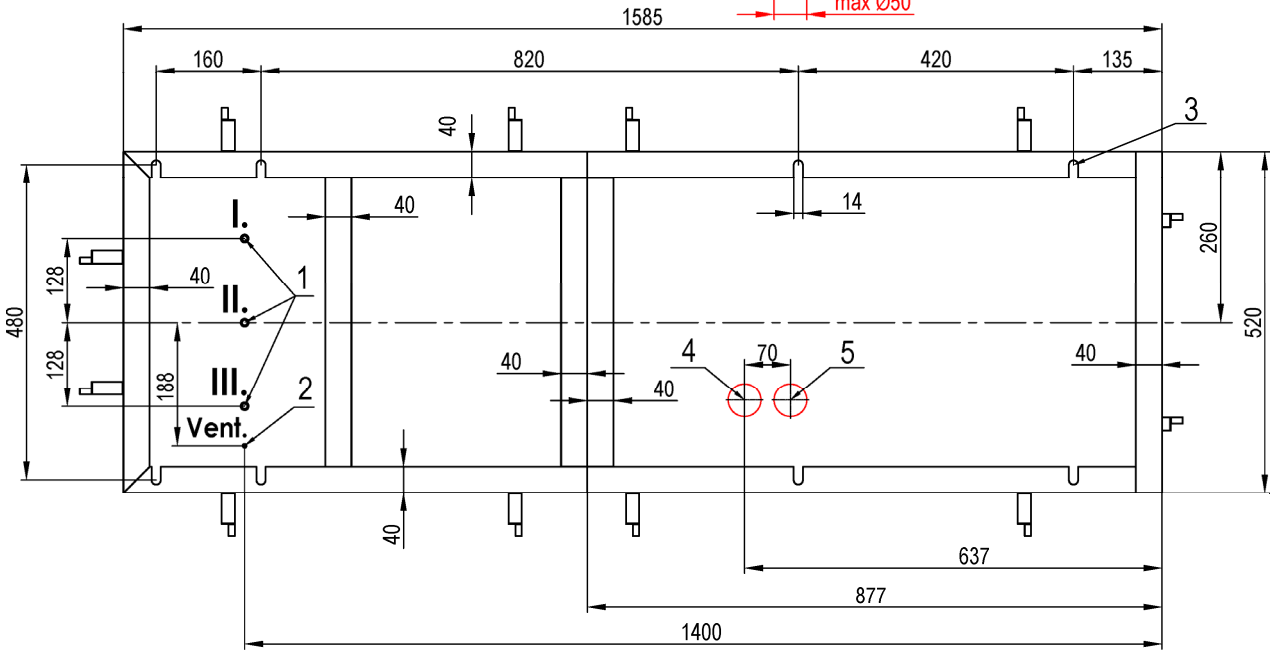

1.6. H2 DISPENSERS/ H2 STOJANY/ H2 КОЛОНКИ/ H2-ZAPFSÄULEN/ DISTRIBUTEURS D'HYDROGÈNE / DISTRIBUTORI DI IDROGENO

Legends/Legenda/Легенда/Legende/Légende:

1

EN	**Inlet pressure piping axis ø 9/16“**
CZ	Osa vstupního plnicího tlakového potrubí ø 9/16“
RU	Ось входного напорного трубопровода ø 9/16“
DE	Achse der Eintrittsdruckleitung ø 9/16“
FR	Axe de la tuyauterie de remplissage sous pression ø 9/16“
IT	Asse tubazione pressione in ingresso ø 9/16“

2

EN	**Venting piping axis, ø12 mm (OD) for exhausting gas from the nozzle after disconnection from the vehicle tank.**
CZ	Osa vratného odvětrávacího potrubí ø12 mm (vnější průměr) pro odvod plynu z plnicí koncovky po odpojení od nádrže vozidla.
RU	Ось возвратного вентиляционного трубопровода ø12 мм для возврата газа из пистолета после отключения от машины
DE	Achse der Rückleitung für die Ablüftung ø12 mm (Außendurchmesser) für die Gasableitung aus dem Füllstutzen nach dem Abtrennen vom Fahrzeugtank.
FR	Axe de la tuyauterie d’aération de retour ø12 mm (diamètre extérieur) pour l’évacuation des gaz depuis le pistolet de remplissage de carburant après sa déconnexion du réservoir du véhicule.
IT	Asse tubazione di ritorno ø12 mm (diametro esterno) per l’evacuazione dei gas dalla pistola di rifornimento dopo che è stata scollegata dal serbatoio del veicolo

3

EN	**Anchoring holes**
CZ	Kotvící otvory
RU	Анкерные отверстия
DE	Ankerbohrungen
FR	Orifices d’ancrage
IT	Fori di fissaggio

4

EN	**Power supply cable(s) output**
CZ	Výstup elektrických kabelů pro napájení stojanu
RU	Выход кабелей питания колонки
DE	Austritt der Stromkabel für Zapfsäulenspeisung
FR	Sortie des câbles électriques d’alimentation de l’appareil distributeur
IT	Uscita cavo/i di alimentazione

5

EN	**Data and signal cables output**
CZ	Výstup elektrických kabelů pro signálové a datové linky
RU	Выход кабелей для передачи данных и для сигналей
DE	Daten- und Signalkabelausgang
FR	Sortie des câbles de données et de signaux
IT	Uscita cavi dati e segnali

6

EN	**Coolant inlet pipe axis, pipe ø 25 mm (outer diameter)**
CZ	Osa vstupního potrubí chladicího média, trubka ø 25 mm (vnější průměr)
RU	Ось впускного патрубка охлаждающей жидкости, патрубок ø 25 мм (внешний диаметр)
DE	Achse des Kühlmitteleinlassrohrs, Rohr ø 25 mm (Außendurchmesser)
FR	Axe du tuyau d'entrée de liquide de refroidissement, tuyau ø 25 mm (diamètre extérieur)
IT	Asse tubo ingresso refrigerante, tubo ø 25 mm (diametro esterno)

7

EN	**Coolant outlet pipe axis, pipe ø 25 mm (outer diameter)**
CZ	Osa výstupního potrubí chladicího média, trubka ø 25 mm (vnější průměr)
RU	Ось патрубка отвода охлаждающей жидкости, патрубок ø 25 мм (наружный диаметр)
DE	Achse des Kühlmittelauslassrohrs, Rohr ø 25 mm (Außendurchmesser)
FR	Axe du tuyau de sortie du liquide de refroidissement, tuyau ø 25 mm (diamètre extérieur)
IT	Asse tubo uscita refrigerante, tubo ø 25 mm (diametro esterno)

8

EN	**Compressed air pipe axis ø 8 mm (outer diameter), nylon**
CZ	Osa potrubí tlakového vzduchu ø 8 mm (vnější průmě), nylon
RU	Ось пневмопровода ø 8 мм (наружный диаметр), нейлон
DE	Druckluftrohrachse ø 8 (Außendurchmesser), Nylon
FR	Axe du tuyau d'air comprimé ø 8 (diamètre extérieur), nylon
IT	Asse tubo aria compressa ø 8 (diametro esterno), nylon

9

EN	**Inlet needle valve for filling pressure piping ø 9/16“. The valve is a part of the dispenser.**
CZ	Vstupní jehlový ventil tlakového plnicího potrubí ø 9/16“. Ventil je součástí výdejního stojanu.
RU	Входной игольчатый клапан напорного трубопровода ø 9/16“. Клапан является частью колонки.
DE	Einlassnadelventil zum Befüllen der Druckleitungen ø 9/16“. Das Ventil ist Teil des Spenders.
FR	Vanne à pointeau d'entrée pour le remplissage de la tuyauterie de pression ø 9/16“. La valve fait partie du distributeur.
IT	Valvola a spillo di ingresso per riempimento tubazioni in pressione ø 9/16“. La valvola è una parte dell'erogatore.

10

EN **Venting piping ø12 mm (OD) for exhausting gas from the nozzle after disconnection from the vehicle tank.**
CZ Vratné odvětrávací potrubí ø12 mm (vnější průměr) pro odvod plynu z plnicí koncovky po jejím odpojení od nádrže vozidla.
RU Трубопровод вентиляции ø12 mm для возврата газа из пистолета после отключения от машины.
DE Achse der Rückleitung für die Ablüftung ø12 mm (Außendurchmesser) für die Gasableitung aus dem Füllstutzen nach dem Abtrennen vom Fahrzeugtank.
FR Tuyauterie d'aération de retour ø12 mm (diamètre extérieur) pour l'évacuation des gaz depuis le pistolet de remplissage de carburant après sa déconnexion du réservoir du véhicule.
IT Tubazione di ritorno ø12 mm (diametro esterno) per l'evacuazione dei gas dalla pistola di rifornimento dopo che è stata scollegata dal serbatoio del veicolo

11

EN **Coolant inlet pipe ø 25 mm (outer diameter)**
CZ Vstupní potrubí chladicího média ø 25 mm (vnější průměr)
RU Впускной патрубок охлаждающей жидкости ø 25 мм (внешний диаметр)
DE Kühlmitteleinlassrohr ø 25 mm (Außendurchmesser)
FR Tuyau d'entrée du liquide de refroidissement ø 25 mm (diamètre extérieur)
IT Tubo ingresso refrigerante ø 25 mm (diametro esterno)

12

EN **Coolant outlet pipe ø 25 mm (outer diameter)**
CZ Výstupní potrubí chladicího média, trubka ø 25 mm (vnější průměr)
RU Выходной патрубок охлаждающей жидкости ø 25 мм (внешний диаметр)
DE Kühlmittelauslassrohr ø 25 mm (Außendurchmesser)
FR Tuyau de sortie du liquide de refroidissement ø 25 mm (diamètre extérieur)
IT Tubo uscita refrigerante ø 25 mm (diametro esterno)

13

EN **Compressed air pipe ø 8 mm (outer diameter), nylon**
CZ Potrubí tlakového vzduchu ø 8 mm (vnější průmě), nylon
RU Пневмопровод ø 8 мм (наружный диаметр), нейлон
DE Druckluftleitung ø 8 mm (Außendurchmesser), Nylon
FR Tuyau d'air comprimé ø 8 mm (diamètre extérieur), nylon
IT Tubo aria compressa ø 8 mm (diametro esterno), nylon

⇦

EN **Recommended direction of vehicles arrival to the dispenser**
CZ Doporučený směr příjezdu vozidel k výdejnímu stojanu
RU Рекомендуемое направление приезда автомобилов к колонке
DE Empfohlene Anfahrtsrichtung der Fahrzeuge zur Zapfsäule
FR Sens d'arrivée recommandé des véhicules vers l'appareil distributeur
IT Direzione raccomandata di arrivo veicoli al distributore

1.6.1. OCEAN TOWER H2

BMP4011.OWD/H35

- *BMP4011.OWL/H35*
- *BMP4011.OWR/H35*
- *BMP4011.OWD/H70*
- *BMP4011.OWL/H70*
- *BMP4011.OWL/H70*

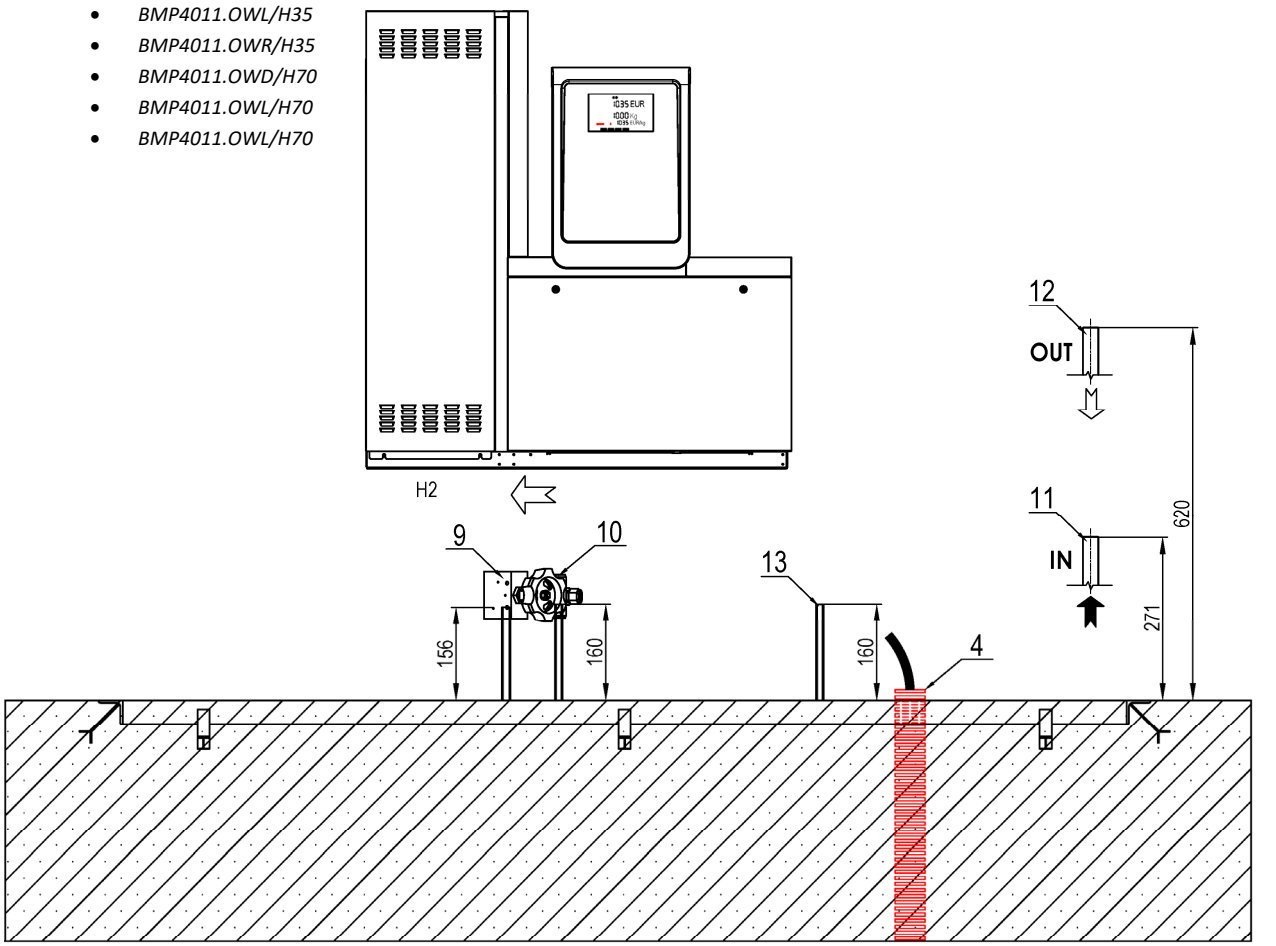

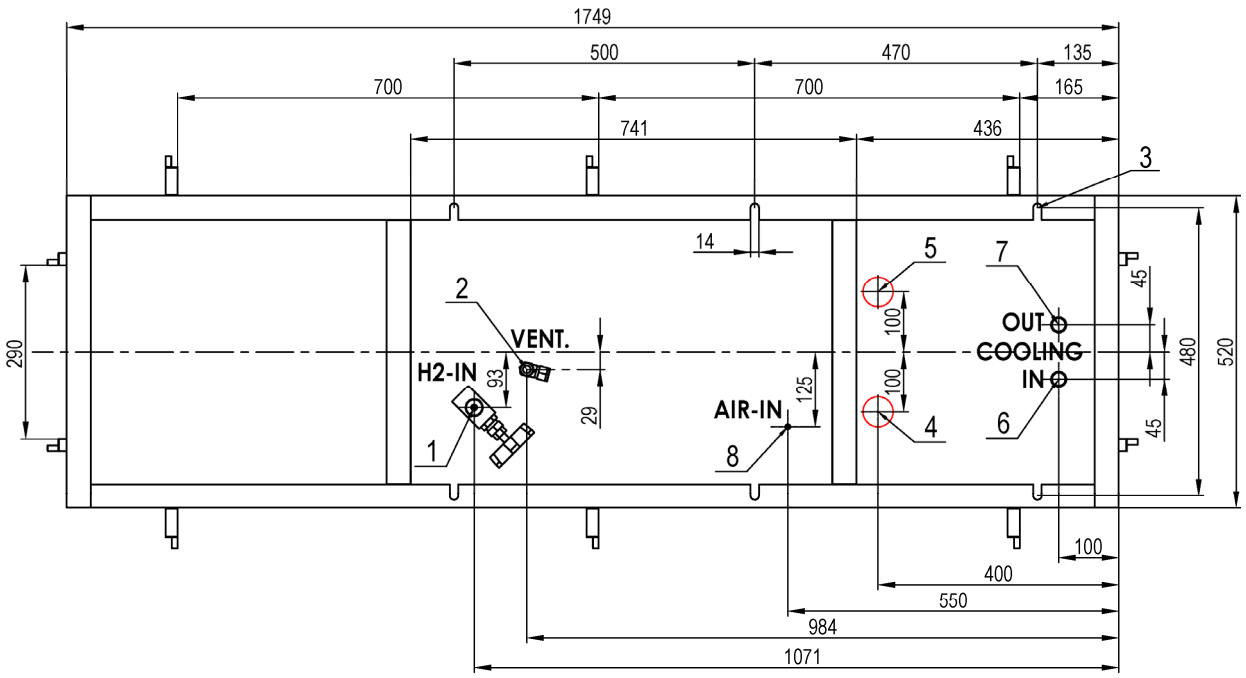

BMP4012.OWD/H35-H70

- *BMP4012.OWL/H35-H70*
- *BMP4012.OWR/H35-H70*

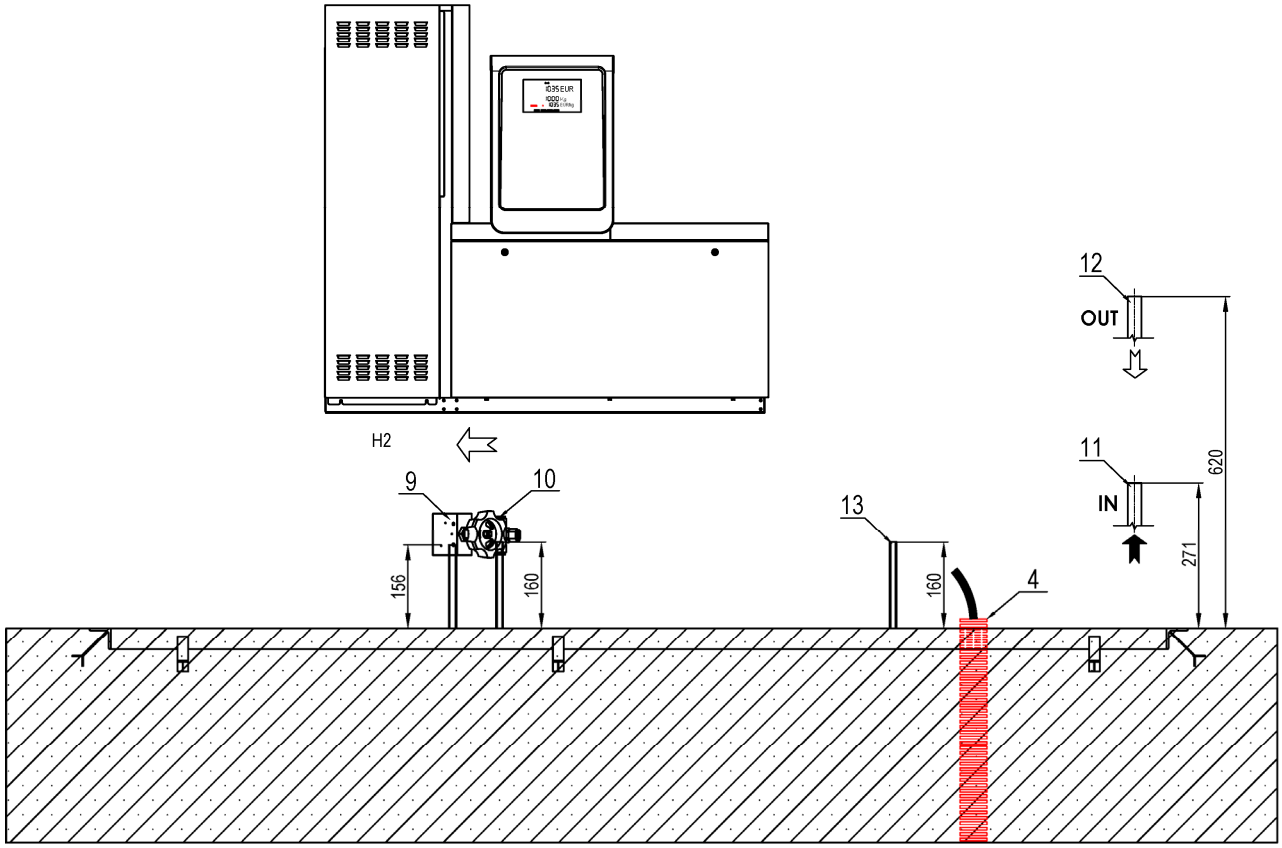

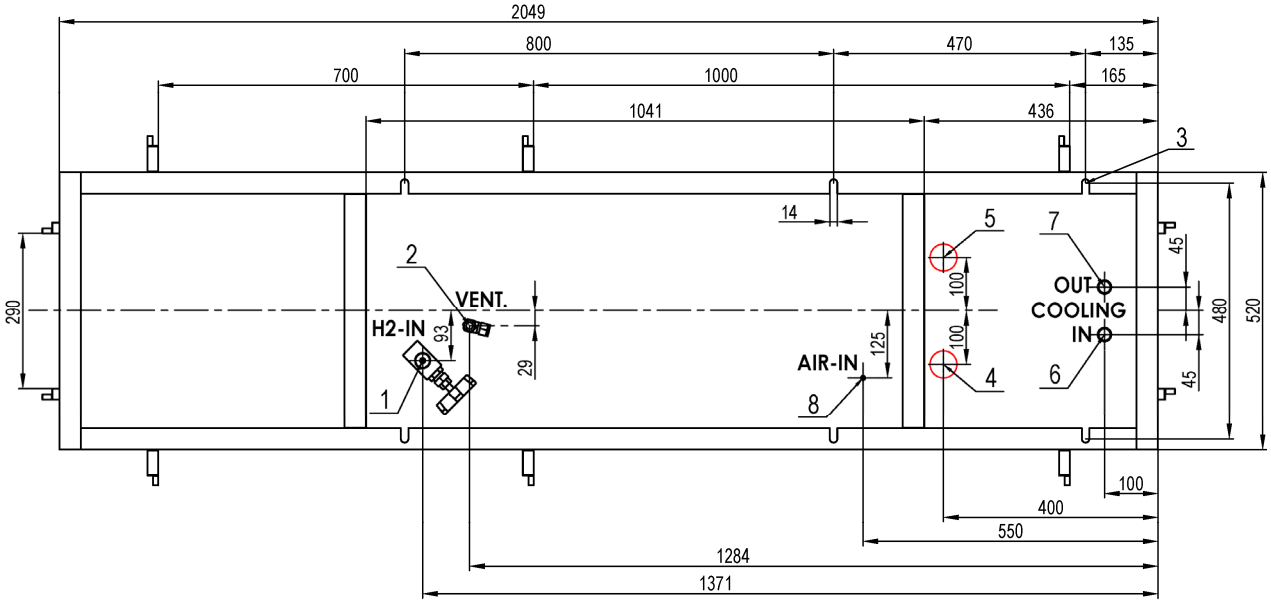

2. EL.SCHEMES/ EL.SCHÉMATA/ ЕЛ.СХЕМЫ/ SCHALTPLÄNE/ SCHÉMAS ÉLECTRIQUES/ SCHEMA ELETTRICO

Legends/Legenda/Легенда/Legende/Légende:

1

EN	**Petrol dispenser TATSUNO EUROPE in suction version**
CZ	Palivový stojan TATSUNO EUROPE v sacím provedení
RU	Топливораздаточная колонка TATSUNO EUROPE в всасывающем исполнении
DE	Kraftstoffzapfsäule TATSUNO EUROPE in Saugausführung
FR	Appareil distributeur TATSUNO EUROPE en version aspiration
IT	Distributore Carburante TATSUNO EUROPE in versione aspirata

2

EN	**Motor circuit breaker with short-circuit and thermal trigger**
CZ	Motorový jistič se zkratovou a tepelnou spouští
RU	Автоматический выключатель двигателя с короткозамкнутым и термическим триггером
DE	Motorschutzschalter mit Kurzschluss- und Wärmeauslöser
FR	Disjoncteur du circuit du moteur à déclenchement thermique et par court-circuit
IT	Interruttore motore elettrico con intervento termico e cortocircuito

3

EN	**Current circuit breaker for electronic calculator powering**
CZ	Proudový jistič pro napájení elektronického počitadla
RU	Токовый выключатель для питания электронного счетчика
DE	Stromsicherung für Einspeisung des elektronischen Zählers
FR	Disjoncteur de surintensité pour l'alimentation du compteur électronique
IT	Interruttore protezione alimentazione testata elettronica

4

EN	**Backup power source UPS with powering stabilization**
CZ	Záložní zdroj UPS se stabilizací napájení
RU	Резервный источник питания UPS с стабилизацией питания
DE	USV mit Stabilisierung der Einspeisung
FR	Source d'alimentation auxiliaire (onduleur) avec alimentation stabilisée
IT	Gruppo di continuità UPS con stabilizzazione dell'alimentazione

5

EN	**Current circuit breaker of the UPS**
CZ	Proudový jistič záložního zdroje UPS
RU	Токовый выключатель Резервного источника питания UPS
DE	USV-Stromsicherung
FR	Disjoncteur de surintensité de la source auxiliaire (onduleur)
IT	Interruttore protezione alimentazione Gruppo di continuità UPS

6

EN	**Workplace of the staff (kiosk)**
CZ	Pracoviště obsluhy (kiosek)
RU	Рабочее место персонала (киоск)
DE	Arbeitsplatz des Bedienungspersonals (Geschäft)
FR	Lieu de travail du personnel (guichet)
IT	Postazione di lavoro personale (chiosco)

7

EN	**Fuel station technology main distribution box**
CZ	Hlavní rozvaděč technologie čerpací stanice
RU	Главный распределительный щит технологии АЗС
DE	Hauptschaltanlage der Tankstellentechnologie
FR	Unité de distribution principale des équipements de la station-service
IT	Quadro principale della tecnologia della stazione di servizio

8

EN	**Data converter (RS485 / RS232) or controller**
CZ	Datový převodník (RS485 / RS232) nebo kontrolér
RU	Преобразователь данных (RS485 / RS232) или контроллер
DE	Datenwandler (RS485 / RS232) oder Kontroller
FR	Convertisseur de données (RS485 / RS232) ou contrôleur
IT	Convertitore dati (RS485 / RS232) o dispositivo di controllo

9

EN	**Controlling device (PC, payment terminal, POS, console, …)**
CZ	Řídící zařízení (PC, pokladna, POS, konzole, ...)
RU	Контролирующее устройство (кассовый аппарат, платежный терминал, POS, консоль, ...)
DE	Steuergeräte (PC, Kasse, POS, Konsole, ...)
FR	Equipement de commande (PC, caisse, POS, console, ...)
IT	Dispositivo di comando (PC, terminale pagamento,console,..)

10

EN **Cable for electronic calculator powering, type H05VV5-F 3x1,5**
CZ Kabel pro napájení elektronického počitadla stojanu, typ H05VV5-F 3x1,5
RU Кабель для питания электронного счетчика, тип H05VV5-F 3x1,5
DE Kabel für Einspeisung des elektronischen Zapfsäulenzählers, Typ H05VV5-F 3x1,5
FR Câble d'alimentation du compteur électronique du distributeur, type H05VV5-F 3x1,5
IT Cavo per alimentazione testata elttronica tipo H05VV5-F 3x1,5

11

EN **Cable for suction pump and vapour recovery pump electromotor powering, type H05VV5-F 4x1,5**
CZ Kabel pro napájení elektromotorů čerpadel a odsávacích vývěv, typ H05VV5-F 4x1,5
RU Кабель для питания электродвигателей всасывающих насосов и насосов рекуперации паров, тип H05VV5-F 4x1,5
DE Kabel für Motoreinspeisung der Pumpenelektromotoren und Absaug-Vakuumpumpen, H05VV5-F 4x1,5
FR Câble d'alimentation des moteurs électriques des pompes et des pompes aspirantes, type H05VV5-F 4x1,5
IT Cavo alimentazione motore pompa aspirazione e recupero vapori, tipo H05VV5-F 4x1,5

12

EN **Data line cable, type H05VVC4V5-K 5x0,5**
CZ Kabel datové linka, typ H05VVC4V5-K 5x0,5
RU Кабель для передачи данных, тип H05VVC4V5-K 5x0,5
DE Kabel Datenleitung, Typ H05VVC4V5-K 5x0,5
FR Câble de données, type H05VVC4V5-K 5x0,5
IT Cavo per linea dati, tipo H05VVC4V5-K 5x0,5

13

EN **Power distribution box XP01 with power for electronic calculator and electromotors**
CZ Napájecí rozvodná krabice XP01 s napájením pro elektronické počítadlo a elektromotory
RU Коробка распределения питания XP01 с питанием для электронного счетчика и для электродвигателей
DE Versorgungsverteilerkasten XP01 mit Einspeisung des elektronischen Zählers und der Elektromotoren
FR Boîtier de distribution d'alimentation XP01 avec alimentation pour le compteur électronique et les moteurs électriques
IT Scatola di distribuzione alimentazione XP01 con alimentazione per testata elettronica e motori elettrici

14

EN **Communication distribution box XS01 (RS485 with PDE protocol)**
CZ Komunikační rozvodná krabice XS01 (RS485 s protokolem PDE)
RU Коммуникационная распределительная коробка XS01 (RS485 с протоколом PDE)
DE Kommunikationsverteilerkasten XS01 (RS485 mit PDE-Protokoll)
FR Boîtier de distribution de communication XS01 (RS485 avec protocole PDE)

15

EN **Petrol dispenser TATSUNO EUROPE in pressure version**
CZ Palivový stojan TATSUNO EUROPE v tlakovém provedení
RU Топливораздаточная колонка TATSUNO EUROPE в напорном исполнении
DE Kraftstoffzapfsäule TATSUNO EUROPE in Druckausführung
FR Appareil distributeur TATSUNO EUROPE en version refoulement
IT Scatola di distribuzione dati XS01 (RS485 con protocollo PDE

16

EN **Cable for switching of the submersible pressure pumps placed in petrol tanks, type H05VV5-F 7x1,0**
CZ Kabel pro spínání ponorných tlakových palivových čerpadel umístěných v nádržích, typ H05VV5-F 7x1,0
RU Кабель для переключения погружных насосов давления, помещенных в резервуарах, тип H05VV5-F 7x1,0
DE Kabel zum Schalten der Kraftstofftauchdruckpumpen in den Tanks, Typ H05VV5-F 7x1,0
FR Câble de déclenchement des pompes de carburant immergées dans les cuves, type H05VV5-F 7x1,0
IT Cavo di commutazione pompe sommerse di pressione posizionate nelle cisterne del carburante, tipo H05VV5-F 7x1,0

17

EN **Power distribution box with power for calculator, el. motor and switching phase 1(XP04), 2(XP06), 3(XP07), 4(XP05), 5(XP11).**
CZ Napájecí rozvodná krabice pro napájení počítadla, el. motorů a spínací fáze 1(XP04), 2(XP06), 3(XP07), 4(XP05), 5(XP11).
RU Коробка распределения питания счетчика, эл-двидателей у фазы спуска 1(XP04), 2(XP06), 3(XP07), 4(XP05), 5(XP11).
DE Versorgungsverteilerkasten für die Einspeisung des Zählers, der Elektromotoren und der Schaltphase 1(XP04), 2(XP06), 3(XP07), 4(XP05), 5(XP11).
FR Boîtier de distribution d'alimentation pour l'alimentation du compteur, des moteurs électriques et de la phase de commutation 1(XP04), 2(XP06), 3(XP07), 4(XP05), 5(XP11).
IT Scatola di distribuzione dell'alimentazione testata elettronica, motori elettrici, e fase di commutazione 1(XP04), 2(XP06), 3(XP07), 4(XP05), 5(XP11)

18

EN **Unit for switching of the submersible pressure pumps placed in petrol tanks or external LPG, WSE or AdBlue® pump**
CZ Jednotka pro spínání ponorných palivových čerpadel umístěných v nádržích nebo externích LPG, WSE nebo AdBlue® čerpadel
RU Блок для переключения погружных насосов, помещенных в резервуарах или LPG, WSE nebo AdBlue® насосов
DE Schalteinheit für die Kraftstofftauchdruckpumpen in den Tanks oder der externen LPG-, WSE- oder AdBlue®-Pumpen
FR Unité de déclenchement des pompes immergées dans les cuves ou des pompes déportées pour GPL, WSE ou AdBlue®
IT Unità di commutazione pompe sommerse di pressione posizionate nelle cisterne del carburante o pompe esterne LPG, WSE or AdBlue® pump

19

EN	**LPG dispenser TATSUNO EUROPE with one LPG inlet**
CZ	LPG stojan TATSUNO EUROPE s jedním LPG vstupem
RU	LPG колонка TATSUNO EUROPE с одним LPG входом
DE	LPG-Zapfsäule TATSUNO EUROPE mit einem LPG-Anschluss
FR	Appareil distributeur de GPL TATSUNO EUROPE avec une entrée GPL
IT	Distributore GPL TATSUNO EUROPE con un ingresso GPL

20

EN	**LPG dispenser TATSUNO EUROPE with two LPG inlets**
CZ	LPG stojan TATSUNO EUROPE se dvěma LPG vstupy
RU	LPG колонка TATSUNO EUROPE с двумя LPG входами
DE	LPG-Zapfsäule TATSUNO EUROPE mit zwei LPG-Anschlüssen
FR	Appareil distributeur de GPL TATSUNO EUROPE avec deux entrées GPL
IT	Distributore GPL TATSUNO EUROPE con due ingressi GPL

21

EN	**LPG dispenser TATSUNO EUROPE with three LPG inlets**
CZ	LPG stojan TATSUNO EUROPE se třemi LPG vstupy
RU	LPG колонка TATSUNO EUROPE с тремя LPG входами
DE	LPG-Zapfsäule TATSUNO EUROPE mit drei LPG-Anschlüssen
FR	Appareil distributeur de GPL TATSUNO EUROPE avec trois entrées GPL
IT	Distributore GPL TATSUNO EUROPE con tre ingressi GPL

22

EN	**Cable for switching of the external LPG, WSE or AdBlue® pump, type H05VV5-F 3x1,0 (1 pump) or H05VV5-F 5x1,0 (2 pumps)**
CZ	Kabel pro spínání externích čerpadel LPG, WSE nebo AdBlue®, H05VV5-F 3x1,0 (1 čerpadlo) nebo H05VV5-F 5x1,0 (2 čerpadla)
RU	Кабель для переключения насосов LPG, WSE или AdBlue®, H05VV5-F 3x1,0 (один насос) или H05VV5-F 5x1,0 (два насоса)
DE	Kabel zum Schalten der externen LPG, WSE oder AdBlue®-Pumpen, H05VV5-F 3x1,0(1 Pumpe) oder H05VV5-F 5x1,0 (2 Pumpen)
FR	Câble de déclenchement des pompes déportées GPL, WSE ou AdBlue®, H05VV5-F 3x1,0 (1 pompe) ou H05VV5-F 5x1,0 (2 pompes)
IT	Cavo per la commutazione pompa esterna GPL, WSE O AdBlue®, H05VV5-F 3x1,0 (1 pompa) ou H05VV5-F 5x1,0 (2 pompe)

23

EN	**Power distribution box XP02 (1 LPG inlet), XP03 (2 LPG inlets), XP09 (3 LPG inlets).**
CZ	Napájecí rozvodná krabice XP02 (1 LPG vstup), XP03 (2 LPG vstupy), XP09 (3 LPG vstupy).
RU	Коробка распределения питания XP02 (1 LPG вход), XP03 (1 LPG вход), XP09 (1 LPG вход).
DE	Versorgungsverteilerkasten XP02 (1 LPG-Anschluss), XP03 (2 LPG-Anschlüsse), XP09 (3 LPG-Anschlüsse).
FR	Boîtier de distribution d'alimentation XP02 (1 entrée GPL), XP03 (2 entrées GPL), XP09 (3 entrées GPL).
IT	Scatola distribuzione alimentazione XP02 (1 ingresso GPL), XP03 (2 ingressi GPL), XP09 (3 ingressi GPL).

24

EN	**TATSUNO EUROPE AdBlue® dispenser with one AdBlue® inlet**
CZ	AdBlue® stojan TATSUNO EUROPE s jedním AdBlue® vstupem
RU	AdBlue® колонка TATSUNO EUROPE с одним AdBlue® входом
DE	LPG-Zapfsäule TATSUNO EUROPE mit einem AdBlue®-Anschluss
FR	Appareil distributeur d'AdBlue® TATSUNO EUROPE avec une entrée AdBlue®
IT	Distributore AdBlue® TATSUNO EUROPE con un ingresso AdBlue®

25

EN	**Power distribution box XP22 with heating power**
CZ	Napájecí rozvodná krabice XP22 s napájením vyhřívání.
RU	Коробка распределения питания XP22 с питанием подогрева
DE	Versorgungsverteilerkasten XP22 mit Heizungseinspeisung.
FR	Boîtier de distribution d'alimentation XP22 avec alimentation du chauffage.
IT	Scatola distribuzione alimentazione XP22 con alimentazione riscaldamento

26

EN	**Cable for electronic calculator powering and heating, type H05VV5-F 5x2,5**
CZ	Kabel pro napájení elektronického počitadla a pro napájení vyhřívání stojanu, typ H05VV5-F 5x2,5
RU	Кабель для питания электронного счетчикаи для питания подогрева, тип H05VV5-F 5x2,5
DE	Kabel für Einspeisung des elektronischen Zapfsäulenzählers und die Heizungseinspeisung, Typ H05VV5-F 5x2,5
FR	Câble d'alimentation du compteur électronique et du chauffage de l'appareil distributeur, type H05VV5-F 5x2,5
IT	Cavo alimentazione testata elettronica e riscaldamento, tipo H05VV5-F 5x2,5

27

EN	**WSE dispenser TATSUNO EUROPE with one WSE inlet**
CZ	WSE stojan TATSUNO EUROPE s jedním WSE vstupem
RU	WSE колонка TATSUNO EUROPE с одним WSE входом
DE	LPG-Zapfsäule TATSUNO EUROPE mit einem WSE-Anschluss
FR	Appareil distributeur de WSE TATSUNO EUROPE avec une entrée WSE
IT	Distributore WSE TATSUNO EUROPE con un ingresso WSE

28

EN	**Current circuit breaker for hydraulic unit heating**
CZ	Proudový jistič pro napájení vyhřívání hydraulického modulu
RU	Токовый выключатель для питания подогрева гидравлического модуля
DE	Sicherungsschalter für die Heizungseinspeisung des Hydraulikmoduls
FR	Disjoncteur de surintensité pour l'alimentation du chauffage du module hydraulique
IT	Interruttore protezione alimentazione idraulica e riscaldamento

29

EN	**Power distribution box XP02 with power for electronic calculator and switching phase for 1 external pump motor**
CZ	Napájecí rozvodná krabice XP02 s napájením pro elektronické počítadlo a spínací fází pro jeden externí elektromotor čerpadla
RU	Коробка распределения питания XP02 с питанием для счетчика и фаза спуска одного насоса
DE	Versorgungsverteilerkasten XP02 mit der Einspeisung des elektronischen Zählers und der Schaltphase für einen externen Pumpenelektromotor
FR	Boîtier de distribution d'alimentation XP02 avec alimentation pour le compteur électronique et phase de commutation pour un moteur électrique externe de la pompe
IT	Scatola di distribuzione alimentazione XP02 testata elettronica e fase di commutazione per 1 motore pompa esterno

30

EN	**Cable for electronic calculator powering, type H05VV5-F 3x1,5**
CZ	Kabel pro napájení elektronického počitadla, typ H05VV5-F 3x1,5
RU	Кабель для питания электронного счетчикаи, тип H05VV5-F 3x1,5
DE	Kabel für die Einspeisung des elektronischen Zählers, Typ H05VV5-F 3x1,5
FR	Câble d'alimentation du compteur électronique, type H05VV5-F 3x1,5
IT	Cavo per alimentazione testata elttronica tipo H05VV5-F 3x1,5

31

EN	**CNG dispenser TATSUNO EUROPE**
CZ	CNG stojan TATSUNO EUROPE
RU	CNG колонка TATSUNO EUROPE
DE	CNG-Zapfsäule TATSUNO EUROPE
FR	Appareil distributeur de GNC TATSUNO EUROPE
IT	Distributore CNG TATSUNO EUROPE

32

EN	**Unit for high pressure tanks controlling**
CZ	Jednotka ovládání tlakových zásobníků
RU	Блок для управления резервуаров высокого давления
DE	Bedieneinheit der Druckbehälter
FR	Unité de commande des réservoirs sous pression
IT	Unità di controllo serbatoi ad alta pressione

33

EN	**Safeguarding circuits**
CZ	Zabezpečovací obvody
RU	Цепи защиты
DE	Sicherheitskreise
FR	Circuits de sécurisation
IT	Circuito di protezione

34

EN	**TOTAL STOP button cable, type H05VV5-F 3G1.5**
CZ	Kabel tlačítka TOTAL STOP, typ H05VV5-F 3G1.5
RU	Кабель кнопки TOTAL STOP, тип H05VV5-F 3G1.5
DE	Kabel Taste TOTAL STOP, Typ H05VV5-F 3G1.5
FR	Câble du bouton d'arrêt d'urgence, tipo H05VV5-F 3G1.5
IT	Cavo pulsante TOTAL STOP, tipo H05VV5-F 3G1.5

35

EN	**Cable for controlling the valves of the high-pressure sections, type H05VV5-F 5G1.5**
CZ	Kabel ovládání ventilů tlakových sekcí, typ H05VV5-F 5G1,5
RU	Кабель для управления клапанами секций высокого давления, тип H05VV5-F 5G1.5
DE	Kabel für die Ventilbedienung der Drucksektionen, Typ H05VV5-F 5G1,5
FR	Câble de commande des électrovannes des sections sous pression, type H05VV5-F 5G1,5
IT	Cavo per il comando delle valvole delle sezioni alta-pressione, tipo H05VV5-F 5G1,5

36

EN	**Power distribution box XP14**
CZ	Napájecí rozvodná krabice XP14
RU	Коробка распределения питания XP14
DE	Einspeisender Abzweigkasten XP14
FR	Boîtier de distribution d'alimentation XP14
IT	Scatola di distribuzione dell'alimentazione XP14

37

EN	**Communication distribution box XS15**
CZ	Komunikační rozvodná krabice XS15
RU	Коммуникационная распределительная коробка XS15
DE	Kommunikationsverteilerkasten XS15
FR	Boîtier de distribution de communication XS15
IT	Scatola di distribuzione dati XS15

38

EN	**Distribution box XP17 for controlling the valves of the high-pressure sections**
CZ	Rozvodná krabice pro řízení ventilů tlakových zásobníků XP17
RU	Распределительная коробка XP17 для управления клапанами секций высокого давления
DE	Verteilerkasten für die Ventilsteuerung der Druckbehälter XP17
FR	Boîtier de distribution pour la commande des électrovannes des réservoirs sous pression XP17
IT	Scatola di distribuzione XP17 per il controllo delle valvole delle sezioni alta-pressione

39

EN	**Combined dispenser TATSUNO EUROPE with petrol module in suction version**
CZ	Kombinovaný stojan TATSUNO EUROPE s palivovým modulem v sacím provedení
RU	Комби колонка TATSUNO EUROPE с топливораздаточным модулем в всасывающем исполнении
DE	Kombinierte Zapfsäule TATSUNO EUROPE mit Kraftstoffmodul in Saugausführung
FR	Appareil distributeur combiné TATSUNO EUROPE avec module carburant en version aspiration
IT	Distributore combinato TATSUNO EUROPE con modulo carburante in aspirazione

40

EN	**Power distribution box XP04 with power for calculator, el. motor and one switching phase for 1 external pump motor**
CZ	Napájecí rozvodná krabice XP04 s napájením pro el. počítadlo, elektromotory a spínací fází pro jeden elektromotor čerpadla
RU	Коробка распределения питания XP04 с питанием для счетчика, электродвигателей и фаза спуска одного насоса
DE	Versorgungsverteilerkasten XP04 mit der Einspeisung des elektronischen Zählers und der Schaltphase für einen Pumpenelektromotor
FR	Boîtier de distribution d'alimentation XP04 avec alimentation pour le compteur électronique, les moteurs électriques et phase de commutation pour un moteur électrique de la pompe
IT	Scatola di distribuzione alimentazione XP04 testata elettronica, motore elettrico. e fase di commutazione per 1 motore pompa esterno

41

EN	**Combined dispenser TATSUNO EUROPE with petrol module in pressure version**
CZ	Kombinovaný stojan TATSUNO EUROPE s palivovým modulem v tlakovém provedení
RU	Комби колонка TATSUNO EUROPE с топливораздаточным модулем в напорном исполнении
DE	Kombinierte Zapfsäule TATSUNO EUROPE mit Kraftstoffmodul in Druckausführung
FR	Appareil distributeur combiné TATSUNO EUROPE avec module de carburant en version refoulement
IT	Distributore combinato TATSUNO EUROPE con modulo carburante in pressione (pompa sommersa)

42

EN	**Power distribution box XP08 with power for calculator, el. Motor, heating and switching phase for 1 external pump motor**
CZ	Napájecí rozvodná krabice XP08 s napájením pro el. počítadlo, elektromotory, vytápění a spínací fází pro 1 el. motor čerpadla
RU	Коробка распределения питания XP08 с питанием для счетчика, эл-двигателей, подогрева и фаза спуска одного насоса
DE	Versorgungsverteilerkasten XP08 mit der Einspeisung des elektronischen Zählers, der Elektromotoren, Heizung und Schaltphasen für 1 Pumpenelektromotor
FR	Boîtier de distribution d'alimentation XP08 avec alimentation pour le compteur électronique, les moteurs électriques et le chauffage, et phase de commutation pour 1 moteur électrique de la pompe
IT	Scatola di distribuzione alimentazione XP08 testata elettronica, motore elettrico, Riscaldamento e fase di commutazione per 1 motore pompa esterno

43

EN	**Collective error signal cable, type H05VV5-F 2x0,5**
CZ	Kabel sdruženého signálu poruchy stojanu, typ H05VV5-F 2x0,5
RU	Кабель сигнала ошибки, тип H05VV5-F 2x0,5
DE	Kabel für das kumulative Störsignal der Zapfsäule, Typ H05VV5-F 2x0,5
FR	Câble de signalisation d'erreur collective du distributeur, type H05VV5-F 2x0,5
IT	Cavo segnale errore collettivo, tipo H05VV5-F 2x0,5

44

EN	**Distribution box XP12 for TOTAL STOP button**
CZ	Rozvodná krabice XP12 pro tlačítko TOTAL STOP
RU	Распределительная коробка XP12 кнопки TOTAL STOP
DE	Verteilerkasten XP12 für TOTAL STOP-Taste
FR	Boîte de distribution XP12 pour bouton d'arrêt d'urgence
IT	Scatola di distribuzione XP12 per pulsante TOTAL STOP

2.1. PETROL DISPENSERS/ PALIVOVÉ STOJANY/ БЕНЗОКОЛОНКИ/ ZAPFSÄULEN/ DISTRIBUTEURS DE CARBURANT/ DISTRIBUTORE DI CARBURANTE

2.1.1. SUCTION DISPENSERS/SACÍ STOJANY/ВСАСЫВАЮЩИЕ КОЛОНКИ/SAUGZAPFSÄULEN /APPAREILS DISTRIBUTEURS À ASPIRATION/DISTRIBUTORE IN ASPIRAZIONE

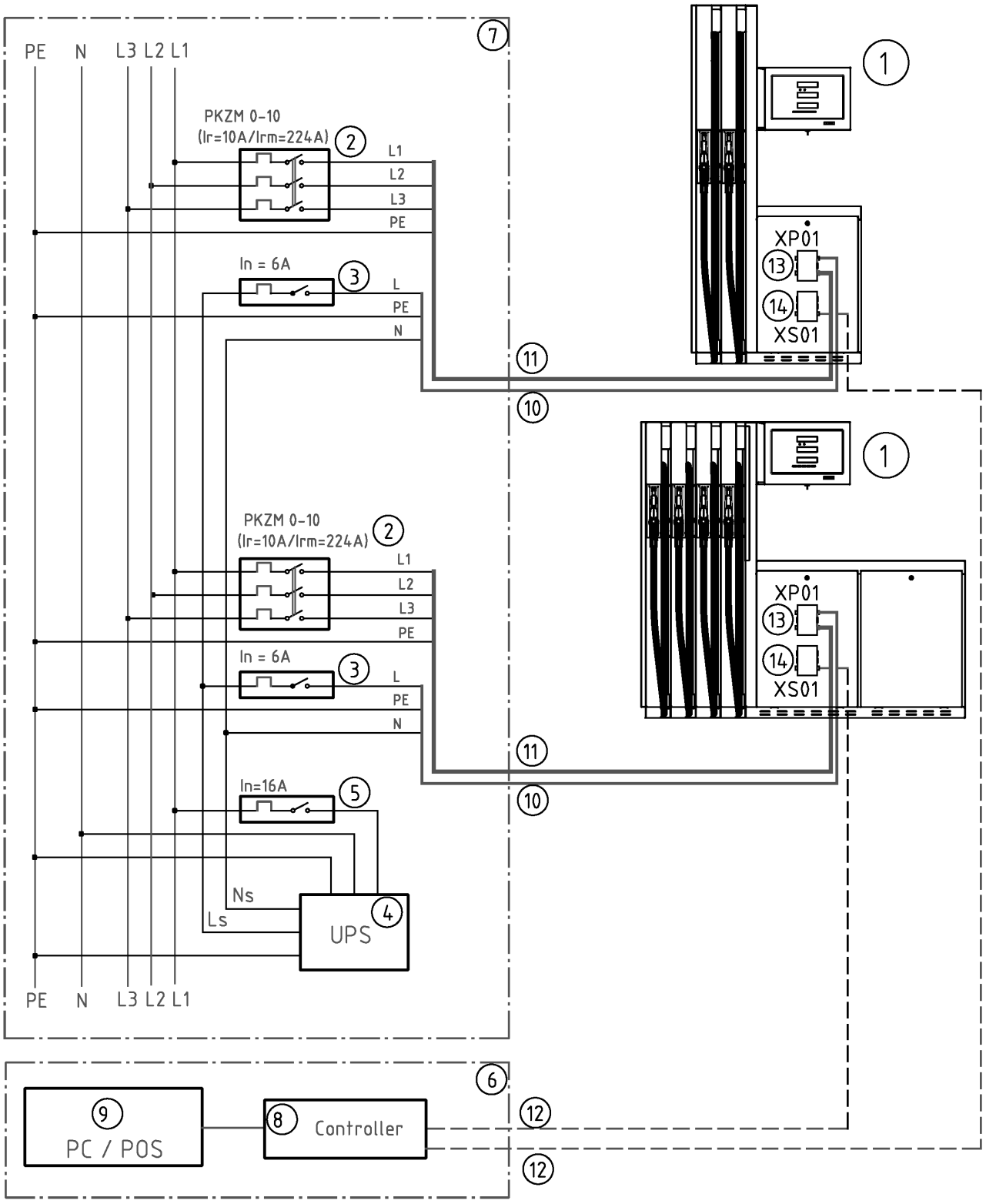

2.1.2. PRESSURE DISPENSERS /TLAKOVÉ STOJANY /НАПОРНЫЕ КОЛОНКИ /DRUCKZAPFSÄULEN /DISTRIBUTEURS À PRESSION/DISTRIBUTORE IN PRESSIONE

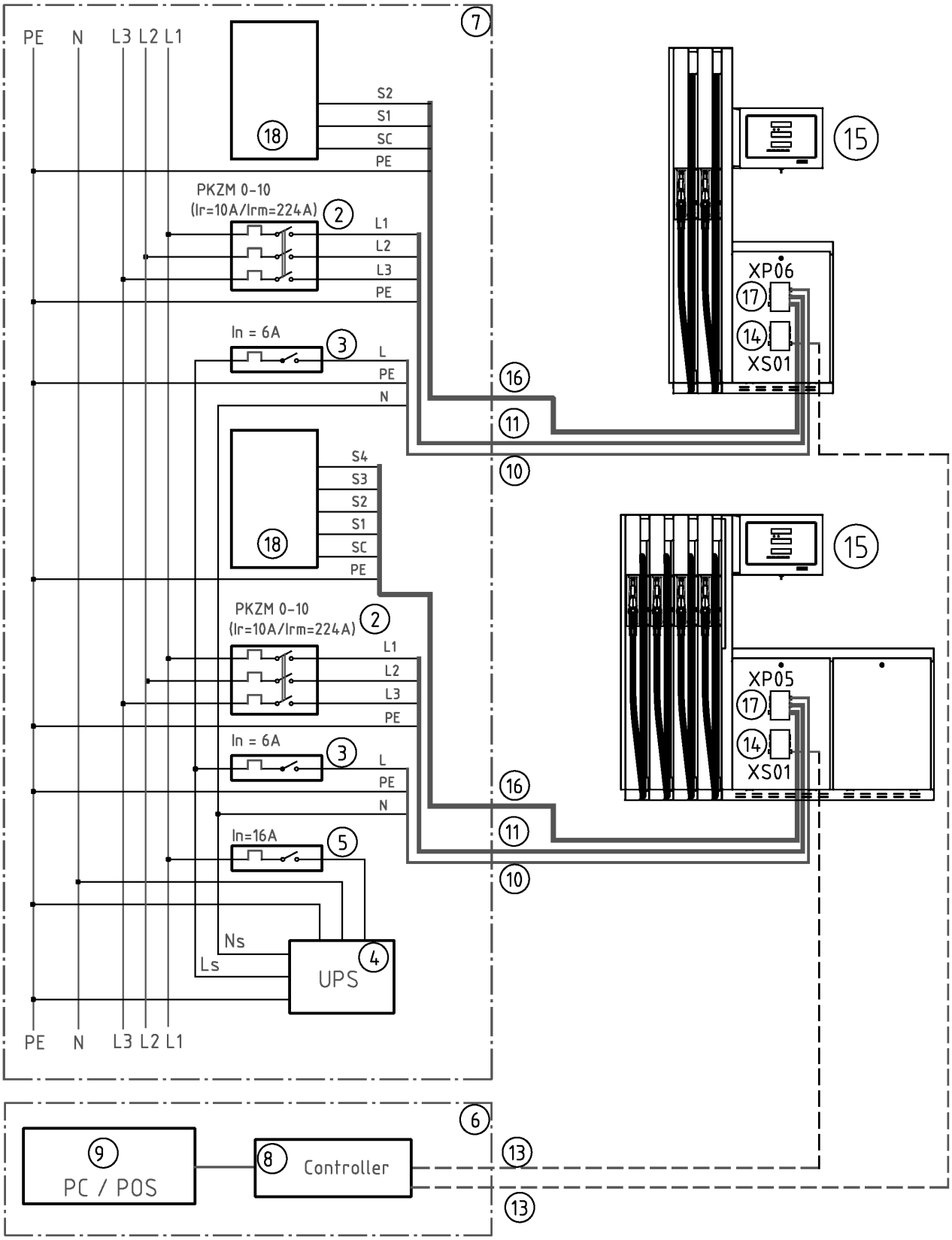

XP01

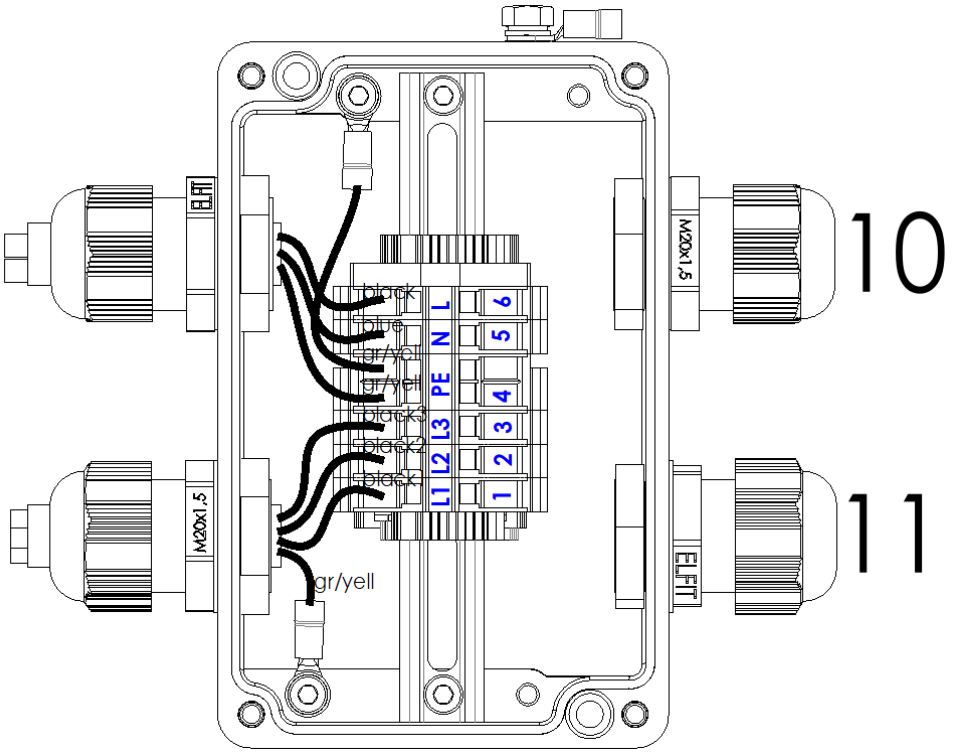
M20x1,5
10
M20x1,5
11
black
blue
gr/yel
gr/yel
black3
black2
black1
gr/yell
L
N
PE
L3
L2
L1
6
5
4
3
2
1

XS01

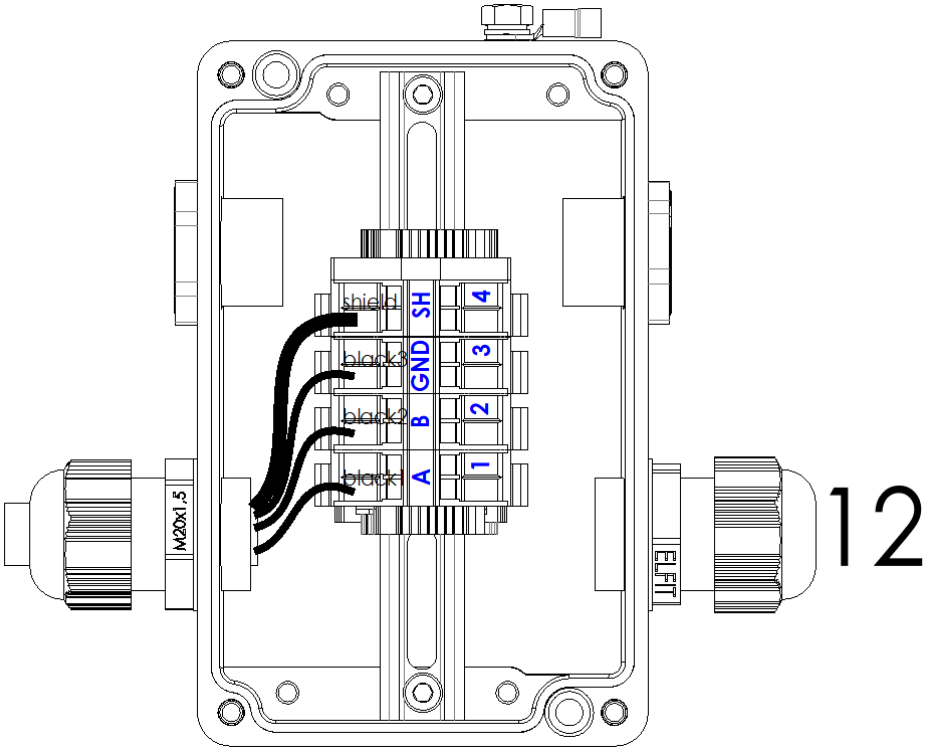
M20x1,5
12
shield
black3
black2
black1
SH
GND
B
A
4
3
2
1

XP04

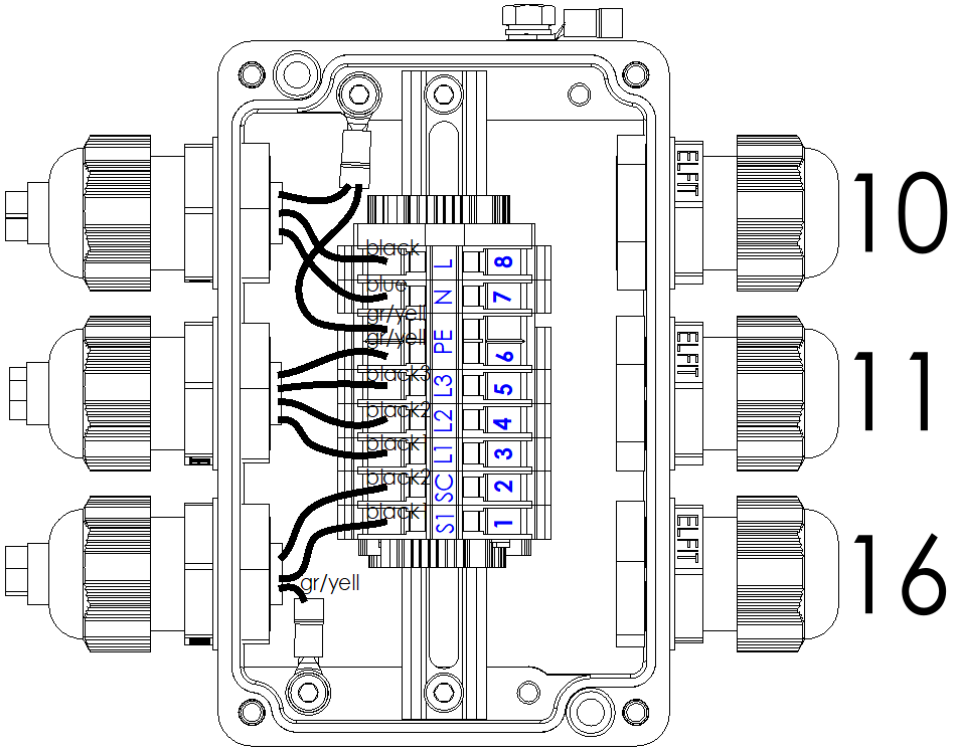
ELFIT
ELFIT
ELFIT
10
11
16
black
blue
gr/yell
gr/yell
black3
black2
black1
black2
black1
gr/yell
S1 SC L1 L2 L3 PE N L
1 2 3 4 5 6 7 8

XP05

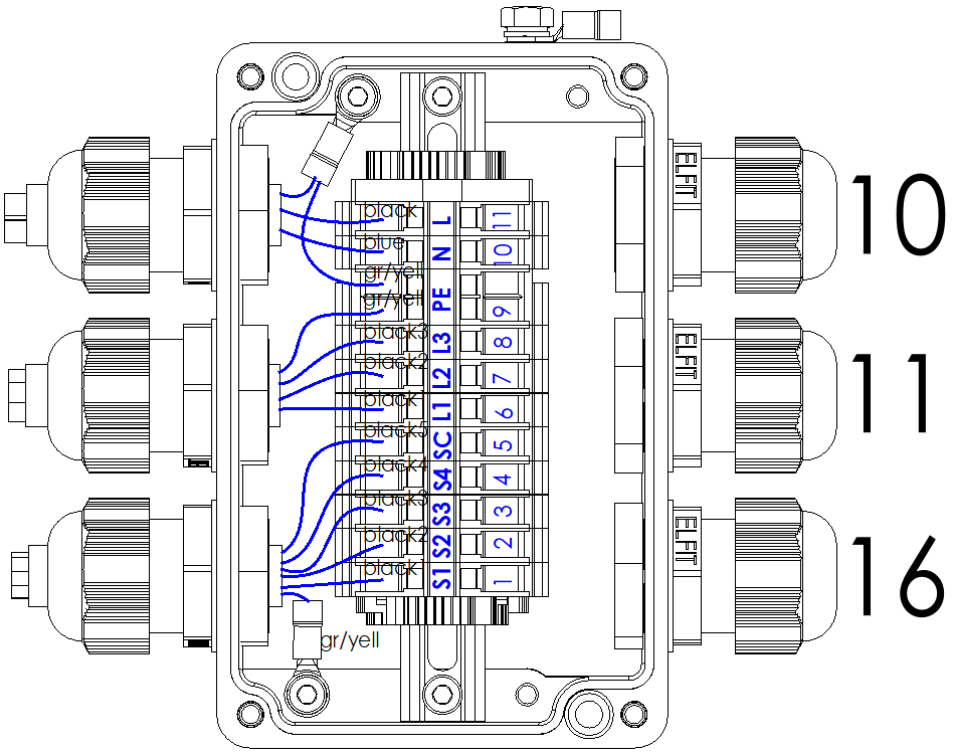
ELFIT
ELFIT
ELFIT
10
11
16
black
blue
gr/yell
gr/yell
black3
black2
black1
black3
black4
black3
black2
black1
gr/yell
S1 S2 S3 S4 SC L1 L2 L3 PE N L
1 2 3 4 5 6 7 8 9 10 11

XP06

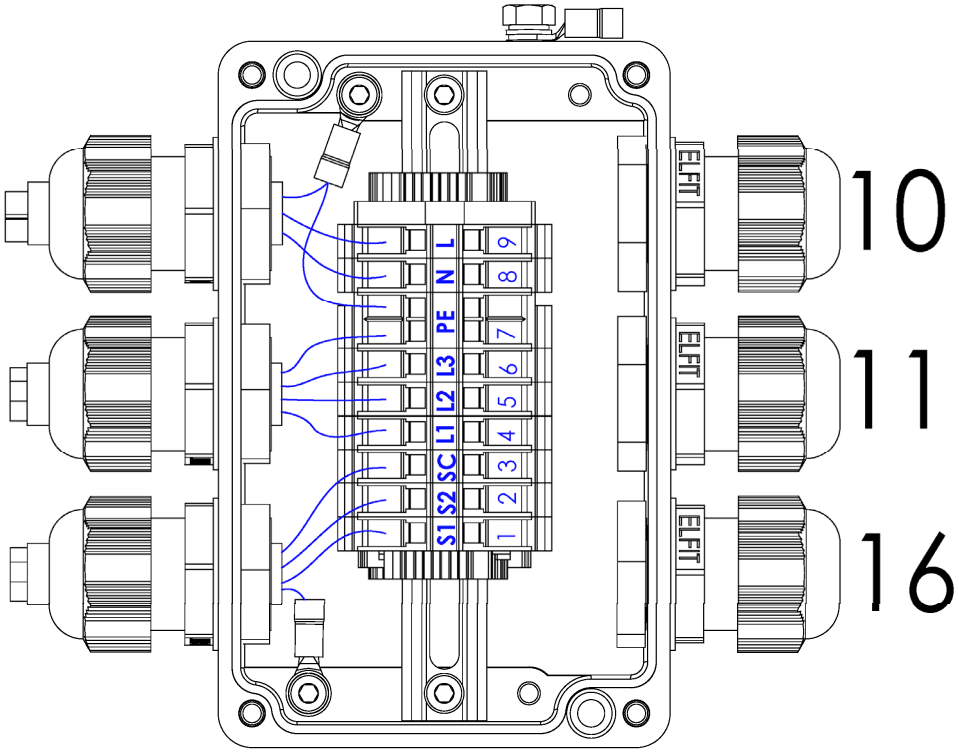
S1
S2
SC
L1
L2
L3
PE
N
L
1
2
3
4
5
6
7
8
9
ELFIT
ELFIT
ELFIT
10
11
16

XP07

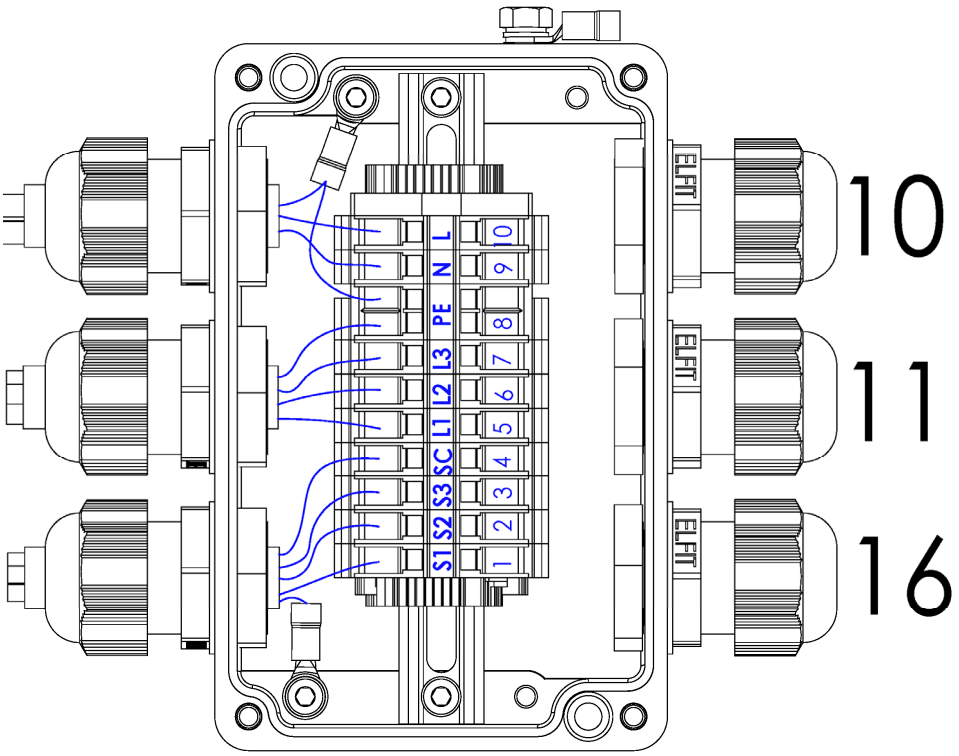
S1
S2
S3
SC
L1
L2
L3
PE
N
L
1
2
3
4
5
6
7
8
9
10
ELFIT
ELFIT
ELFIT
10
11
16

XP11

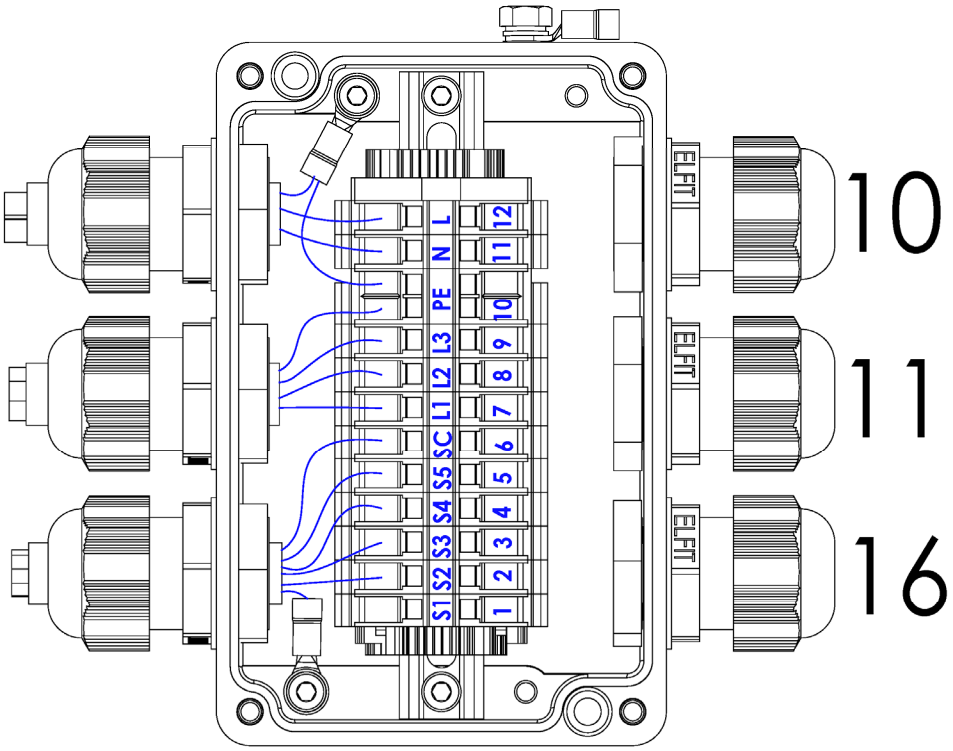

2.2. LPG DISPENSERS/ LPG STOJANY/ LPG КОЛОНКИ/ LPG-ZAPFSÄULEN/ DISTRIBUTEURS DE GPL/ DISTRIBUTORE GPL

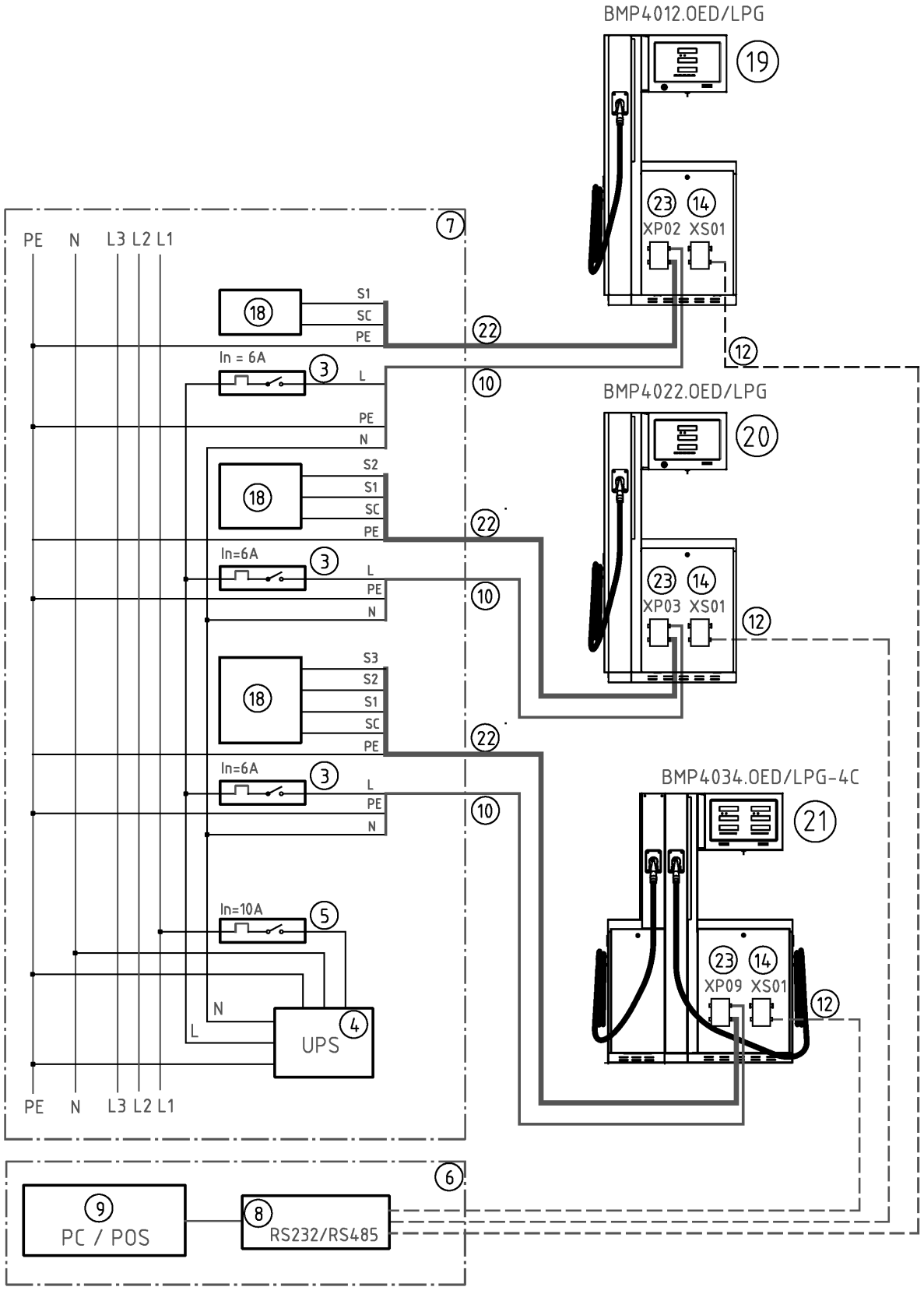

XP02

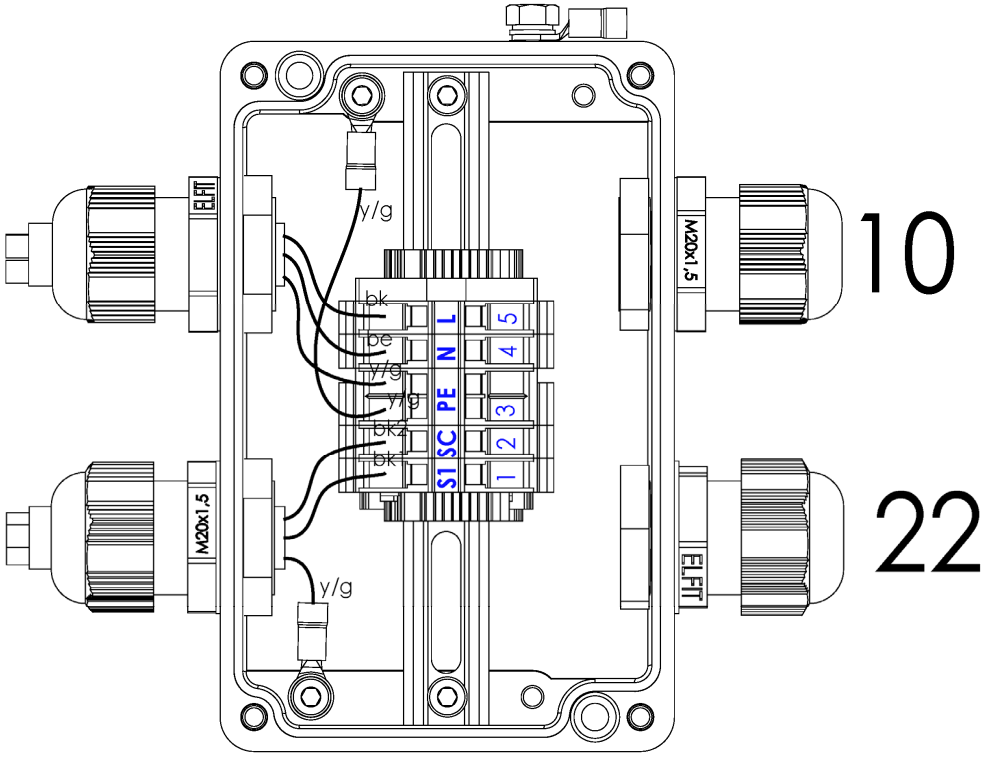
ELFIT
M20x1.5
y/g
bk
be
y/g
y/g
bk2
bk
y/g
L
N
PE
SC
S1
5
4
3
2
1
10
22

XP03

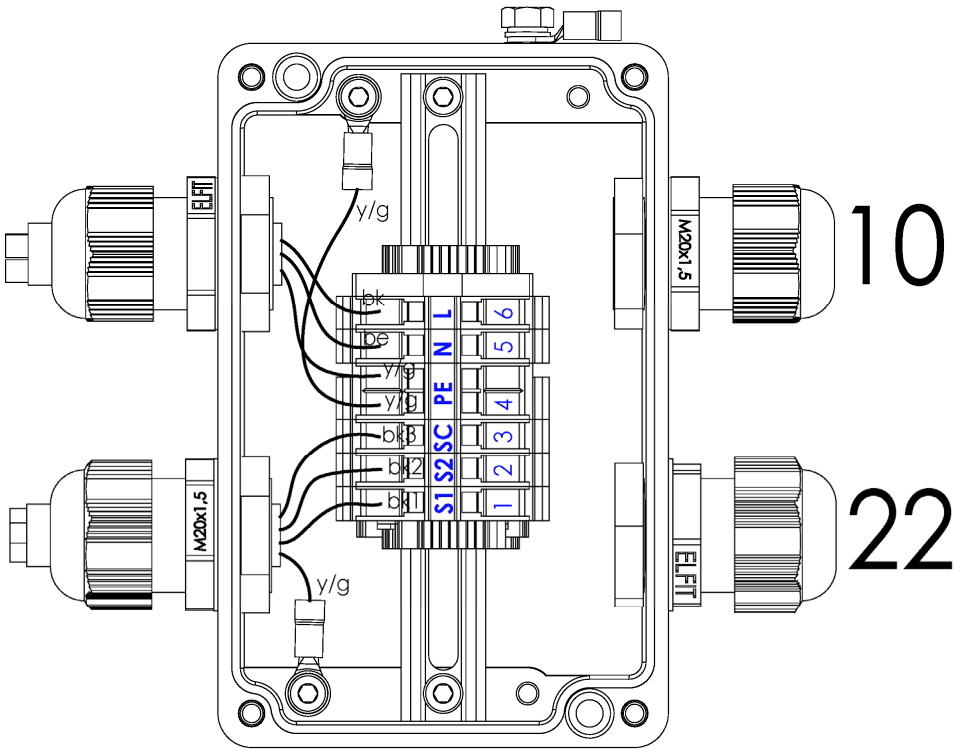
ELFIT
M20x1.5
y/g
bk
be
y/g
y/g
bk3
bk2
bk
y/g
L
N
PE
SC
S2
S1
6
5
4
3
2
1
10
22

XP09

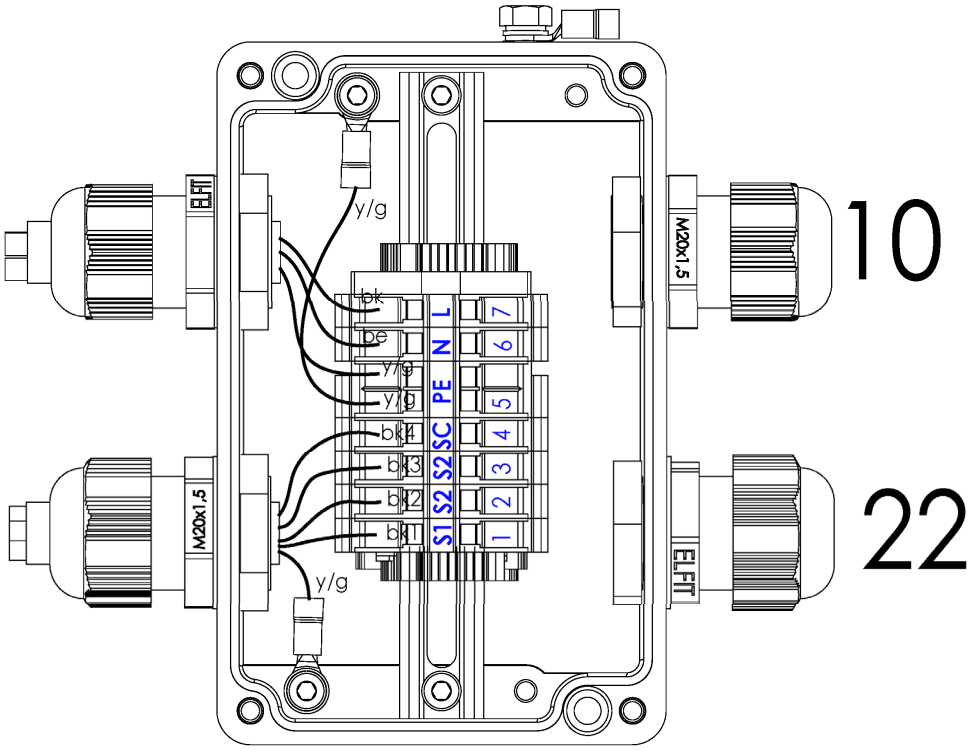
10
22
M20x1.5
ELFIT
y/g
bk
be
y/g
y/g
bk4
bk3
bk2
bk1
y/g
L
N
PE
SC
S2
S2
S1
7
6
5
4
3
2
1

XS01

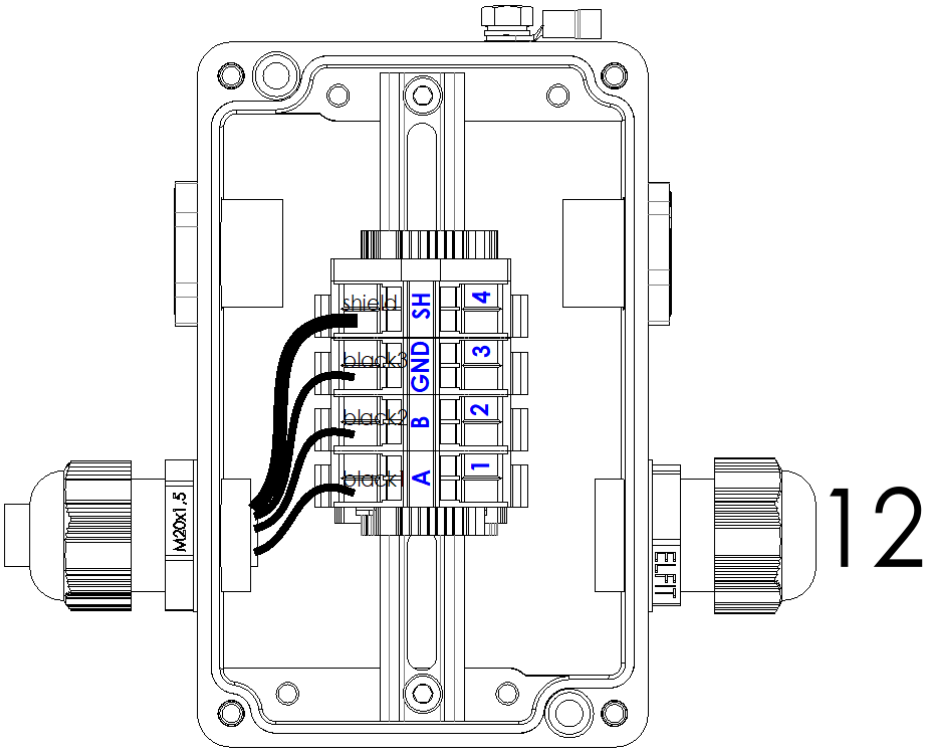
12
M20x1.5
ELFIT
shield
black3
black2
black1
SH
GND
B
A
4
3
2
1

2.3. ADBLUE DISPENSERS/ ADBLUE STOJANY/ ADBLUE КОЛОНКИ/ ADBLUE-ZAPFSÄULEN / DISTRIBUTEURS D'ADBLUE/ DISTRIBUTORE ADBLUE

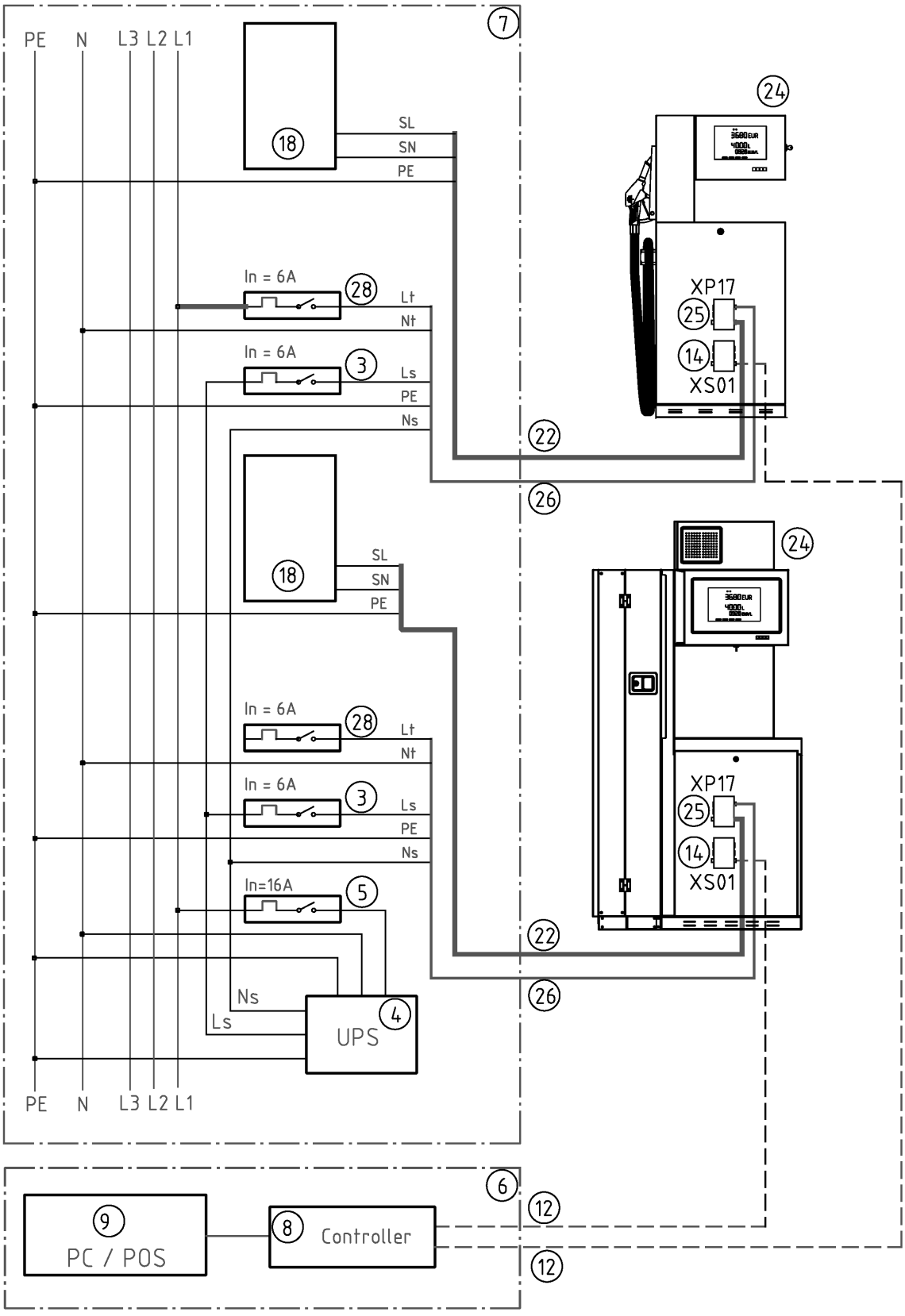

XP22

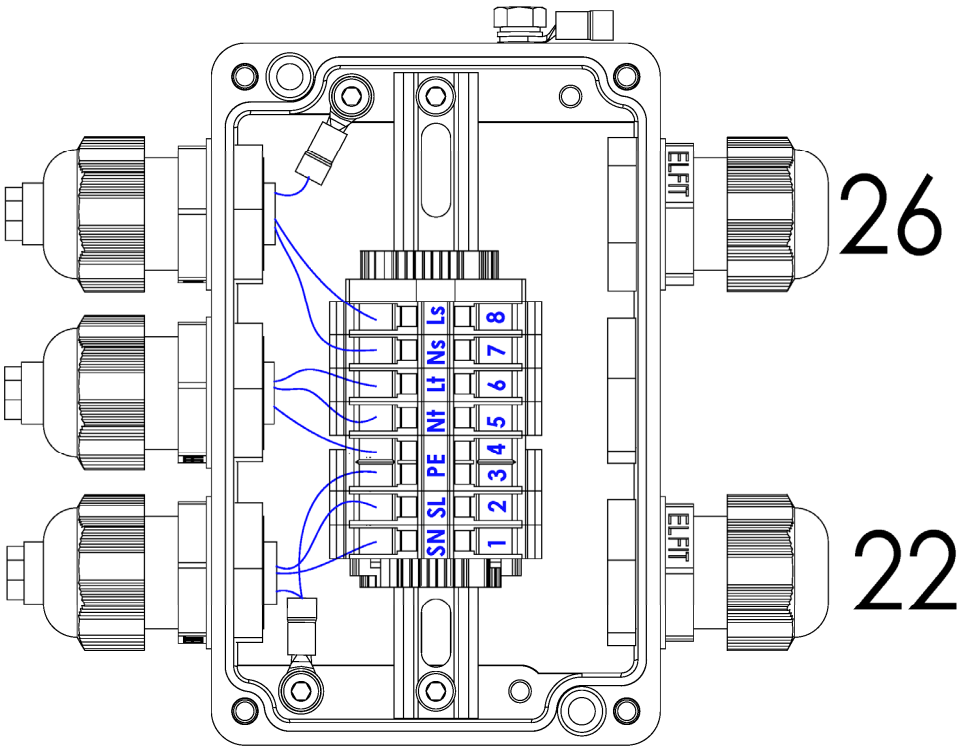
ELFIT
26
SN SL PE Nf Lf Ns Ls
1 2 3 4 5 6 7 8
ELFIT
22

XS01

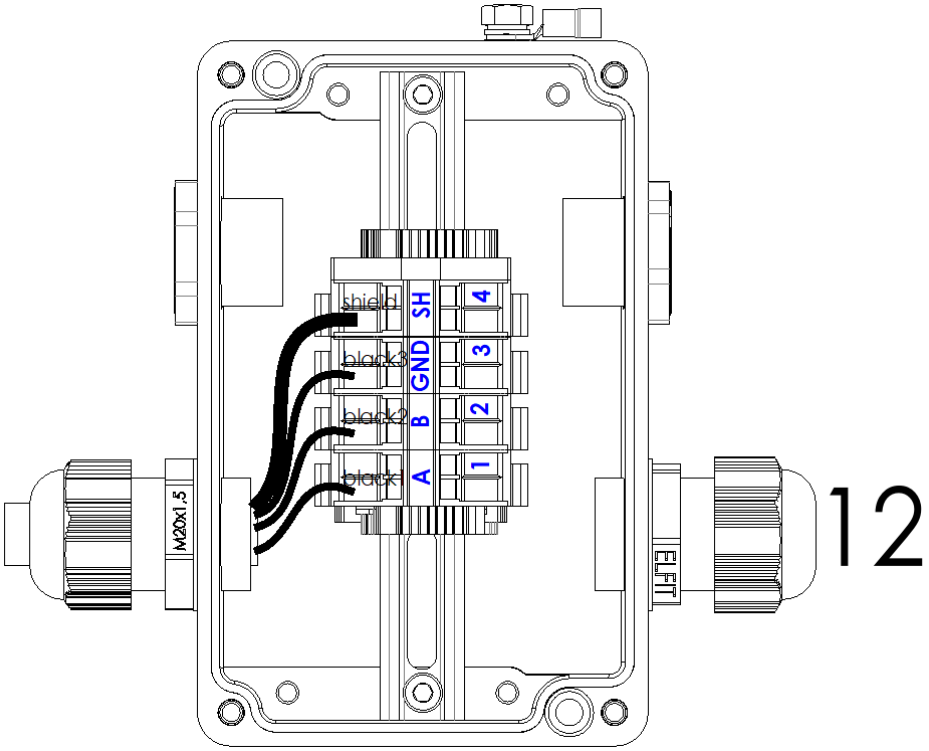
shield
black3
black2
black1
SH GND B A
4 3 2 1
M20x1,5
ELFIT
12

2.4. WSE DISPENSERS/ WSE STOJANY/ WSE КОЛОНКИ/ WSE-ZAPFSÄULEN/ DISTRIBUTEURS DE LIQUIDE LAVE-VITRES (WSE)/ DISTRIBUTORE WSE

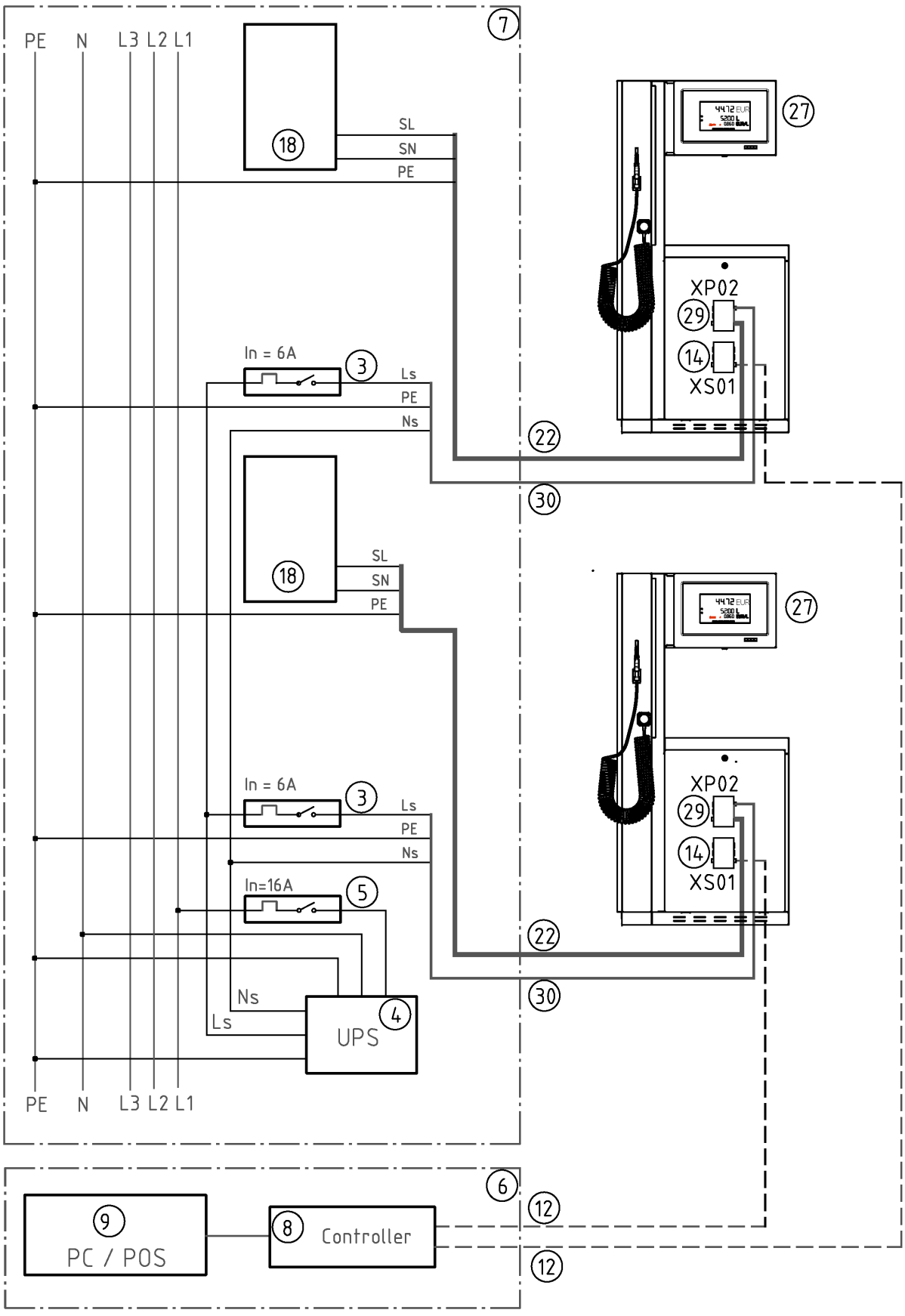

XP02

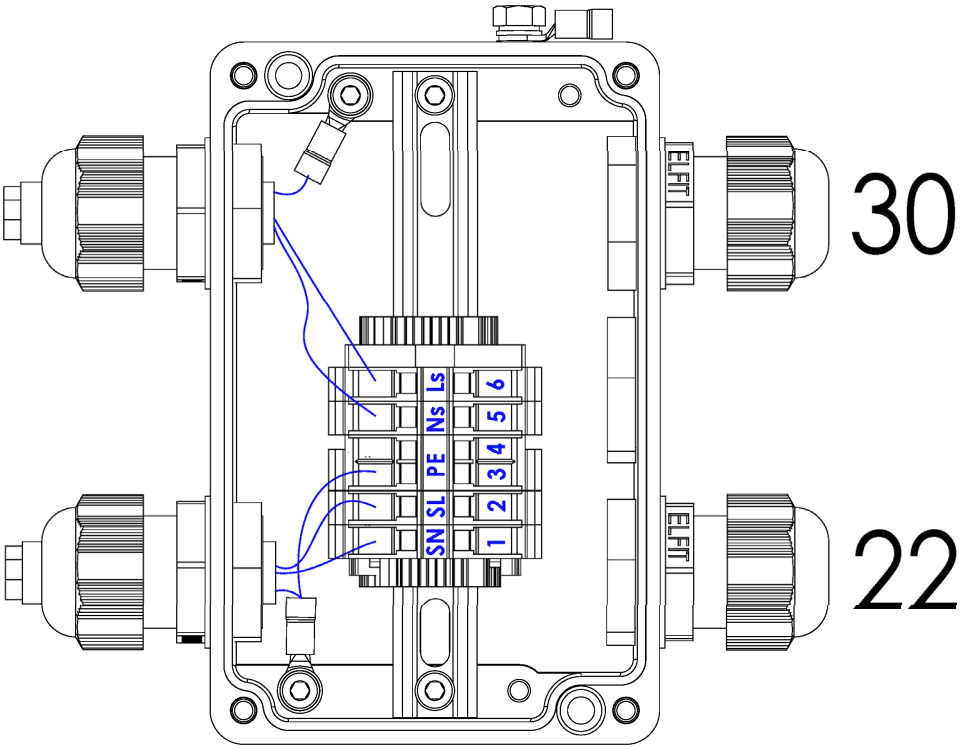
ELFIT
30
LS
Ns
PE
SL
SN
6
5
4
3
2
1
ELFIT
22

XS01

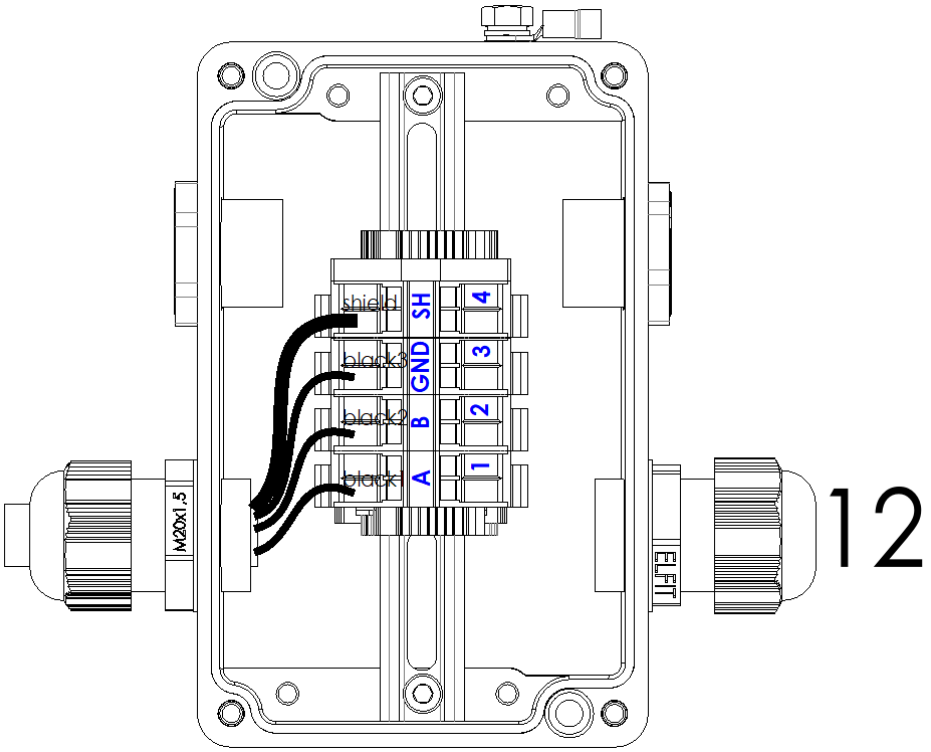
shield
black3
black2
black1
SH
GND
B
A
4
3
2
1
M20x1,5
ELFIT
12

2.5. CNG DISPENSER/ CNG STOJANY/ CNG КОЛОНКИ/ CNG-ZAPFSÄULEN/ DISTRIBUTEURS DE GAZ NATUREL/ DISTRIBUTORE METANO

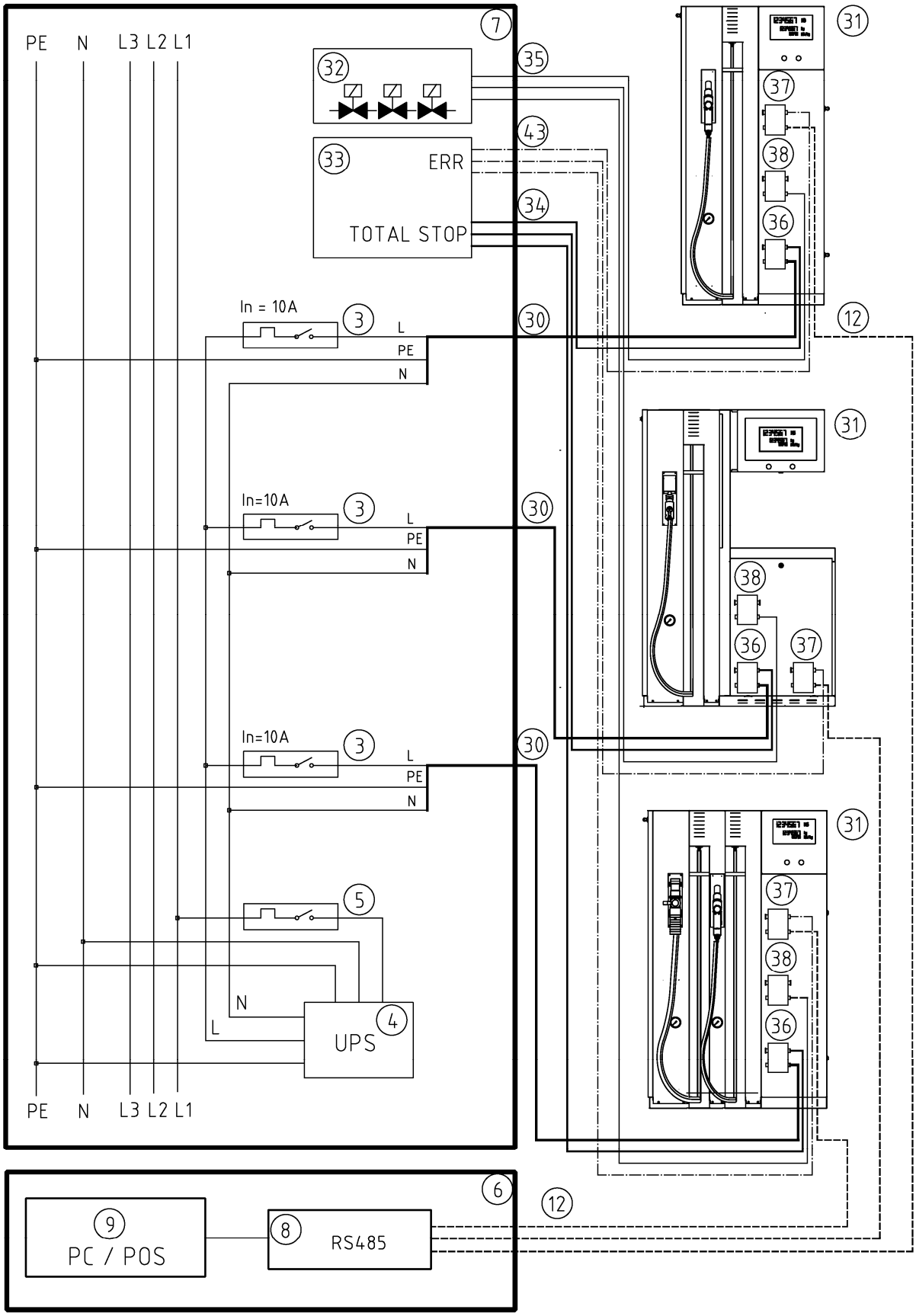

XP14

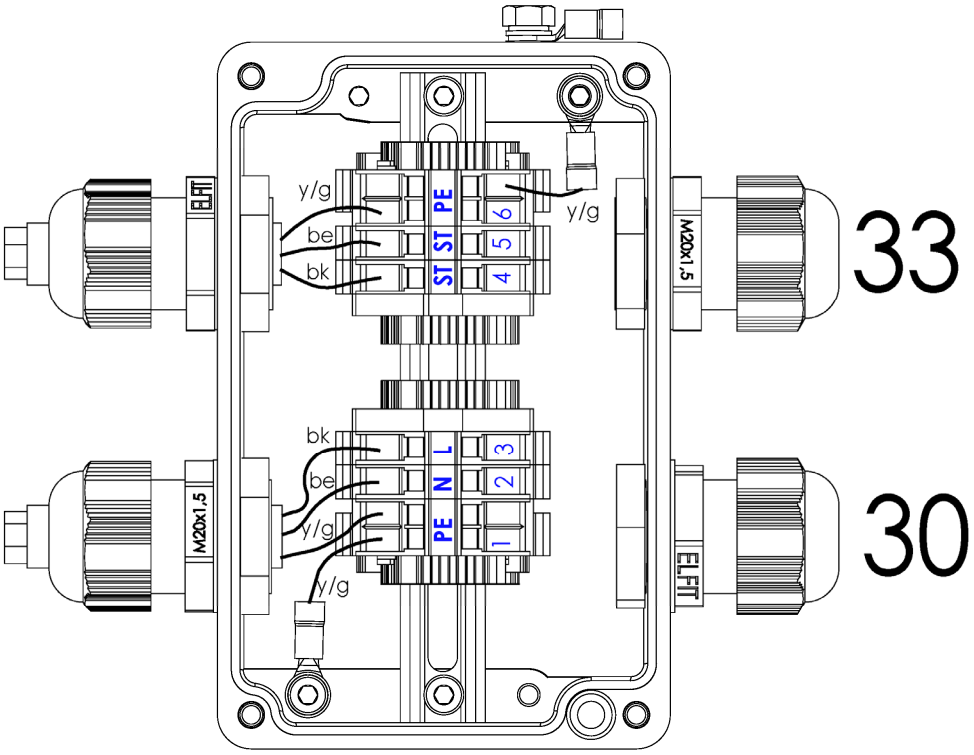
y/g
be
bk
PE
ST
ST
PE
6
5
4
y/g
M20x1,5
33
bk
be
y/g
y/g
PE
N
L
3
2
1
M20x1,5
ELFIT
30

XP17

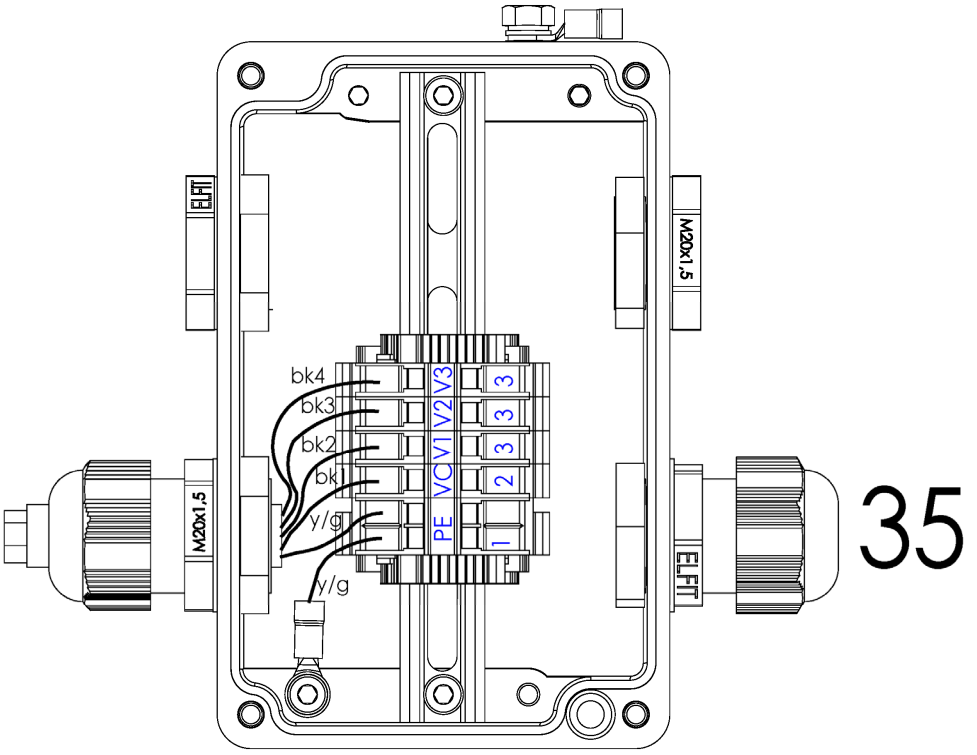
ELFIT
M20x1,5
bk4
bk3
bk2
bk1
y/g
y/g
PE
VC
V1
V2
V3
1
2
3
3
3
M20x1,5
ELFIT
35

XS15

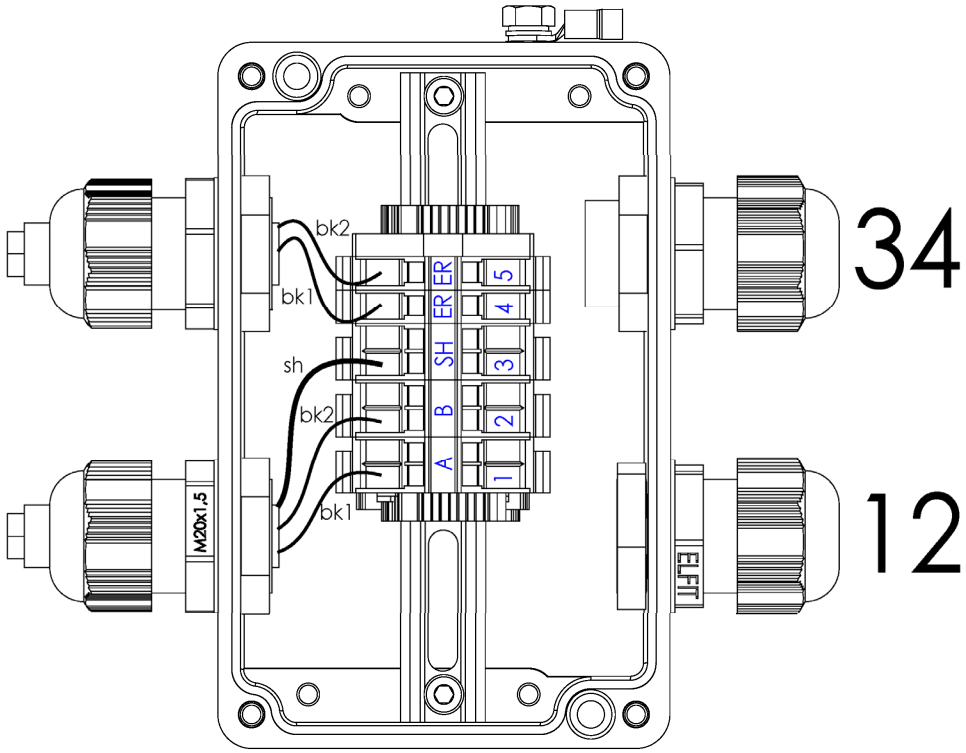

3. EX ZONES/EX ZÓNY/ EX ЗОНЫ/EX-BEREICHE/ZONES À RISQUE D'EXPLOSION/ZONE EX

Legends/Legenda/Легенда/Legende/Légende/Legenda:

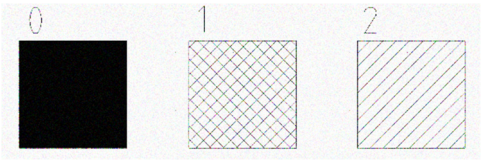

0

EN **Zone 0, explosive atmosphere is present continuously or for long period or frequently (EN 60079-10-1)**
CZ Zóna 0, výbušná atmosféra je přítomna trvale, nebo po dlouhá časová období nebo často
RU Зона 0, взрывоопасная атмосфера присутствует непрерывно или в течение длительного времени или часто
DE Zone 0, dauerhaft, langfristig oder oft auftretende explosionsfähige Atmosphäre
FR Zone 0, atmosphère explosive présente en permanence, pendant de longues périodes ou fréquemment
IT Zona 0, atmosfera esplosiva presente in continuazione o per lunghi periodi o frequentemente

1

EN **Zone 1, explosive atmosphere is likely to occur in normal operation occasionally (EN 60079-10-1)**
CZ Zóna 1, výbušná atmosféra vzniká za normálního provozu periodicky nebo příležitostně
RU Зона 1, взрывоопасная атмосфера, вероятно, будет происходить при нормальной работе
DE Zone 1, explosionsfähige Atmosphäre entsteht im normalen Betrieb periodisch oder gelegentlich
FR Zone 1, atmosphère explosive périodique ou occasionnelle en fonctionnement normal
IT Zona 1, atmosfera esplosiva probabile durante le normali operazioni presente occasionalmente

2

EN **Zone 2, explosive atmosphere is not likely to occur in normal operation, but if it does occur than only for a short period (EN 60079-10-1)**
CZ Zóna 2, vznik výbušné atmosféry není pravděpodobný za normálního provozu, pokud však vznikne bude přetrvávat pouze pro krátké časové období
RU Зона 2, взрывоопасная атмосфера вряд ли произойдет при нормальной работе, но если она произойдет, а только на короткий период
DE Zone 2, Entstehung einer explosionsfähigen Atmosphäre ist unwahrscheinlich, entsteht sie jedoch, dann nur für einen kurzen Zeitraum
FR Zone 2, atmosphère explosive n'est pas susceptible de se présenter en fonctionnement normal ou, si elle se présente néanmoins, elle n'est que de courte durée
IT Zone 2, atmosfera esplosiva, non probabile durante le normali operazioni ma solo in casi poco frequenti o per brevi periodi

3

EN **Vertical vapour barrier – type 1, EN 13617-1:2013 (detail)**
CZ Vertikální parotěsná bariéra – typ 1, EN 13617-1:2013 (detail)
RU Вертикальный паровой барьер – тип 1, EN 13617-1:2013 (деталь)
DE Vertikale Dampfsperre – Typ 1, EN 13617-1:2013 (Detail)
FR Barrière de vapeurs verticale – type 1, EN 13617-1:2013 (détail)
IT Barriera verticale vapori - tipo 1, EN 13617-1:2013 (dettaglio)

4

EN **Non-explosive Cable Gland Ex e II (IP67)**
CZ Nevýbušná kabelová vývodka Ex e II (IP67)
RU Невзрывоопасен кабельный ввод Ex e II (IP67)
DE Nicht explosive Kabeltülle Ex e II (IP67)
FR Presse étoupe ATEX Ex e II (IP67)
IT Pressacavo non-esplosivo Ex e II (IP67)

5

EN **Non-hazardous area (IP54)**
CZ Prostor bez nebezpečí výbuchu (IP54)
RU Неопасная зона (IP54)
DE Bereich ohne Explosionsgefahr (IP54)
FR Espace sans risque d'explosion (IP54)
IT Area non pericolosa (IP54)

6

EN **Horizontal vapor protection (detail)**
CZ Horizontální ochrana proti výparům (detail)
RU Горизонтальная защита от пара (деталь)
DE Horizontaler Schutz gegen Dämpfe (Detail)
FR Barrière de vapeurs horizontale (détail)
IT Protezione orizzontale vapori (dettaglio)

7

EN	**Near filling nozzle and hose breakaway couplings ZONA 2 occurs only at the time of CNG filling**
CZ	V okolí závěsu hadice, plnicí koncovky a trhací spojky se ZONA 2 se vyskytuje pouze v okamžiku čerpání CNG
RU	В непосредственной близости CNG пистолета и взрывной муфты ЗОНА 2 находится только во время наполнения CNG.
DE	Im Bereich der Schlauchaufhängung, des Füllstutzens und der Abreißkupplung kommt ZONE 2 nur beim Betanken mit LPG vor
FR	A proximité du pistolet et des raccords cassants, la ZONE 2 est présente uniquement au moment du pompage du GNC
IT	Nelle vicinanze alla pistola di erogazione e alla valvola antistrappo del tubo di erogazione, la ZONA 2 si verifica solo nel momento del riempimento del CNG

8

EN	**Inner area of the CNG aggregate - ZONE 1**
CZ	Vnitřní prostor agregátu CNG – ZONA 1
RU	Внутреннее пространство агрегата СПГ - ЗОНА 1
DE	Aggregatinnenraum CNG – ZONE 1
FR	Espace interne du groupe GNC – ZONE 1
IT	Area interna dell'aggregato CNG- ZONA 1

3.1. PETROL DISPENSERS /PALIVOVÉ STOJANY /БЕНЗОКОЛОНКИ /ZAPFSÄULEN / DISTRIBUTEURS DE CARBURANT/DISTRIBUTORE DI CARBURANTE

3.1.1. SHARK JUNIOR

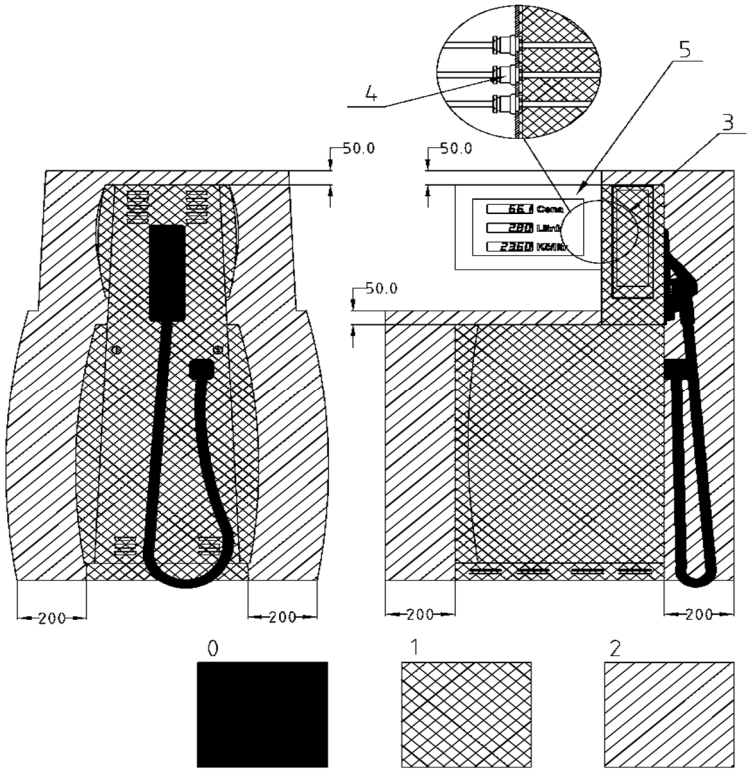

3.1.2. SHARK ECONOMY

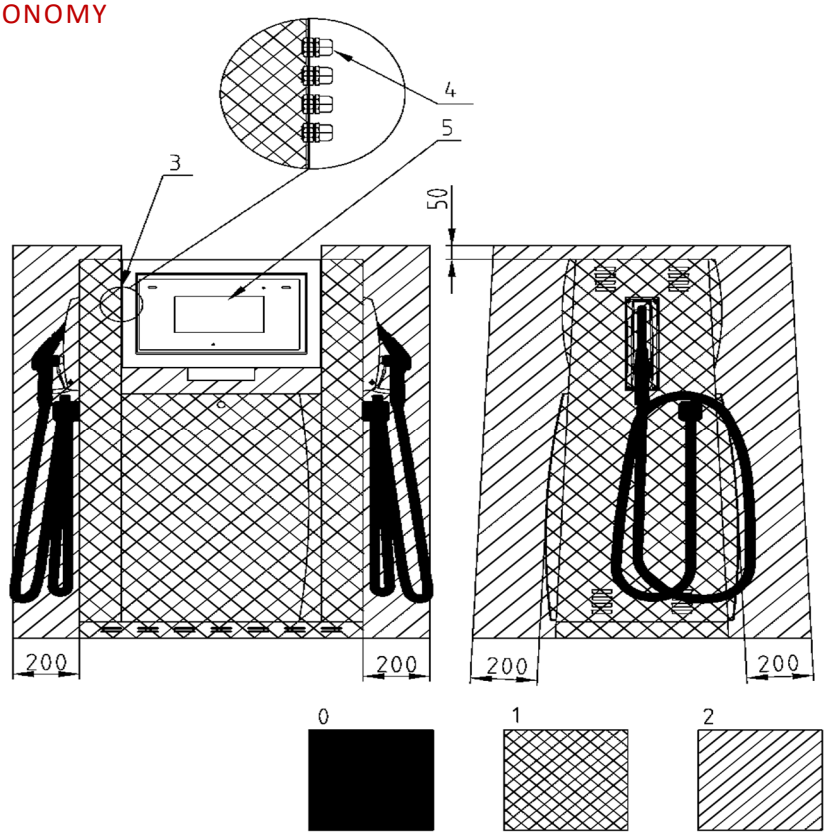

3.1.3. SHARK ECONOMY COMBI (DIESEL&ADBLUE) WITH ADBLUE HEATING

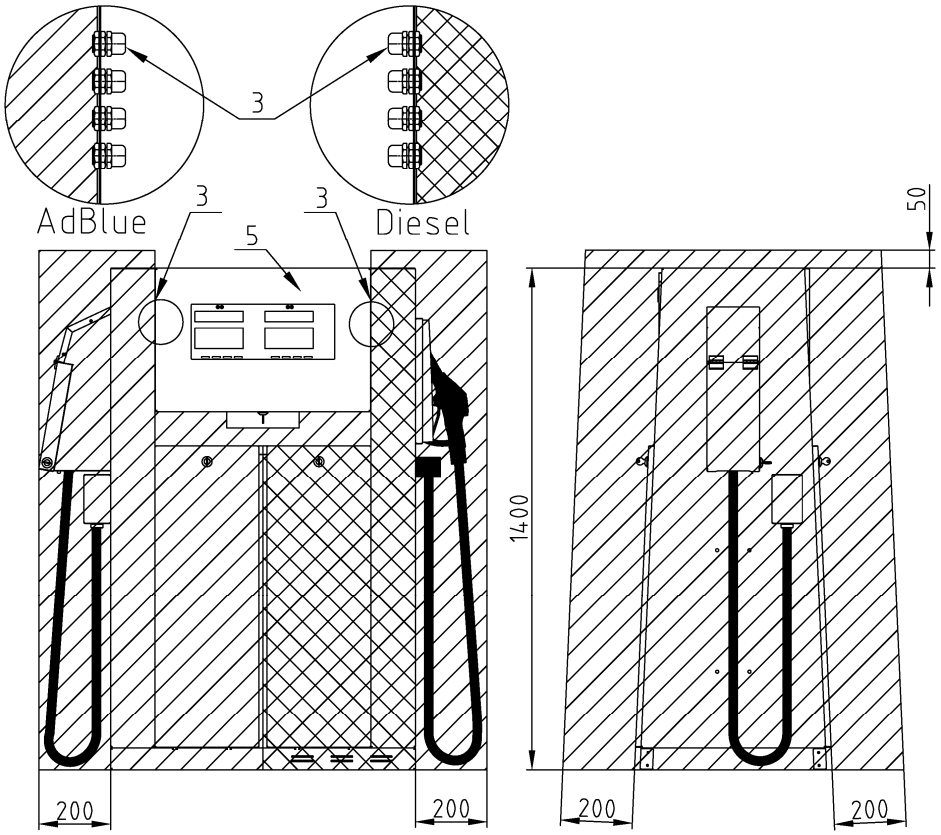

3.1.4. OCEAN TOWER

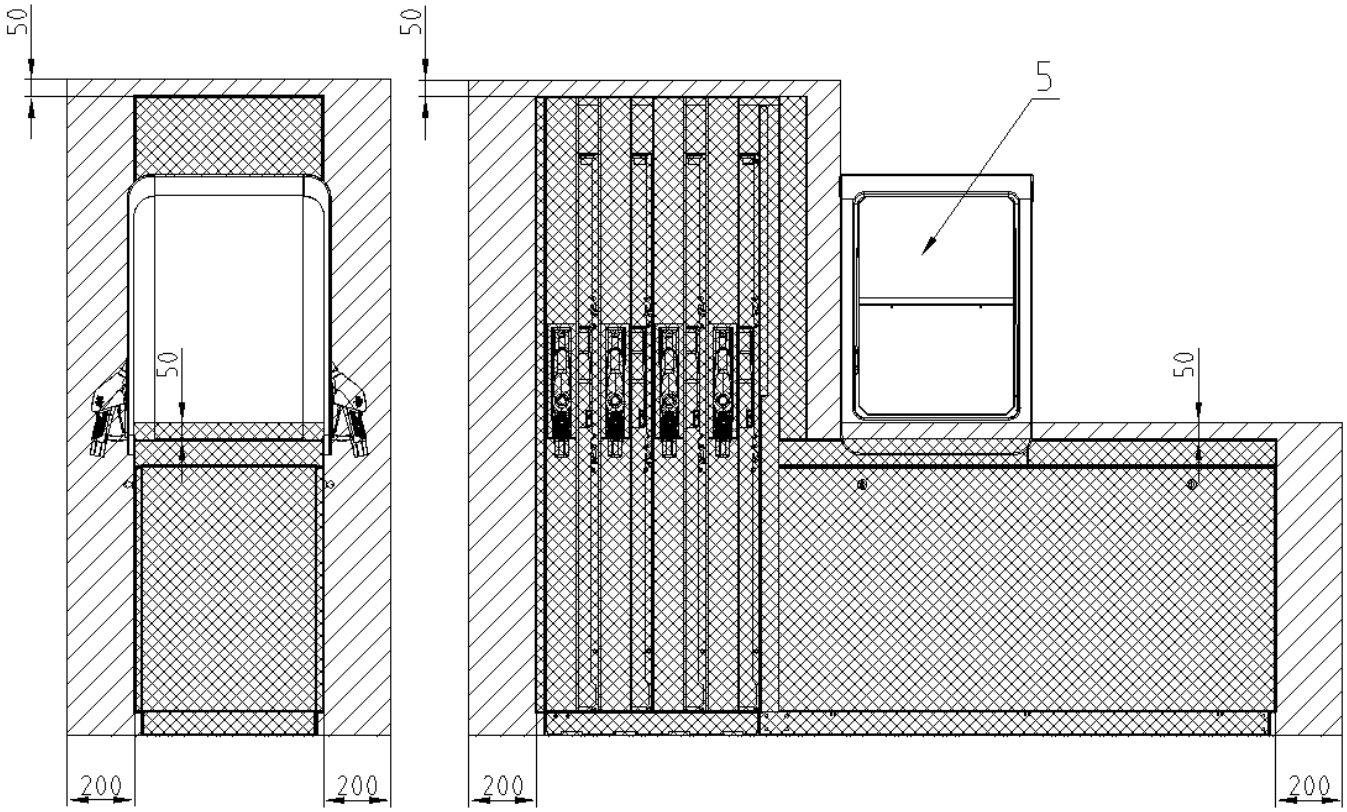

3.2. LPG DISPENSERS /LPG STOJANY /LPG КОЛОНКИ /LPG-ZAPFSÄULEN / DISTRIBUTEURS DE GPL/DISTRIBUTORE GPL

SHARK JUNIOR LPG

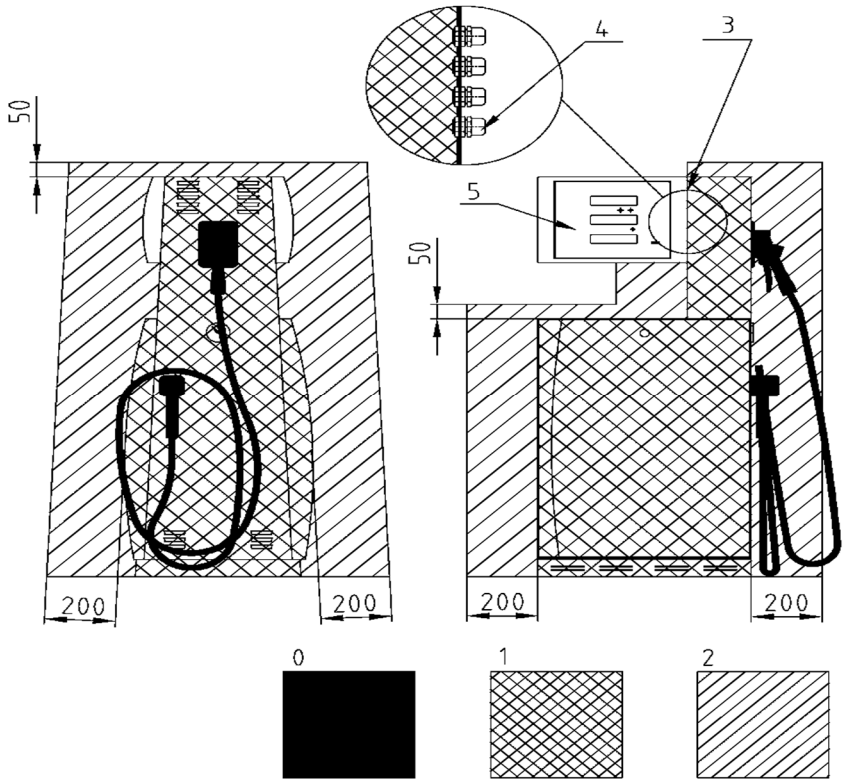

3.2.2. SHARK ECONOMY LPG

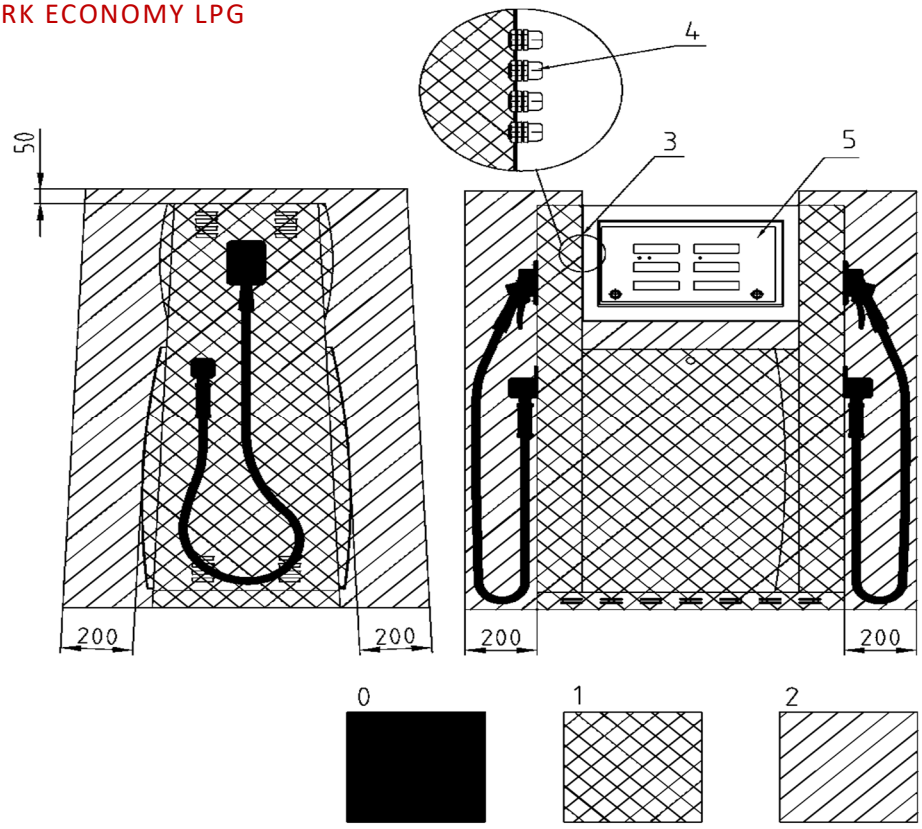

3.2.3. OCEAN TOWER LPG

A) Models with free hanging hoses

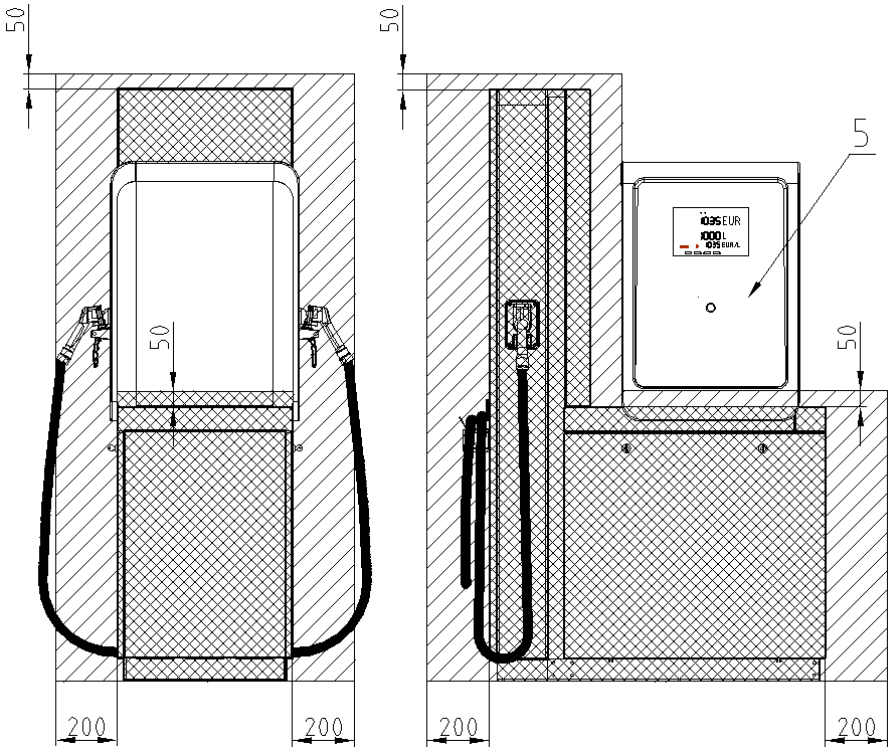

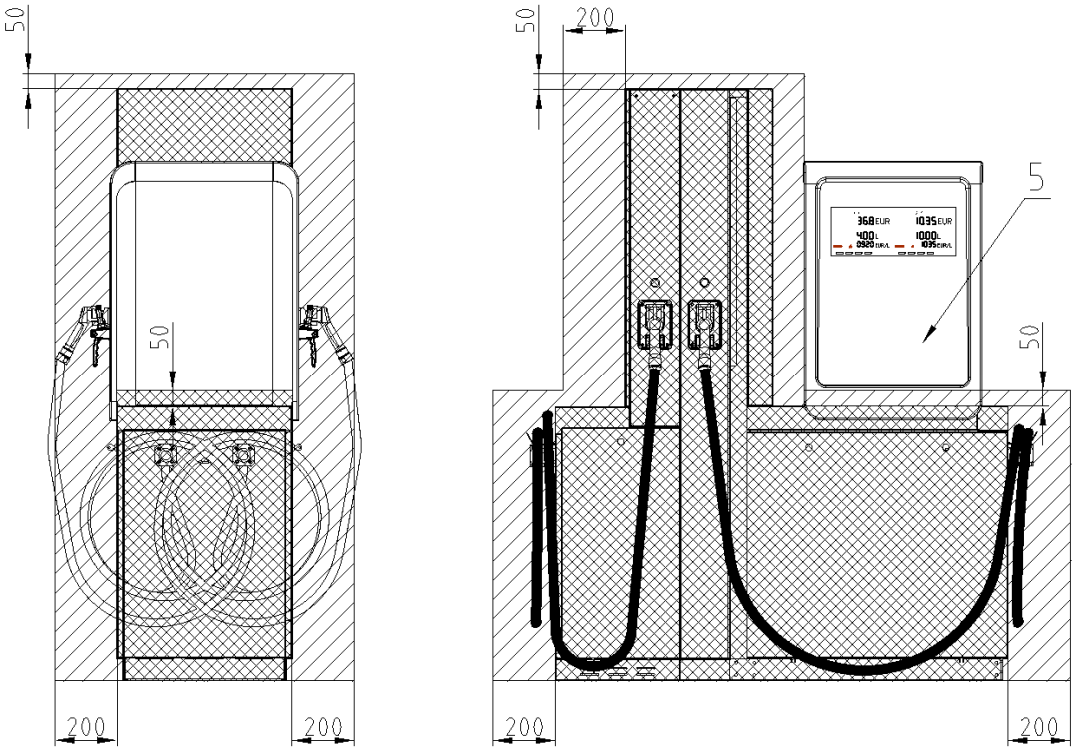

B) Models with hose retractors

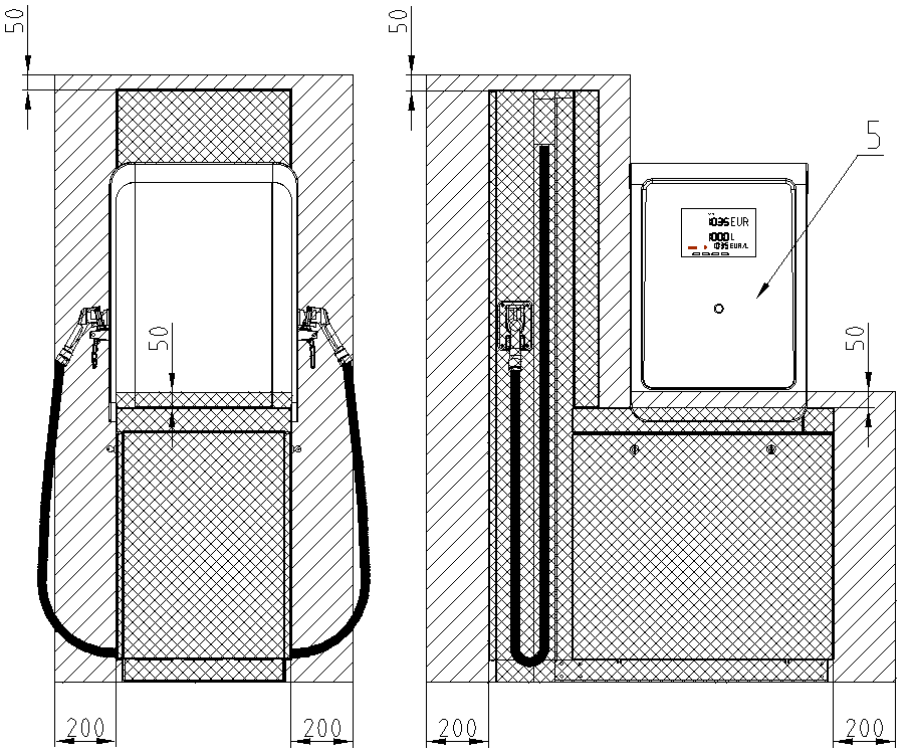

3.3. CNG DISPENSERS /CNG STOJANY /CNG КОЛОНКИ /CNG-ZAPFSÄULEN / DISTRIBUTEURS DE GAZ NATUREL (GNC) /DISTRIBUTORE CNG

3.3.1. OCEAN SMART CNG

A) 2 nozzles version/ 2 hadicová verze/ 2 шланговая версия/ 2-Schlauch-Version/ Version 2 tuyaux/versione 2 pistole

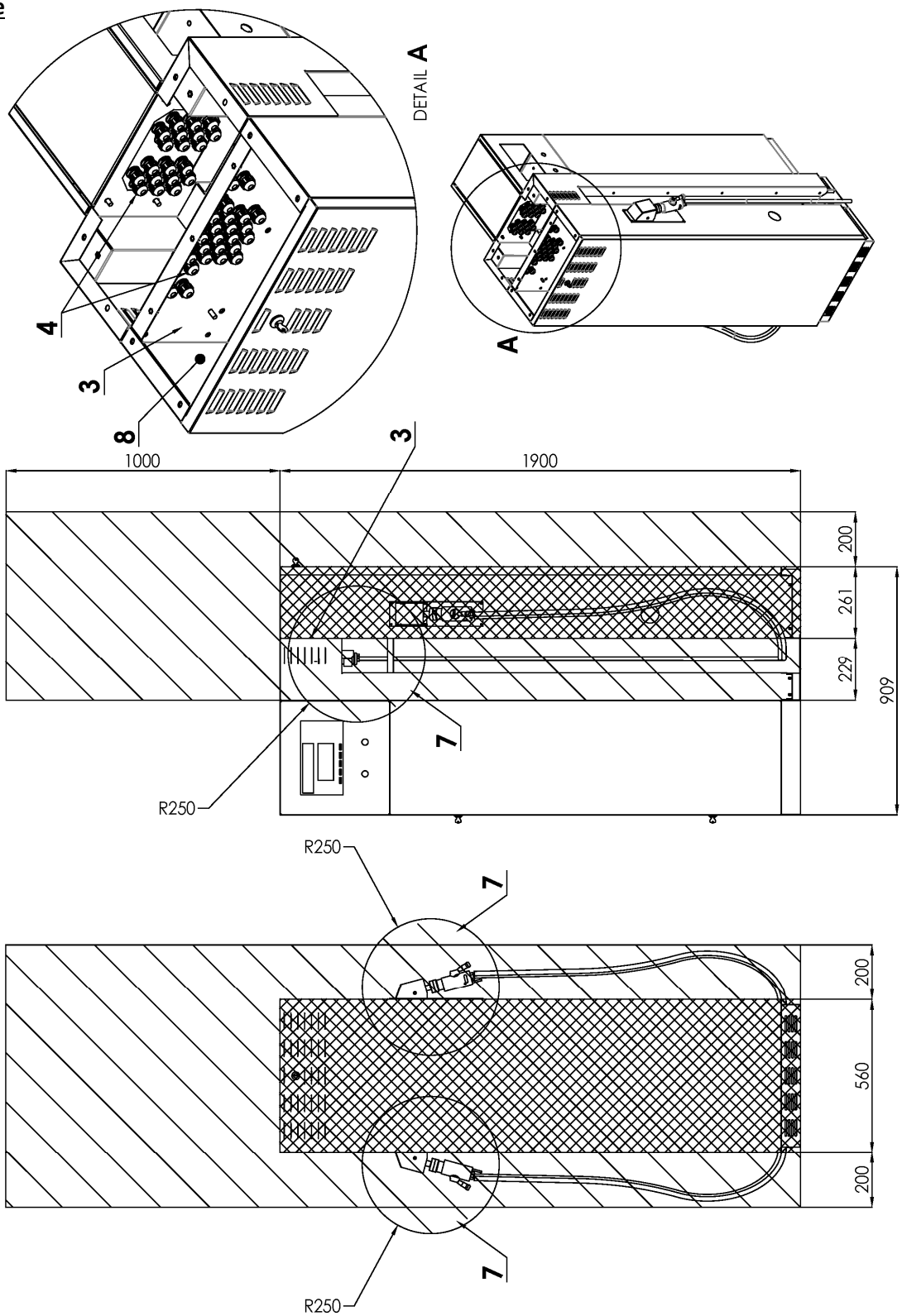

B) 4 nozzles version/ 4 hadicová verze/ 4 шланговая версия/ 4-Schlauch-Version/ Version 4 tuyaux/versione 4 pistole

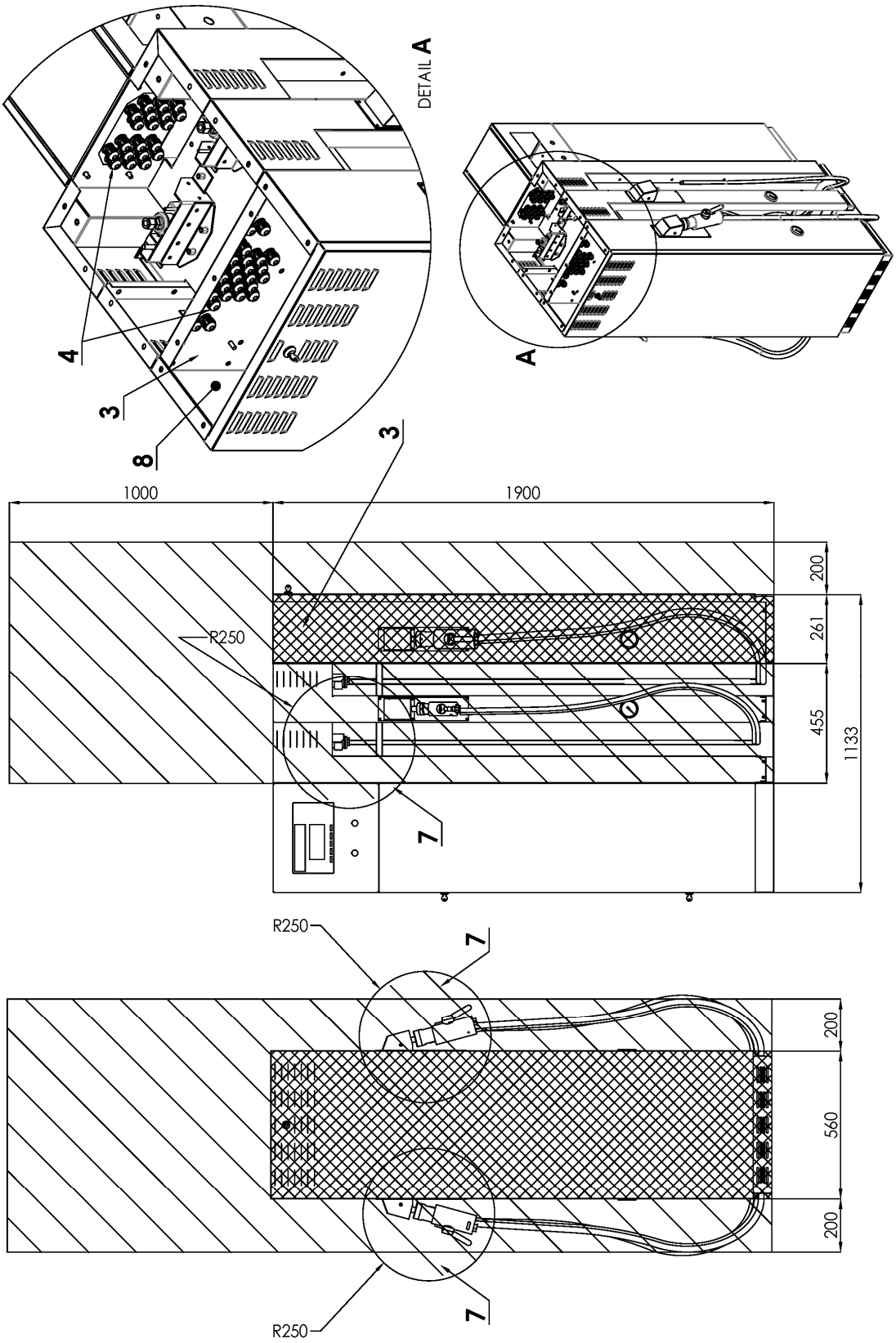

3.3.2. OCEAN TOWER CNG

A) 2 nozzles version/ 2 hadicová verze/ 2 шланговая версия/ 2-Schlauch-Version/ Version 2 tuyaux/versione 2 pistole

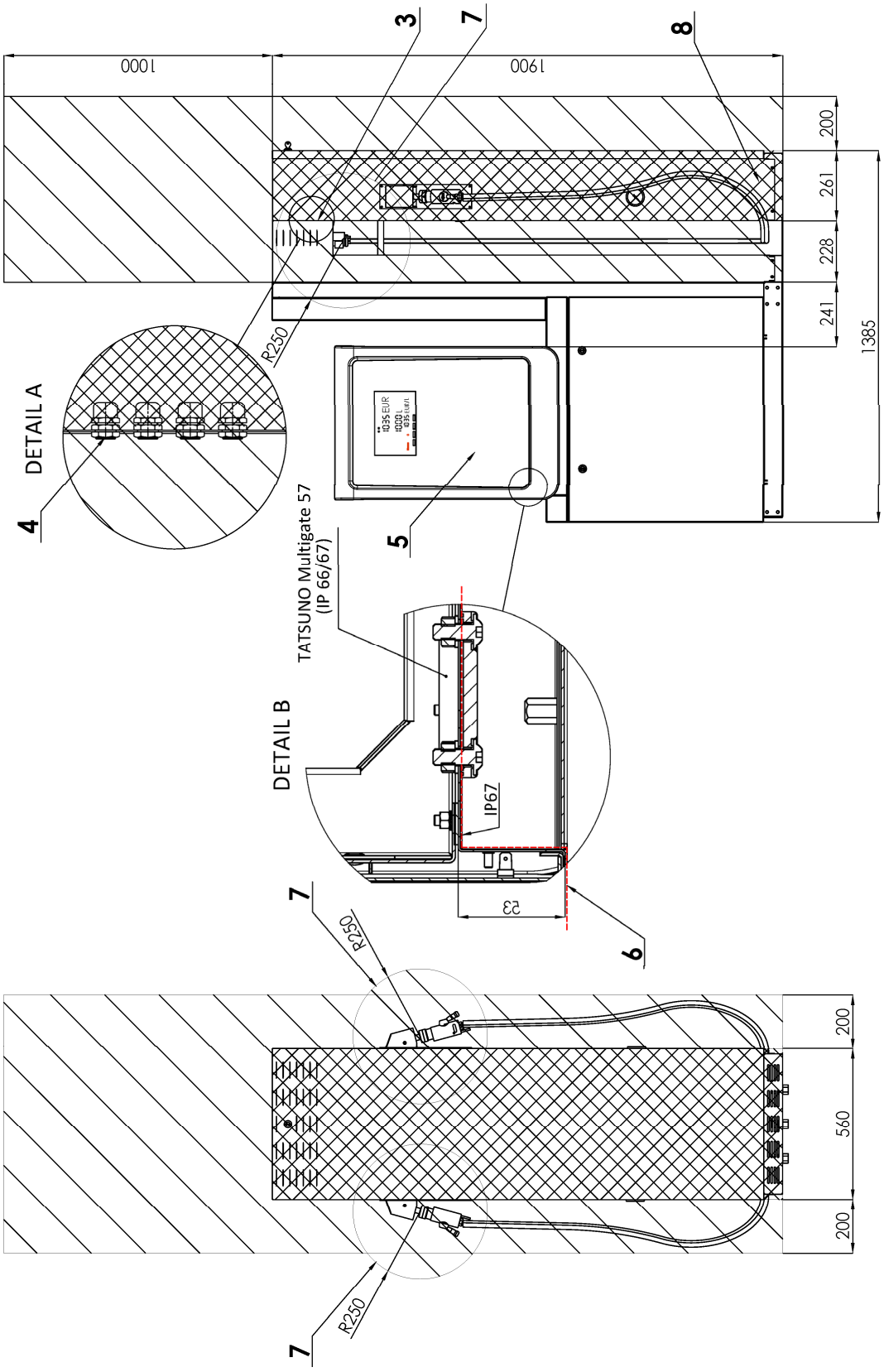

B) 4 nozzles version/ 4 hadicová verze/ 4 шланговая версия/ 4-Schlauch-Version/ Version 4 tuyaux/versione 4 pistole

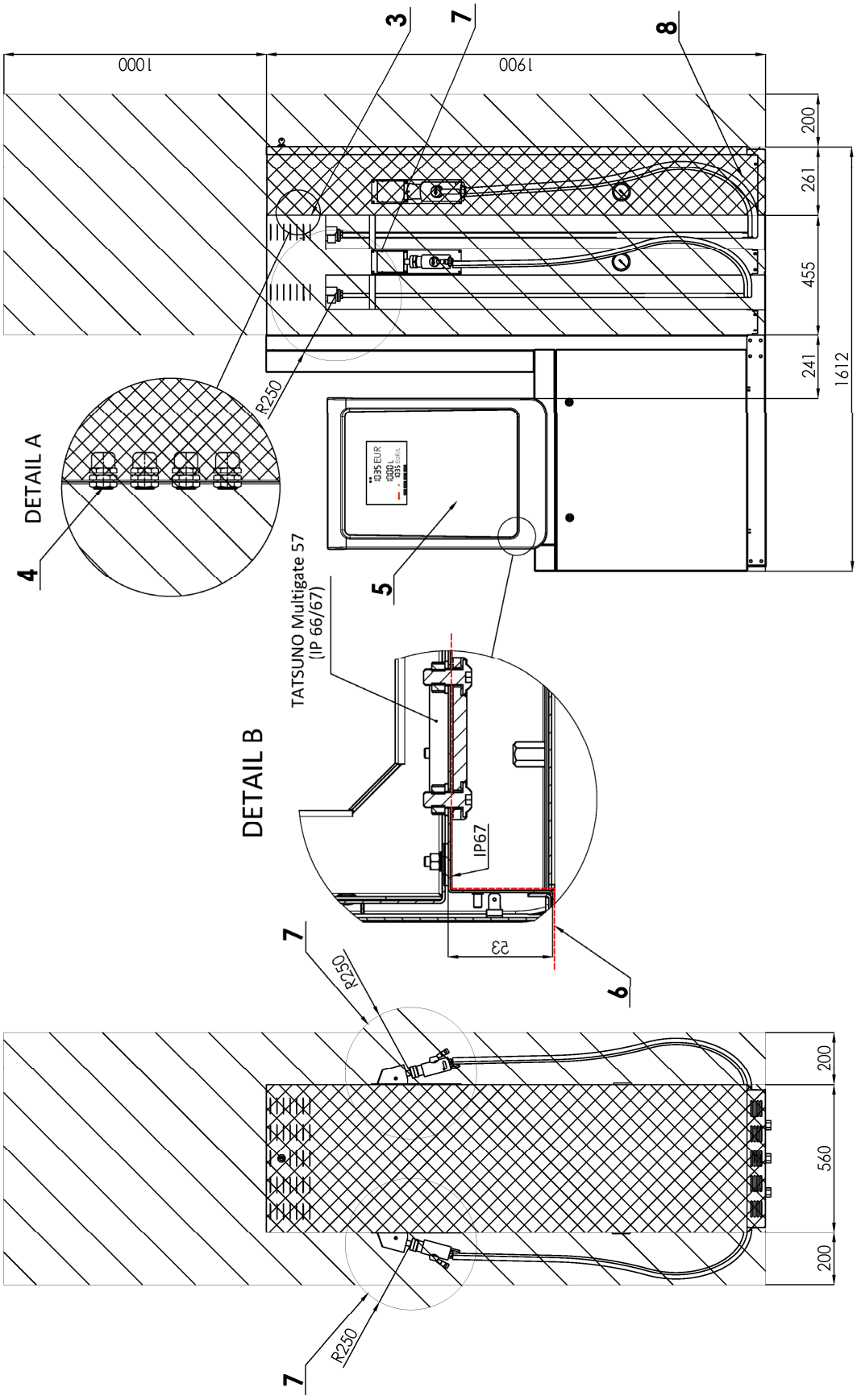

3.4. ADBLUE® DISPENSERS / ADBLUE® STOJANY / ADBLUE® КОЛОНКИ / ADBLUE®-ZAPFSÄULEN / DISTRIBUTEURS DE ADBLUE® / DISTRIBUTORE ADBLUE®

3.4.1. SHARK JUNIOR ADBLUE®

EN	**Allowed installation of AdBlue dispensers in Zone 2 according to EN 60079-10-1**
CZ	Povolená instalce AdBlue stojanů do Zony 2 dle EN 60079-10-1
RU	Допускается установка колонок AdBlue в Зоне 2 согласно EN 60079-10-1.
DE	Erlaubt die Installation von AdBlue Zapfsäulen in Zone 2 nach EN 60079-10-1
FR	Installation autorisée de distributeurs d'AdBlue dans la zone 2 selon EN 60079-10-1
IT	Installazione consentita di erogatori AdBlue nella Zona 2 secondo EN 60079-10-1

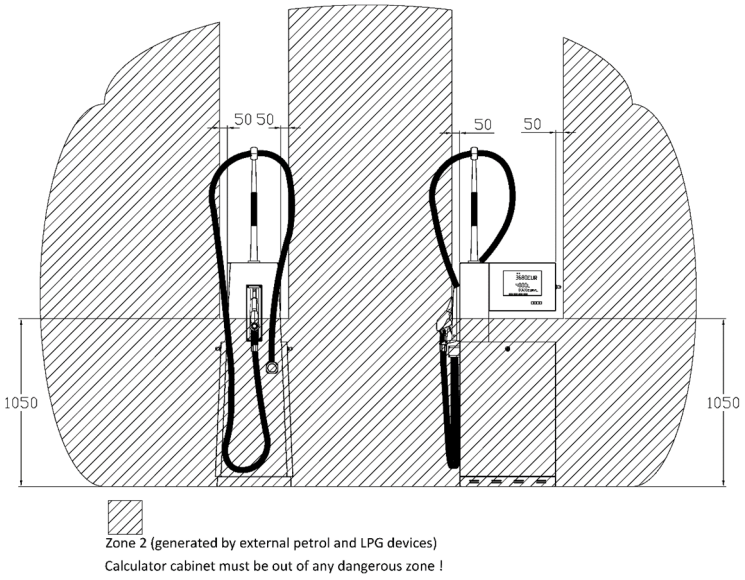

Zone 2 (generated by external petrol and LPG devices)
Calculator cabinet must be out of any dangerous zone !

3.4.2. SHARK ECONOMY ADBLUE®

EN	**Allowed installation of AdBlue dispensers in Zone 2 according to EN 60079-10-1**
CZ	Povolená instalce AdBlue stojanů do Zony 2 dle EN 60079-10-1
RU	Допускается установка колонок AdBlue в Зоне 2 согласно EN 60079-10-1.
DE	Erlaubt die Installation von AdBlue Zapfsäulen in Zone 2 nach EN 60079-10-1
FR	Installation autorisée de distributeurs d'AdBlue dans la zone 2 selon EN 60079-10-1
IT	Installazione consentita di erogatori AdBlue nella Zona 2 secondo EN 60079-10-1

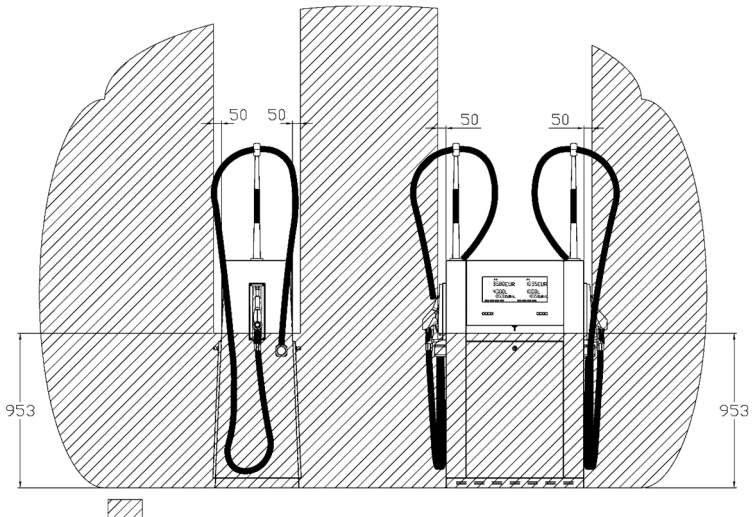

Zone 2 (generated by external petrol and LPG devices)
Calculator cabinet must be out of any dangerous zone !

3.4.3. OCEAN TOWER ADBLUE®

EN	**Allowed installation of AdBlue dispensers in Zone 2 according to EN 60079-10-1**
CZ	Povolená instalce AdBlue stojanů do Zony 2 dle EN 60079-10-1
RU	Допускается установка колонок AdBlue в 3оне 2 согласно EN 60079-10-1.
DE	Erlaubt die Installation von AdBlue Zapfsäulen in Zone 2 nach EN 60079-10-1
FR	Installation autorisée de distributeurs d'AdBlue dans la zone 2 selon EN 60079-10-1
IT	Installazione consentita di erogatori AdBlue nella Zona 2 secondo EN 60079-10-1

A) BMP4012.OWD/Adb

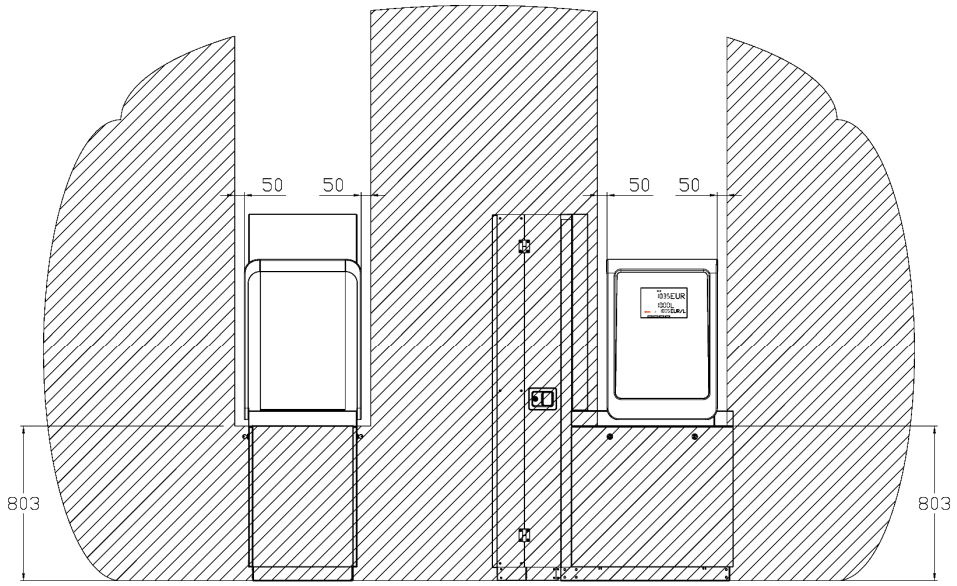

Zone 2 (generated by external petrol and LPG devices)

Calculator cabinet must be out of any dangerous zone !

B) BMP4012.OWD/Adb/T250

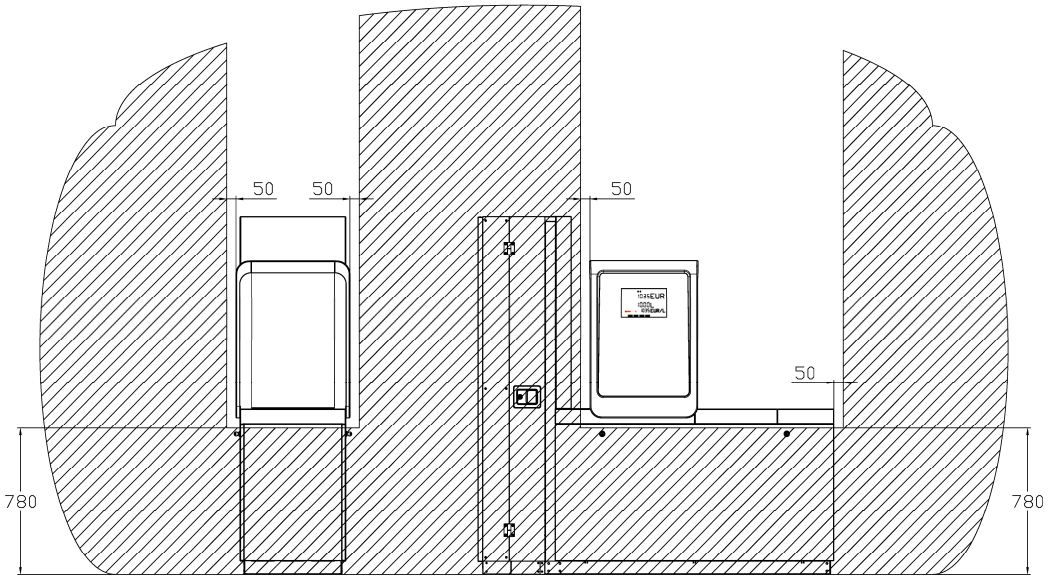

Zone 2 (generated by external petrol and LPG devices)

Calculator cabinet and tank inlet must be out of any dangerous zone !

C) BMP4012.OWD/Adb/T500

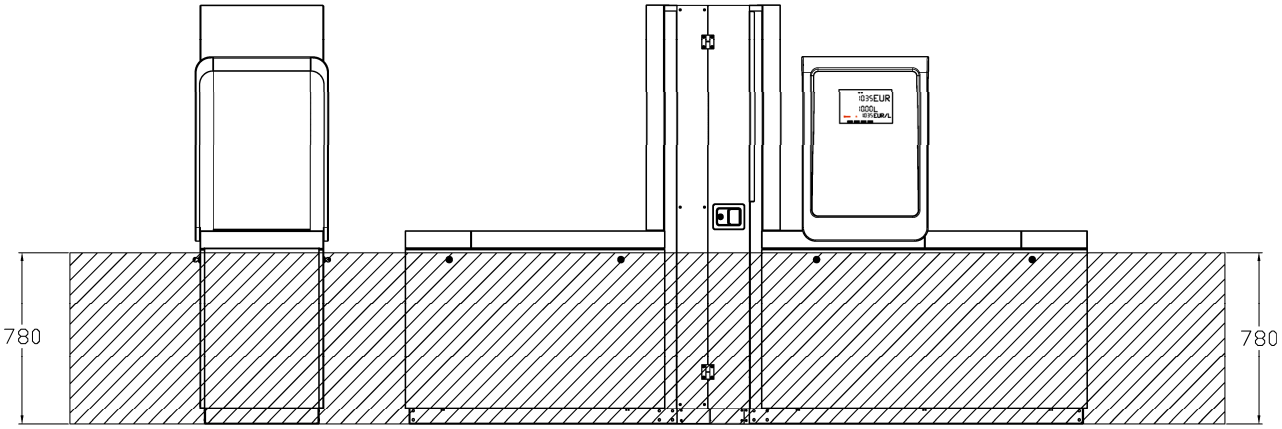

Zone 2 (generated by external petrol and LPG devices)

Calculator cabinet and tanks inlets must be out of any dangerous zone !