TATSUNO EUROPE a.s.

COMBINED DISPENSERS

TATSUNO EUROPE

Installation Plans II.

Instalační plány II.

Планы установки II.

Aufstellungspläne II.

Plans d'installation II.

Piani di Installazione II.

Document:	Combined Dispensers TATSUNO EUROPE; Installation Plans II.
File:	IN043-ML_CombiPlansRev4(1).docx
Revision & Date:	rev. 4, May 2021
Pages:	108 (including cover)
Created by:	Ing. Milan Berka
TATSUNO EUROPE a.s., Pražská 2325/68, 678 01 Blansko, Czech Republic, tel.+420 516 428411, http://www.tatsuno-europe.com	

© TATSUNO EUROPE a.s.
Pražská 2325/68 • 67801 Blansko
Česká republika
Tel: +420 516428411 • Fax: +420 516428410
e-mail: info@tatsuno-europe.com, http://www. tatsuno-europe.com

TATSUNO EUROPE a.s.

© Copyright

Tuto příručku ani její části není dovoleno kopírovat bez souhlasu

TATSUNO EUROPE a.s.

CONTENTS/OBSAH/СОДЕРЖАНИЕ/INHALT/CONTENU/CONTENUTI

CONTENTS/OBSAH/СОДЕРЖАНИЕ/INHALT/CONTENU/CONTENUTI 3

PREFACE/PŘEDMLUVA/ПРЕДИСЛОВИЕ/VORWORT/INTRODUCTION 5

1. FOUNDATION PLANS/ZÁKLADOVÉ PLÁNY/ПЛАНЫ ФУНДАМЕНТНЫЕ/ FUNDAMENTPLÄNE/PLANS DE BASE .. 7

1.1. SHARK ECONOMY COMBI 11
1.1.1. SHARK ECONOMY COMBI PETROL & ADBLUE® 11
1.2. OCEAN TOWER COMBI 12
1.2.1. OCEAN TOWER COMBI PETROL & LPG 12
1.2.2. OCEAN TOWER COMBI PETROL & ADBLUE® 23
1.2.3. OCEAN TOWER COMBI PETROL & WSE 53
1.2.4. OCEAN TOWER COMBI PETROL & CNG 59
1.2.5. OCEAN TOWER COMBI LPG & ADBLUE® 66
1.2.6. OCEAN TOWER COMBI LPG & WSE 68
1.2.7. OCEAN TOWER COMBI LPG & CNG 70
1.2.8. OCEAN TOWER COMBI PETROL & LPG & CNG 72
1.2.9. OCEAN TOWER COMBI PETROL & ADBLUE® & WSE 77
1.2.10. OCEAN TOWER COMBI ADBLUE® & WSE 82

2. EL.SCHEMES/ EL.SCHÉMATA/ ЕЛ.СХЕМЫ/ SCHALTPLÄNE/ SCHÉMAS ÉLECTRIQUES/ SCHEMA ELETTRICO..... 84

2.1. OCEAN EURO&TOWER COMBI 89
2.1.1. COMBI OCEAN EURO&TOWER PETROL + LPG 89
2.1.2. COMBI OCEAN EURO&TOWER PETROL + ADBLUE® 91
2.1.3. COMBI OCEAN EURO&TOWER PETROL + WSE 93
2.1.4. COMBI OCEAN EURO PETROL&TOWER + CNG 95

3. EX ZONES/EX ZÓNY/ EX ЗОНЫ/EX-BEREICHE/ZONES À RISQUE D'EXPLOSION/ZONE EX 98

3.1. SHARK ECONOMY COMBI 100
2.1.5. SHARK ECONOMY COMBI PETROL & ADBLUE® 100
3.2. OCEAN TOWER COMBI 101
2.2.1. COMBI OCEAN TOWER PETROL+LPG 101
2.2.2. COMBI OCEAN TOWER PETROL + ADBLUE® 101
2.2.3. COMBI OCEAN TOWER PETROL + WSE 102
2.2.4. COMBI OCEAN TOWER PETROL + WSE 103
2.2.5. COMBI OCEAN TOWER PETROL + CNG 103
2.2.6. COMBI OCEAN TOWER PETROL + LPG + CNG 104
2.2.7. COMBI OCEAN TOWER PETROL + AdBlue® + CNG 104
2.2.8. COMBI OCEAN TOWER PETROL + LPG + WSE 105
2.2.9. COMBI OCEAN TOWER LPG + CNG 105
2.2.10. COMBI OCEAN TOWER LPG + AdBlue® 106
2.2.11. COMBI OCEAN TOWER LPG + WSE 107

Revisions/Revize/Ревизии/Revision/Révision

Revision / Date	Description of changes	Changed by
Revision 00 / 9. 9. 2020	Basic version of the document	Milan Berka
Revision 01 /10.12.2020	Added foundation plans of combined dispensers Ocean Tower Combi AdBlue&WSE Added foundation plans of combined dispensers Ocean Tower Combi Petrol&AdBlue&WSE Added foundation plans of combined dispensers Ocean Tower Combi Petrol&CNG Update of all foundation plans OCEAN TOWER COMBI	Milan Berka
Revision 02 /5.1.2021	Added foundation plans of combined dispensers Ocean Tower Combi Petrol&AdBlue (NoHeat) – see 1.2.2	Milan Berka
Revision 03 /22.3.2021	Added foundation plans of combined dispensers Ocean Tower Combi Petrol&AdBlue (dispensers with 250L storage tank module + dispensers with satellites) – see 1.2.2	Milan Berka
Revision 04 /26.5.2021	Removed – All plans and Ex zones of old dispensers OCEAN EURO COMBI Added – Ex zones of SHARK ECONOMY COMBI – see 3.1	Milan Berka

PREFACE/PŘEDMLUVA/ПРЕДИСЛОВИЕ/VORWORT/INTRODUCTION

EN

This manual is intended for users of **combined electronic dispensers TATSUNO EUROPE**, service staff, design offices for petrol stations and service station owners on which stations the dispensers are installed and operated. TATSUNO EUROPE a.s. recommends careful study this manual. The manual must be available to the operator, during the installation, operation and regular maintenance of the dispensers. This manual is part of the document IN040 "Dispensers TATSUNO EUROPE - Installation and User Manual", which describes the processes of installation, use and maintenance of all types TATSUNO EUROPE dispensers.

- Keep this manual for the duration of the device operation
- Make it available to other owners and users
- Perform update, see https://www.tatsuno-europe.com/_en/download/

The content of the document at the time of its release corresponds to reality. The manufacturer reserves the right to change the technical conditions of the equipment or its properties without written notice due to its development and continuous improvement. All rights reserved. No part of this manual may be reproduced or transmitted without the written permission of TATSUNO EUROPE a.s.

CZ

Tato příručka je určena uživatelům **kombinovaných elektronických výdejních stojanů TATSUNO EUROPE**, servisním pracovníkům, projekčním kancelářím zabývající se projektováním čerpacích stanic a majitelům čerpacích stanic, na které jsou stojany instalovány a provozovány. Společnost TATSUNO EUROPE a.s. doporučuje její pečlivé prostudování. Příručka musí být dostupná obsluze stojanu při instalaci, provozu a pravidelné údržbě stojanu. Tato příručka je nedílnou součástí dokumentu IN040 „Stojany TATSUNO EUROPE – Instalační a uživatelská příručka“, kde je popsána instalace, používání a údržba všech typů výdejních stojanů TATSUNO EUROPE.

- Uchovejte tuto příručku spolu s přílohami po celou dobu provozu zařízení
- Zpřístupněte ji ostatním majitelům a uživatelům
- Provádějte aktualizaci předpisů a manuálů, viz http://www.tatsuno-europe.com/ke-stazeni/

Obsah dokumentu v době jeho vydání odpovídá skutečnosti. Výrobce si vyhrazuje právo změnit technické podmínky zařízení nebo jeho vlastnosti bez písemného upozornění, z důvodu jeho vývoje a neustálého zdokonalování. Všechna práva jsou vyhrazena. Žádnou část této příručky nelze reprodukovat nebo přenášet bez písemného svolení společnosti TATSUNO EUROPE a.s.

RU

Руководство предназначено для пользователей **комбинированных топливораздаточных колонок TATSUNO EUROPE,** обслуживающего персонала, конструкторских бюро для автозаправочных станций и владельцев сервисных станций, на которых установлены и эксплуатируются колонки. TATSUNO EUROPE a.s. рекомендует внимательно изучить это руководство. Руководство должно быть доступно оператору во время установки, эксплуатации и регулярного обслуживания колонок. Данное руководство является частью документа IN040 «Колонки TATSUNO EUROPE - Руководство по установке», в котором описываются процессы установки, использования и обслуживания всех типов колонок TATSUNO EUROPE.

- Храните данное руководство в течение всего времени работы устройства
- Сделайте руководство доступным для других владельцев и пользователей
- Выполните обновление, см. https://www.tatsuno-europe.com/_ru/fe8f79f29da457de2f6bc9531de6e536e0c426ad/

Содержание документа во время его выпуска соответствует действительности. Производитель оставляет за собой право изменять технические условия оборудования или его свойств без письменного уведомления в связи с его развитием и постоянным совершенствованием. Все права защищены. Никакая часть настоящего руководства не может быть воспроизведена или передана без письменного разрешения TATSUNO EUROPE a.s.

DE

Dieses Handbuch ist für die Benutzer der **kombinierte elektronischen Zapfsäulen TATSUNO EUROPE**, die Servicetechniker, Planungsbüros, welche sich mit Tankstellenplanung beschäftigen, sowie die Besitzer der Tankstellen bestimmt, an welchen die Zapfsäulen aufgestellt und betrieben werden. TATSUNO EUROPE a.s. empfiehlt sein sorgfältiges Lesen. Das Handbuch muss für das Bedienungspersonal der Zapfsäule bei der Installation, dem Betrieb und der regelmäßigen Wartung der Zapfsäule zugänglich sein. Dieses Handbuch ist ein untrennbarer Bestandteil des Dokuments IN040 „Zapfsäulen TATSUNO EUROPE – Installations- und Benutzerhandbuch“, in welchem die Aufstellung, Benutzung und Wartung sämtlicher Zapfsäulen TATSUNO EUROPE beschrieben ist.

- Bewahren Sie dieses Handbuch samt Anlagen über die ganze Betriebsdauer der Anlage auf
- Stellen Sie dieses Handbuch den sonstigen Besitzern und Benutzern zur Verfügung
- Aktualisieren Sie die Vorschriften und Handbücher – siehe https://www.tatsuno-europe.com/_de/download/

Der Inhalt dieses Dokuments entspricht zum Zeitpunkt seiner Ausgabe dem aktuellen Stand. Der Hersteller behält sich das Recht vor, die technischen Bedingungen der Anlage oder deren Eigenschaften infolge der Entwicklung und der ständigen Verbesserung ohne schriftlichen Hinweis zu ändern. Alle Rechte vorbehalten. Kein Bestandteil dieses Handbuches darf ohne schriftliche Zustimmung der TATSUNO EUROPE a.s. wiedergegeben oder übertragen werden.

FR

Le présent manuel est destiné aux utilisateurs des appareils **distributeurs électroniques combinés TATSUNO EUROPE**, au personnel d’entretien et de maintenance, aux bureaux de conception spécialisés en conception de stations-service et aux propriétaires de stations-service où les appareils distributeurs sont installés et exploités. La société TATSUNO EUROPE a.s. recommande de lire ce manuel avec un maximum d’attention. Le manuel doit être à la disposition du personnel en charge de l’exploitation de l’appareil distributeur, et ceci pendant l’installation, le fonctionnement et l’entretien régulier de l’appareil. Le présent manuel fait partie intégrante du document IN040 « Appareils distributeurs TATSUNO EUROPE - Manuel d’installation et d’utilisation », qui contient la description de l’installation et les consignes d’utilisation et d’entretien de l’ensemble des modèles d’appareils distributeurs de TATSUNO EUROPE.

- Conservez le présent manuel, y compris ses annexes, pendant toute la durée d’exploitation de l’équipement
- Le manuel doit toujours être disponible aux autres propriétaires et utilisateurs de l’équipement
- Procédez à la mise à jour des consignes et des manuels, voir https://www.tatsuno-europe.com/_en/download/

Le contenu du document au moment de sa publication correspond à la réalité. Le constructeur se réserve le droit de modifier les paramètres techniques de l’équipement ou ses caractéristiques sans avertissement écrit, dans le contexte des évolutions postérieures et des améliorations continues. Tous droits réservés. Il est strictement interdit de reproduire ou de transmettre toute partie du présent manuel sans un accord écrit de la société TATSUNO EUROPE a.s.

IT

Questo manuale è destinato agli utenti dei **distributori elettronici combinati TATSUNO EUROPE**, al personale di assitenza ed installazione, agli uffici di progettazione per le stazioni di servizio e ai proprietari di stazioni di rifornimento dove sono installati e utilizzati I distributori. TATSUNO EUROPE a.s. raccomanda di studiare attentamente questo manuale. Il manuale deve essere disponibile per l'operatore, durante l'installazione, il funzionamento e la manutenzione regolare del distributore. Questo manuale fa parte del documento IN040 "Distributori TATSUNO EUROPE - Manuale di installazione e uso", che descrive i processi di installazione, uso e manutenzione di tutti i tipi di distributori TATSUNO EUROPE .

- Conservare questo manuale per tutta la durata del funzionamento del dispositivo
- Renderlo disponibili a successivi proprietari o utilizzatori
- Esuguire l’aggiornamento, vedi https://www.tatsuno-europe.com/_en/download/

Il contenuto del manuale al momento della sua pubblicazione corrisponde alla realtà.. Il produttore si riserva il diritto di modificare le specifiche tecniche del dispositivo o delle sue proprietà senza preavviso scritto, a seguito del suo sviluppo e continuo miglioramento. Tutti I diritti sono riservati. Nessuna Parte di questo manuale può essere riprodotta o trasferita senza l’approvazione scritta di TATSUNO EUROPE a.s..

1. FOUNDATION PLANS/ZÁKLADOVÉ PLÁNY/ПЛАНЫ ФУНДАМЕНТНЫЕ/ FUNDAMENTPLÄNE/PLANS DE BASE

Legends/Legenda/Легенда/Legende/Légende:

1

EN	**Oval flange PN6 DN32 (G 1¼") according EN 13 1365**
CZ	Příruba oválná PN6 DN32 (G 1¼") dle ČSN EN 13 1365
RU	Овальный фланецPN6 DN32 (G 1¼") согласно EN 13 1365
DE	Flansch oval PN6 DN32 (G 1¼“) gemäß ČSN EN 13 1365
FR	Bride ovale PN6 DN32 (G 1¼") selon la norme ČSN EN 13 1365
IT	Flangia ovale PN6 DN32 (G 1¼") secondo norma EN 13 1365

1a

EN	**AdBlue® input pressure piping TR 35 x 3 with outer thread G1”**
CZ	Vstupní tlakové potrubí AdBlue® TR 35 x 3 s vnějším závitem G1"
RU	Входной напорной трубопровод AdBlue® TR 35 x 3 с внешной резбой G1“
DE	Eintrittsdruckleitung AdBlue® TR 35 x 3 mit Innengewinde G1"
FR	Tuyauterie d’entrée sous pression AdBlue® TR 35 x 3 avec filetage externe G1"
IT	Tubazione pressione ingresso AdBlue® TR 35 x 3 con filettatura esterna G1"

2

EN	**Suction pipe, TR 44.5 x 2.5**
CZ	Sací potrubí, TR 44.5 x 2.5
RU	Всасывающая труба, TR 44.5 x 2.5
DE	Saugrohrleitung, TR 44,5 x 2,5
FR	Tuyauterie d’aspiration, TR 44.5 x 2.5
IT	Tubo aspirazione, TR 44.5 x 2.5

2a

EN	**AdBlue® inlet pressure piping axis**
CZ	Osa vstupního tlakového potrubí AdBlue®
RU	Ось входного напорного трубопровода AdBlue®
DE	Achse der Eintrittsdruckleitung AdBlue®
FR	Axe de la tuyauterie d’entrée sous pression AdBlue®
IT	Asse tubazione pressione in ingresso AdBlue®

3

EN	**Drip pan**
CZ	Okapová vana
RU	Поддон для стекания жидкостей
DE	Abtropfwanne
FR	Plaque d’égouttures
IT	Vasca contenimento

4

EN	**Vapour recovery pipe TR 32 x 2.5 terminated by inner thread G1” (missing in case of diesel dispensers)**
CZ	Potrubí odsávání par TR 32 x 2.5 je ukončeno vnitřním závitem G1" (chybí u stojanů určených pro čerpání nafty)
RU	Труба для рекуприации паров TR 32 x 2,5 с внутренней резьбой G1"(отсутствует в случае дизельных колонок)
DE	Die Dampfabsaugleitung TR 32 x 2,5 schließt mit Innengewinde G1“ ab (fehlt bei Zapfsäulen, die für Dieselkraftstoffabgabe vorgesehen sind)
FR	La tuyauterie d’aspiration de vapeur TR 32 x 2.5 se termine par un filetage interne G1" (absent sur les appareils distributeurs destinés au pompage du diesel)
IT	Tubo Recupero Vapori TR 32 x 2.5 terminato con filettatura interna G1" (mancante nel caso di distributori diesel)

5

EN	**Anchoring holes**
CZ	Kotvící otvory
RU	Анкерные отверстия
DE	Ankerbohrungen
FR	Orifices d’ancrage
IT	Fori di fissaggio

6

EN	**Power supply cable(s) output**
CZ	Výstup elektrických kabelů pro napájení stojanu
RU	Выход кабелей питания колонки
DE	Austritt der Stromkabel für Zapfsäulenspeisung
FR	Sortie des câbles électriques d’alimentation de l’appareil distributeur
IT	Uscita cavo/i di alimentazione

7

EN	**Data cable(s) output**
CZ	Výstup elektrických kabelů datovou linku
RU	Выход кабелей передачи данных
DE	Austritt der Stromkabel für Datenleitung
FR	Sortie des câbles électriques de transmission de données
IT	Uscita cavo/i segnali

8

EN	**Vapour recovery pipe axis**
CZ	Osa potrubí odsávání par
RU	Ось трубы рекуперации паров

	DE	Achse der Rohrleitung
	FR	Axe dela tuyauterie d'aspiration
	IT	Asse tubo Recupero Vapori
9	**EN**	**Suction pipe axis**
	CZ	Osa sacího potrubí
	RU	Ось всасывающей трубы
	DE	Achse der Rohrleitung
	FR	Axe de la tuyauterie d'aspiration
	IT	Asse tubo di Aspirazione
10	**EN**	**Input/Output pipe for satellite dispenser, TR 44.5 x 2.5**
	CZ	Vstupní/Výstupní potrubí pro satelitní stojan, TR 44.5 x 2.5
	RU	Входная/выходная труба для сателита, TR 44.5 x 2.5
	DE	Eingangs-/Austrittsrohrleitung für Satellit-Zapfsäule, TR 44.5 x 2.5
	FR	Tuyau d'entrée/sortie pour appareil distributeur satellite, TR 44.5 x 2.5
	IT	Tubo di ingresso/uscita per distributore satellite, , TR 44.5 x 2.5
10a	**EN**	**Input/Output pipe for satellite dispenser with G1 1/4" internal thread (female)**
	CZ	Vstupní/Výstupní potrubí pro satelitní stojan s vnitřním závitem G1 1/4"
	RU	Входная/выходная труба для сателита, внутренняя резьба G1 1/4"
	DE	Eingangs-/Austrittsrohrleitung für Satellit-Zapfsäule, Innengewinde G1 1/4"
	FR	Tuyau d'entrée/sortie pour appareil distributeur satellite, filetage intérieur G1 1/4"
	IT	Tubo di ingresso/uscita per distributore satellite, filettatura interna G1 1/4"
10b	**EN**	**Input/Output pipe for AdBlue® satellite dispenser with G1 external thread (male)**
	CZ	Vstupní/výstupní potrubí pro satelitní stojan AdBlue® s vnějším závitem G1"
	RU	Входная/выходная труба для AdBlue® сателита, внешняя резьба G1"
	DE	Eingangs-/Austrittsrohrleitung für AdBlue® Satellit-Zapfsäule, Außengewinde G1"
	FR	Tuyau d'entrée/sortie pour AdBlue® satellite, filetage externe G1"
	IT	Tubo di ingresso/uscita per AdBlue® satellite, filettatura esterna G1"
11	**EN**	**Axis of the input/output pipe to satellite**
	CZ	Osa vstupního/výstupního potrubí k satelitu
	RU	Ось входной/выходной трубы к сателлиту
	DE	Achse der Eingangs-/Austrittsrohrleitung für Satellit-Zapfsäule
	FR	Axe du tuyau d'entrée/sortie vers le distributeur satellite
	IT	Asse del tubo di ingresso/uscita al satellite
11a	**EN**	**Axis of the input/output pipe to AdBlue® satellite**
	CZ	Osa vstupního/výstupního potrubí k AdBlue® satelitu
	RU	Ось входной/выходной трубы к сателлиту AdBlue®
	DE	Achse der Eingangs-/Ausgangsleitung zum AdBlue®-Satelliten
	FR	Axe du tuyau d'entrée/sortie vers le satellite AdBlue®
	IT	Asse del tubo di ingresso/uscita al satellite AdBlue®
12	**EN**	**Inlet piping with adjustable height terminated by ball valve and adapter from G1 "to G1 ½"**
	CZ	Vstupní potrubí s regulovatelnou výškou ukončené kulovým ventilem a přechodkou z G1" na G1 ½"
	RU	Впускной трубопровод с регулируемой высотой, оканчивающийся шаровым клапаном и адаптером от G1 до G1 ½ "
	DE	Eintrittsrohrleitung mit regulierbarer Höhe, abgeschlossen mit Kugelventil und Übergangsstück von G1" auf G1 ½"
	FR	Tuyauterie d'entrée réglable en hauteur, terminé par une vanne à boisseau sphérique et un adaptateur de G1" à G1 ½"
	IT	Tubo di ingresso regolabile in altezza terminato da valvola a sfera e adattatore da G1 "a G1 ½"
13	**EN**	**Inlet pressure piping axis (for fuel dispenser connected to a remote submersible pumps located in the storage tanks)**
	CZ	Osa vstupního tlakového potrubí (pro stojany připojené na tlaková ponorná čerpadla umístěná v nádržích)
	RU	Ось впускного трубопровода (для ТРК, подключенных к погружному насосу)
	DE	Achse der Eintrittsdruckleitung (für Zapfsäule, die an eine entfernte Tauchpumpe in den Lagertanks angeschlossen sind)
	FR	Axe de la tuyauterie d'entrée en refoulement (pour distributeur de carburant connecté à une pompe submersible distante)
	IT	Asse tubazione pressione in ingresso (per distributore di carburante collegato ad una pompa sommersa remota situata)
14	**EN**	**Emergency Shut OFF valve OPW 10BF fixed to base frame (not included in standard dispenser delivery)**
	CZ	Lomový ventil OPW 10BF pevně připevněný k základu (není součástí standardní dodávky stojanu)
	RU	Клапан аварийного отключения OPW 10BF, закрепленный на базовой раме (не входит в стандартную поставку колонки)
	DE	Abreißventil OPW 10BF, fest zum Fundament befestigt (im Standardlieferumfang der Zapfsäule nicht enthalten)
	FR	Raccort cassant de sécurité OPW 10BF fermement fixée à la base (ne fait pas partie de la livraison standard de l'appareil distributeur)
	IT	Valvola Emergenza Shut OFF OPW 10BF fissata al telaio di base (non inlcusa nella fornitura standard del distributore
15	**EN**	**Axis of holes in the dispenser base for fixing to the concrete using dowels and screws Ø12**
	CZ	Osa otvorů v základně stojanu pro připevnění k betonovému podloží pomocí hmoždinek a šroubů Ø12
	RU	Ось отверстий в основании ТРК для крепления к бетону дюбелями и шурупами Ø12
	DE	Achse der Löcher in der Zapfsäulebasis zur Befestigung am Beton mit Dübeln und Schrauben Ø12
	FR	Axe des trous dans la base du distributeur pour la fixation au béton à l'aide de chevilles et de vis Ø12
	IT	Asse dei fori nella base dell'erogatore per il fissaggio al calcestruzzo mediante tasselli e viti Ø12

16

EN	**This surface must be at the same level as the base frame!**
CZ	Tato plocha musí být na stejné úrovni se základovým rámem!
RU	Эта поверхность должна быть на том же уровне как базовая рама!
DE	Diese Fläche muss auf derselben Ebene wie der Fundamentrahmen sein!
FR	Cette surface doit se trouver au même niveau que le cadre de base !
IT	Questa superficie deve essere allo stesso livello del telaio di base!

17

EN	**Inlet pressure piping axis (LPG liquid phase)**
CZ	Osa vstupního tlakového potrubí (kapalná fáze LPG)
RU	Ось впускного трубопровода (жидкая фаза LPG)
DE	Achse der Eintrittsdruckleitung (flüssige Phase LPG)
FR	Axe de la tuyauterie d'entrée sous pression (phase liquide du GPL)
IT	Asse tubazione pressione in ingresso (fase liquida del GPL)

18

EN	**Outlet backward piping axis (LPG vapour phase)**
CZ	Osa vratného potrubí (plynná fáze LPG)
RU	Ось выходного трубопровода (паровая фаза LPG)
DE	Achse der Rückleitung (gasförmige Phase)
FR	Axe de la canalisation de retour (phase gazeuse du GPL)
IT	Asse tubazioni uscita di ritorno (fase gassosa GPL)

19

EN	**Inlet ball valve for LPG liquid phase, G 3/4 " (inner thread)**
CZ	Vstupní kulový ventil pro kapalnou fázi LPG, G 3/4" (vnitřní závit)
RU	Входной шаровой клапан для жидкой фазы LPG, G 3/4 "(внутренняя резьба)
DE	Eintrittskugelhahn für flüssige Phase LPG, G 3/4“ (Innengewinde)
FR	Vanne à boisseau sphérique d'entrée pour la phase liquide du GPL, G 3/4" (filetage interne)
IT	Valvola a sfera aspirazione per fase liquida GPL, G ¾ (filettatura interna)

20

EN	**Outlet spherical valve for LPG vapour phase, G 1/2 "(inner thread)**
CZ	Výstupní kulový ventil pro plynnou fázi LPG, G 1/2" (vnitřní závit)
RU	Выходной шаровой клапан для паровой фазы LPG, G 1/2 "(внутренняя резьба)
DE	Eintrittskugelhahn für gasförmige Phase LPG, G 1/2“ (Innengewinde)
FR	Vanne à boisseau sphérique de sortie pour la phase gazeuse du GPL, G 1/2" (filetage interne)
IT	Valvola a sfera uscita per fase gassosa GPL,l G 1/2"(filettatura interna)

21

EN	**Input pressure piping AdBlue® TR 35 x 3 with external thread (male) G1”**
CZ	Vstupní tlakové potrubí AdBlue® TR 35 x 3 s vnějším závitem G1"
RU	Входной напорной трубопровод AdBlue® TR 35 x 3 с внешной резбой G1“
DE	Eintrittsdruckleitung AdBlue® TR 35 x 3 mit Innengewinde G1"
FR	Tuyauterie d'entrée sous pression AdBlue® TR 35 x 3 avec filetage externe G1"
IT	Tubazione pressione ingresso AdBlue® TR 35 x 3 con filettatura esterna G1" (maschio)

22

EN	**Inlet AdBlue® pressure piping axis**
CZ	Osa vstupního tlakového potrubí AdBlue®
RU	Ось входного напорного трубопровода AdBlue®
DE	Achse der Eintrittsdruckleitung AdBlue®
FR	Axe de la tuyauterie d'entrée sous pression AdBlue®
IT	Asse tubazione pressione in ingresso AdBlue®

23

EN	**Input pressure piping WSE TR 35 x 3 with external thread (male) G1”**
CZ	Vstupní tlakové potrubí AdBlue® TR 35 x 3 s vnějším závitem G1"
RU	Входной напорной трубопровод AdBlue® TR 35 x 3 с внешной резбой G1“
DE	Eintrittsdruckleitung AdBlue® TR 35 x 3 mit Innengewinde G1"
FR	Tuyauterie d'entrée sous pression du liquide lave-glace TR 35 x 3 avec filetage externe G1"
IT	Tubazione pressione ingresso WSE TR 35 x 3 con filettatura esterna G1" (maschio)

24

EN	**Inlet WSE pressure piping axis**
CZ	Osa vstupního tlakového potrubí AdBlue®
RU	Ось входного напорного трубопровода AdBlue®
DE	Achse der Eintrittsdruckleitung AdBlue®
FR	Axe de la tuyauterie d'entrée sous pression du liquide lave-glace
IT	Asse tubazione pressione in ingresso AdBlue®

25

EN	**Inlet pressure piping axis ø12 or ø16 (high flow /H) for pressure sections I., II. and III.**
CZ	Osa vstupního plnicího tlakového potrubí ø12 nebo ø16 (zvýšený výdej /H) pro tlakové sekce I., II. a III.
RU	Ось входного напорного трубопровода ø12 или ø16 (высокий расход /H) для секций давления I., II. и III.
DE	Achse der Eintrittsdruckleitung ø12 oder ø16 (erhöhte Abnahme /H) für Drucksektionen I., II. und III.
FR	Axe de la tuyauterie de remplissage en refoulement ø12 ou ø16 (débit accru /H) pour les sections sous pression I., II. et III.
IT	Asse tubazione pressione in ingresso ø12 o ø16 (alta portata /H) per sezioni di pressione I., II. e III.

26

EN	**Venting piping axis, ø6 (OD) for exhausting gas from the nozzle after disconnection from the vehicle tank.**
CZ	Osa vratného odvětrávacího potrubí ø6 (vnější průměr) pro odvod plynu z plnicí koncovky po jejím odpojení od nádrže vozidla.
RU	Ось возвратного вентиляционного трубопровода ø6 для возврата газа из пистолета после отключения от машины
DE	Achse der Rückleitung für die Ablüftung ø6 (Innendurchmesser) für die Gasableitung aus dem Füllstutzen nach dem Abtrennen vom Fahrzeugtank.
FR	Axe du tuyau d'aération de retour ø6 (diamètre extérieur) pour l'évacuation des gaz depuis le pistolet de remplissage de carburant après sa déconnexion du réservoir du véhicule.
IT	Asse tubazione di ritorno ø6 (diametro esterno) per l'evacuazione dei gas dalla pistola di rifornimento dopo che è stata scollegata dal serbatoio del veicolo.

27

EN	**Inlet ball valve for filling pressure piping with outer diameter ø12 or ø16 (high flow/H). The valve is a part of the dispenser.**
CZ	Vstupní kulový ventil pro plnicí potrubí s vnějším průměrem ø12 nebo ø16 (zvýšený výdej /H). Ventil je součástí stojanu.
RU	Входной шаровой клапан напорного трубопровода ø12 или ø16 (высокий расход /H). Клапан является частью колонки.
DE	Eintrittskugelhahn für die Eintrittsleitung mit Außendurchmesser ø12 oder ø16 (erhöhte Abnahme /H). Der Kugelhahn ist Bestandteil der Zapfsäule.
FR	Vanne à boisseau sphérique pour le tuyau de remplissage avec diamètre extérieur ø12 ou ø16 (débit accru /H). La vanne fait partie de l'appareil distributeur.
IT	Valvola a sfera ingresso per riempimento tubazioni in pressione con diametro esterno ø12 o ø16 (alta portata/H). La valvola fa parte del distributore

28

EN	**Venting piping ø6 (OD) for exhausting gas from the nozzle after disconnection from the vehicle tank.**
CZ	Vratné odvětrávací potrubí ø6 (vnější průměr) pro odvod plynu z plnicí koncovky po jejím odpojení od nádrže vozidla.
RU	Трубопровод вентиляции ø6 для возврата газа из пистолета после отключения от машины.
DE	Achse der Rückleitung für die Ablüftung ø6 für die Gasableitung aus dem Füllstutzen nach dem Abtrennen vom Fahrzeugtank.
FR	Tuyau d'aération de retour ø6 (diamètre extérieur) pour l'évacuation des gaz depuis le pistolet de remplissage de carburant après sa déconnexion du réservoir du véhicule.
IT	Tubazione di ritorno ø6 (diametro esterno) per l'evacuazione dei gas dalla pistola di rifornimento dopo che è stata scollegata dal serbatoio del veicolo

29

EN	**Separating partition**
CZ	Oddělovací přepážka
RU	Разделительная стена.
DE	Trennsteg
FR	Cloison de séparation
IT	Parete divisoria

30

EN	**M12 screws connecting the base frames of the combined dispensers**
CZ	Šrouby M12 spojující základové rámy kombinovaných výdejních stojanů
RU	Винты M12, соединяющие базовые рамы комбинированных колонок
DE	M12-Schrauben, die die Grundrahmen der kombinierten Zapfsäule verbinden
FR	Vis M12 reliant les cadres de base des distributeurs combinés
IT	Viti M12 che collegano i telai di base dei distributori combinati

31

EN	**Mechanical barrier (sealant, seal) against the ingress of liquid fuel and fuel vapours into the AdBlue® module space**
CZ	Mechanická zábrana (tmel, těsnění) proti vniknutí kapalného paliva a palivových par do prostoru AdBlue® modulu
RU	Механический барьер (герметик) от попадания жидкого топлива и паров топлива в пространство модуля AdBlue®
DE	Mechanische Barriere (Dichtmittel, Dichtung) gegen das Eindringen von flüssigem Kraftstoff und Kraftstoffdämpfen in den AdBlue®-Modulraum
FR	Barrière mécanique (mastic, joint) contre la pénétration de carburant liquide et de vapeurs de carburant dans l'espace du module AdBlue®
IT	Barriera meccanica (sigillante, guarnizione) contro l'ingresso di carburante liquido e vapori di carburante nello spazio del modulo AdBlue®

①
②
…

EN	**Fuel Products Order / Pumps or Pressure Inputs Order**
CZ	Pořadí palivových produktů / Pořadí čepadel nebo vstupů tlakového potrubí
RU	Последовательность продуктов в колонке / Порядок насосов или входов давления
DE	Reihenfolge der Kraftstoffprodukte / Reihenfolge der Saugpumpen oder Druckleitungseinlässe
FR	Ordre des carburants / Ordine delle pompe di aspirazione o degli ingressi della linea di pressione
IT	Ordine prodotti carburante / Ordre des pompes d'aspiration ou des entrées des conduites de pression

SAT①
SAT②
…

EN	**Satellite of Fuel Product no. 1, 2… / Satellite Output from Pump 1, 2…**
CZ	Satelit k palivovému produktu 1, 2 … / Satelitní výstup z čerpadla 1, 2 …
RU	Сателлит топливного продукта № 1, 2… / Выход сателлита от насоса 1, 2…
DE	Satellit des Kraftstoffs Produkt-Nr. 1, 2… / Satellitenausgang von Pumpe 1, 2…
FR	Satellite of Fuel Produit no. 1, 2… / Sortie satellite de la pompe 1, 2…
IT	Satellite del prodotto carburante n. 1, 2 ... / Uscita satellite dalla pompa 1, 2 ...

⇦

EN	**Recommended direction of vehicles arrival to the dispenser**
CZ	Doporučený směr příjezdu vozidel k výdejnímu stojanu
RU	Рекомендуемое направление приезда автомобилов к колонке
DE	Empfohlene Anfahrtsrichtung der Fahrzeuge zur Zapfsäule
FR	Sens d'arrivée recommandé des véhicules vers l'appareil distributeur
IT	Direzione raccomandata di arrivo veicoli al distributore

1.1. SHARK ECONOMY COMBI

1.1.1. SHARK ECONOMY COMBI PETROL & ADBLUE®

BMP522.SXD/AdB&Die

(DIESEL in suction version)

- *BMP522.SXL /AdB&Die*
- *BMP522.SXL /AdB&Die-HS*
- *BMP522.SXD /AdB&Die*
- *BMP522.SXD /AdB&Die-HS*
- *BMP522.SXL /AdB&Die/Heated*
- *BMP522.SXL /AdB&Die/Heated-HS*
- *BMP522.SXD /AdB&Die/Heated*
- *BMP522.SXD /AdB&Die/Heated-HS*

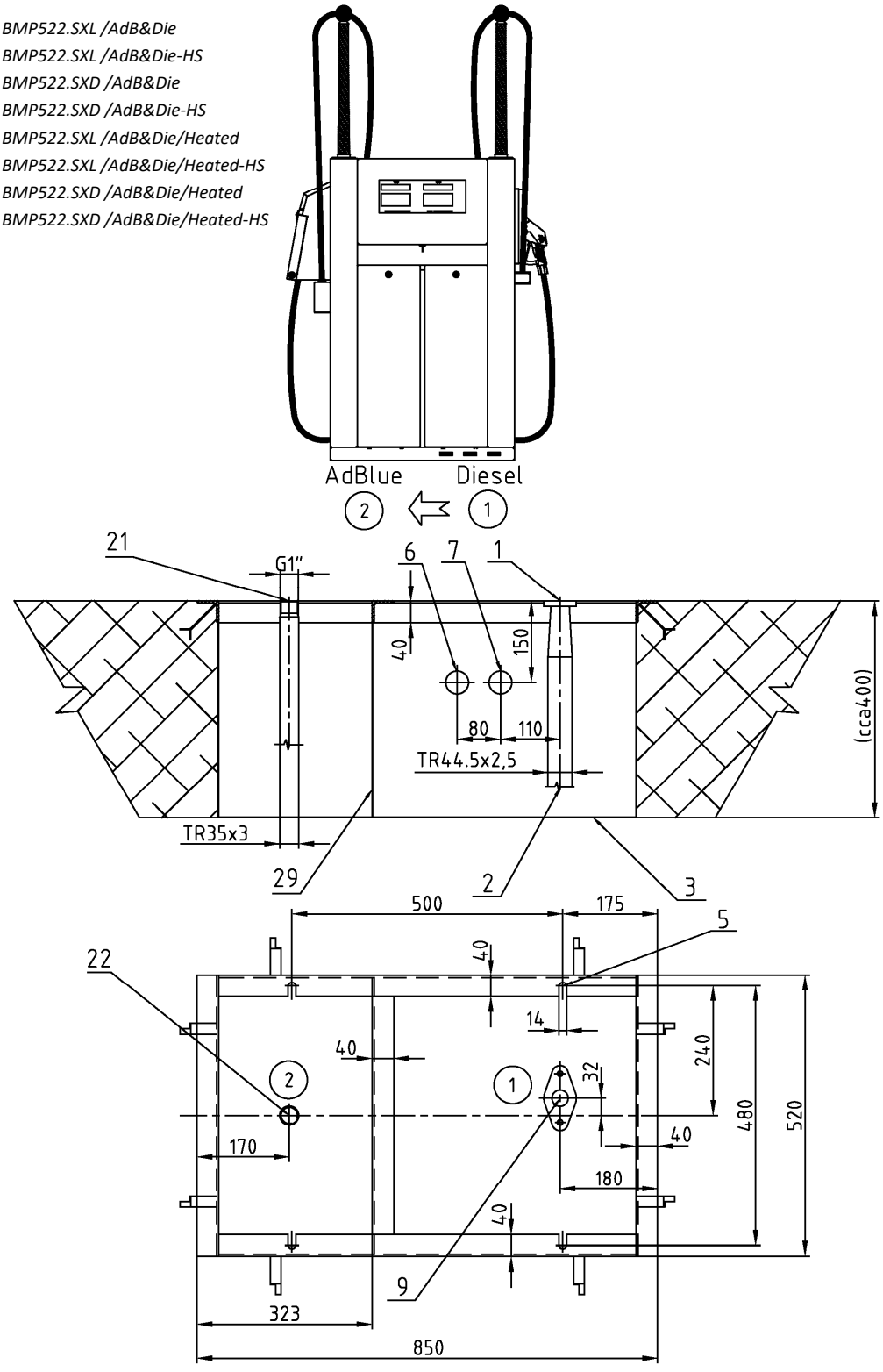

1.2. OCEAN TOWER COMBI

1.2.1. OCEAN TOWER COMBI PETROL & LPG

EN

The combined dispenser consists of a main dispenser for dispensing petrol and diesel in the suction or pressure version and one or more LPG modules. The base frames of the dispenser and the module(s) are firmly attached to each other with M12 screws. The LPG module can be with free-hanging hoses or a hose reel system (-HR).

CZ

Kombinovaný stojan se skládá ze hlavního stojanu pro výdej benzínu a nafty v sací nebo tlakové verzi a jednoho nebo více modulů LPG. Základové rámy stojanu a modulu(ů) jsou k sobě pevně připevněny šrouby M12. Modul LPG může být s volně visícími hadicemi nebo s navijákem hadic (-HR).

RU

Комби колонка состоит из основной колонки для выдачи бензина и дизельного топлива в исполнении на всасывании или под давлением и одного или нескольких модулей LPG. Базовые рамы основнокй колонки и модуля(ей) надежно прикреплены друг к другу с помощью винтов M12. Модуль LPG может быть со свободно висящими шлангами или системой наматывания шланга (-HR).

DE

Die kombinierte Zapfsäule besteht aus einem Hauptzapfsäule zur Abgabe von Benzin und Diesel in der Saug- oder Druckversion und einem oder mehreren LPG-Modulen. Die Grundrahmen der Zapfsäule und der Module sind mit M12-Schrauben fest miteinander verbunden. Das LPG-Modul kann mit frei hängenden Schläuchen oder einem Schlauchaufrollsystem (-HR).

FR

Le distributeur combiné se compose d'un distributeur principal pour la distribution d'essence et de diesel en version aspiration ou refoulement et un ou plusieurs modules GPL. Les cadres de base du distributeur et le (s) module (s) sont fermement fixés les uns aux autres avec des vis M12. Le module GPL peut être avec des tuyaux pendulaires ou un système d'enrouleur (-HR).

IT

Il distributore combinato è costituito da un distributore principale per l'erogazione di benzina e diesel in versione di aspirazione o pressione e uno o più moduli GPL. I telai di base del distributore e i moduli sono saldamente collegati tra loro con viti M12. Il modulo GPL può essere con tubi flessibili sospesi o avvolgitubo (-HR).

Module MOD4012.OWD/LPG

(two free hanging LPG hoses)

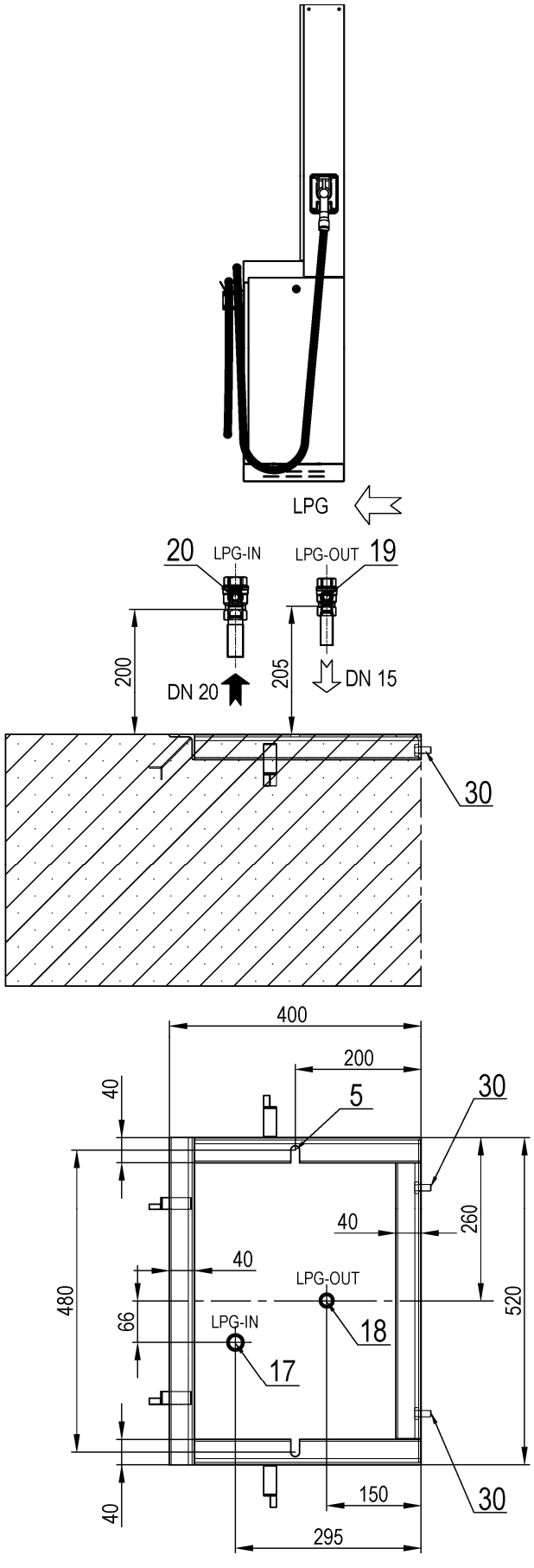

Module MOD4012.OWD/LPG-HR & MOD4012.OWD/LPG-IN

(two LPG hoses with retractors)

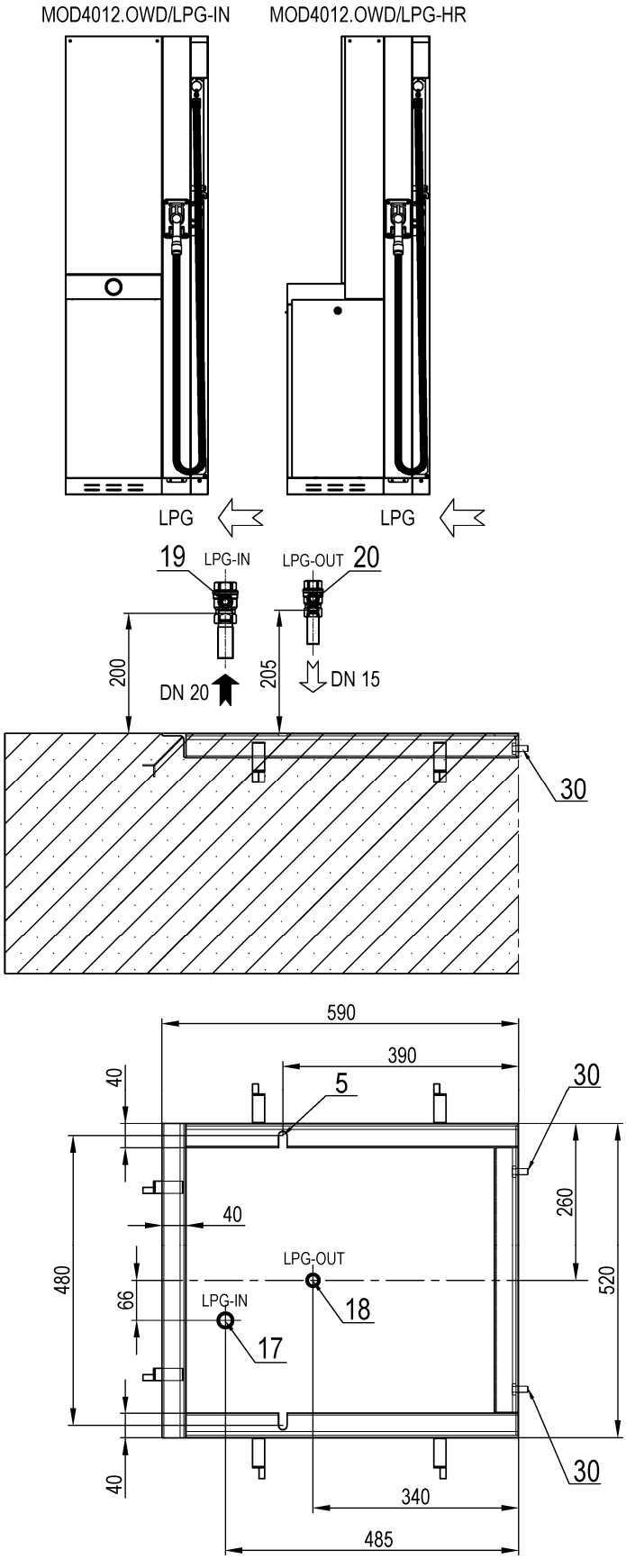

BMP4012.OWD + MOD4012.OWD/LPG

(BMP4012.OWD in suction/remote version + LPG module with two free hanging hoses)

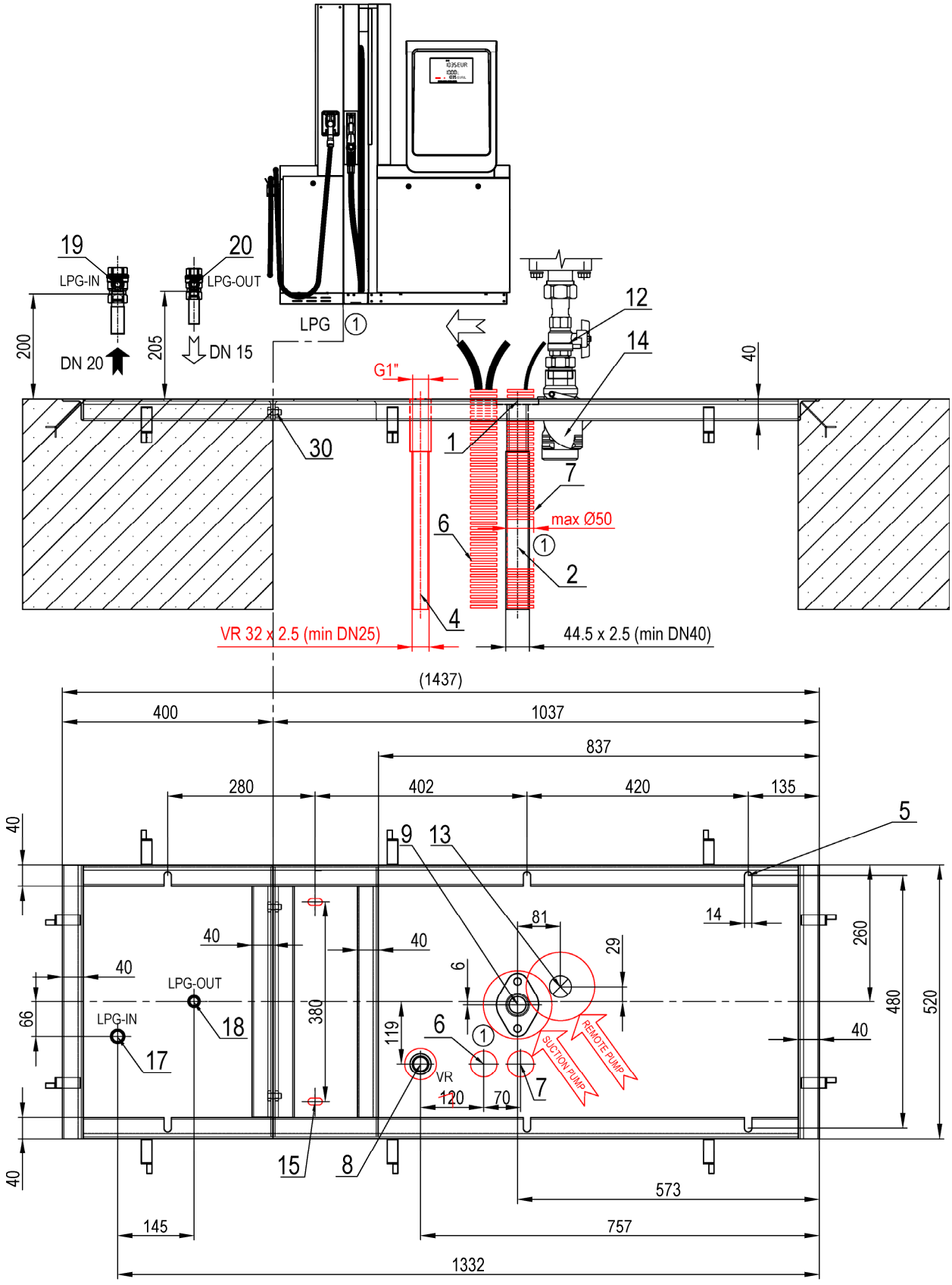

BMP4012.OWD + MOD4012.OWD/LPG-HR

(BMP4012.OWD in suction/remote version + LPG module with two hoses and hose reel system)

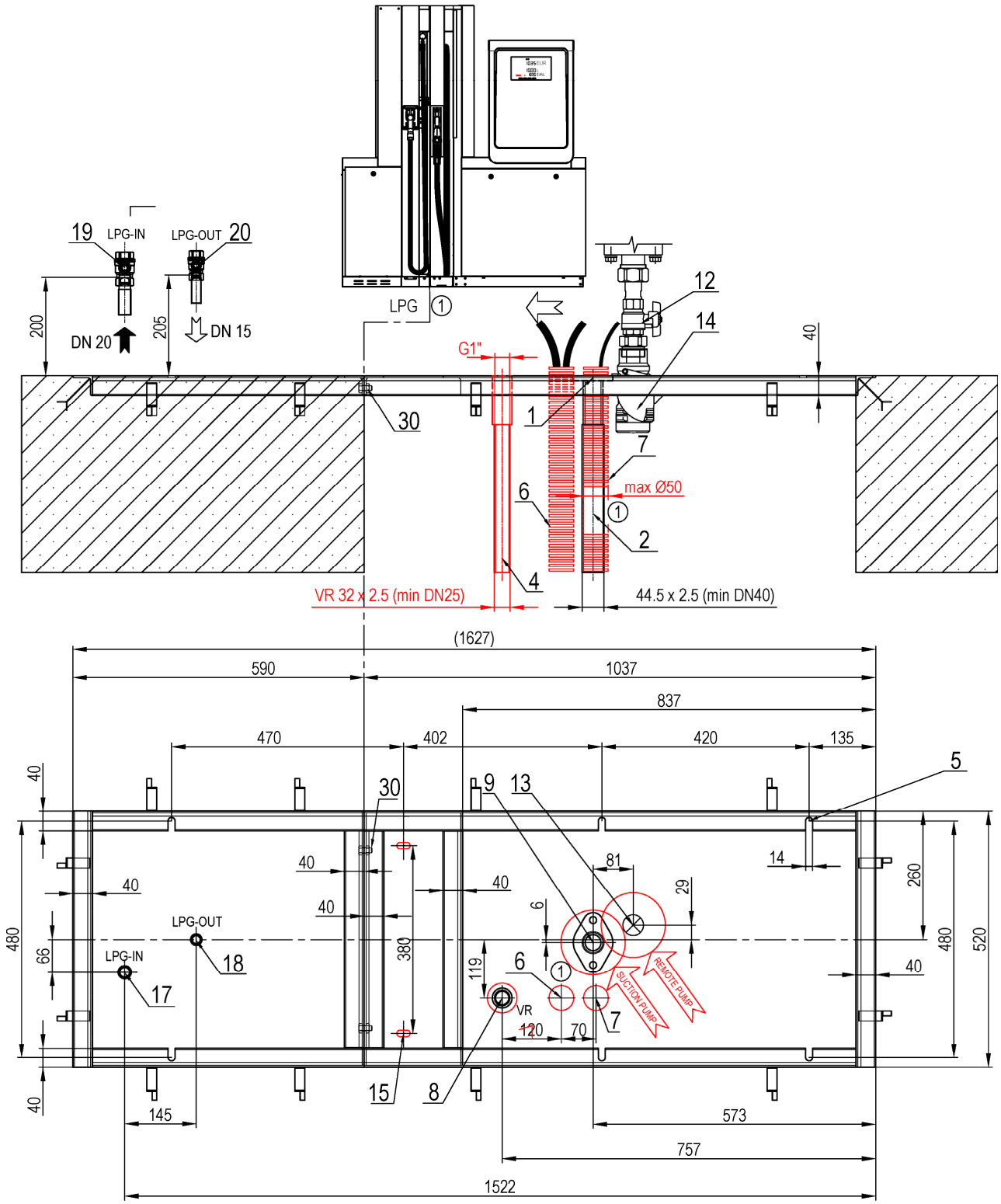

BMP4024.OWD + MOD4012.OWD/LPG

(BMP4024.OWD in suction/remote version + LPG module with two free hanging hoses)

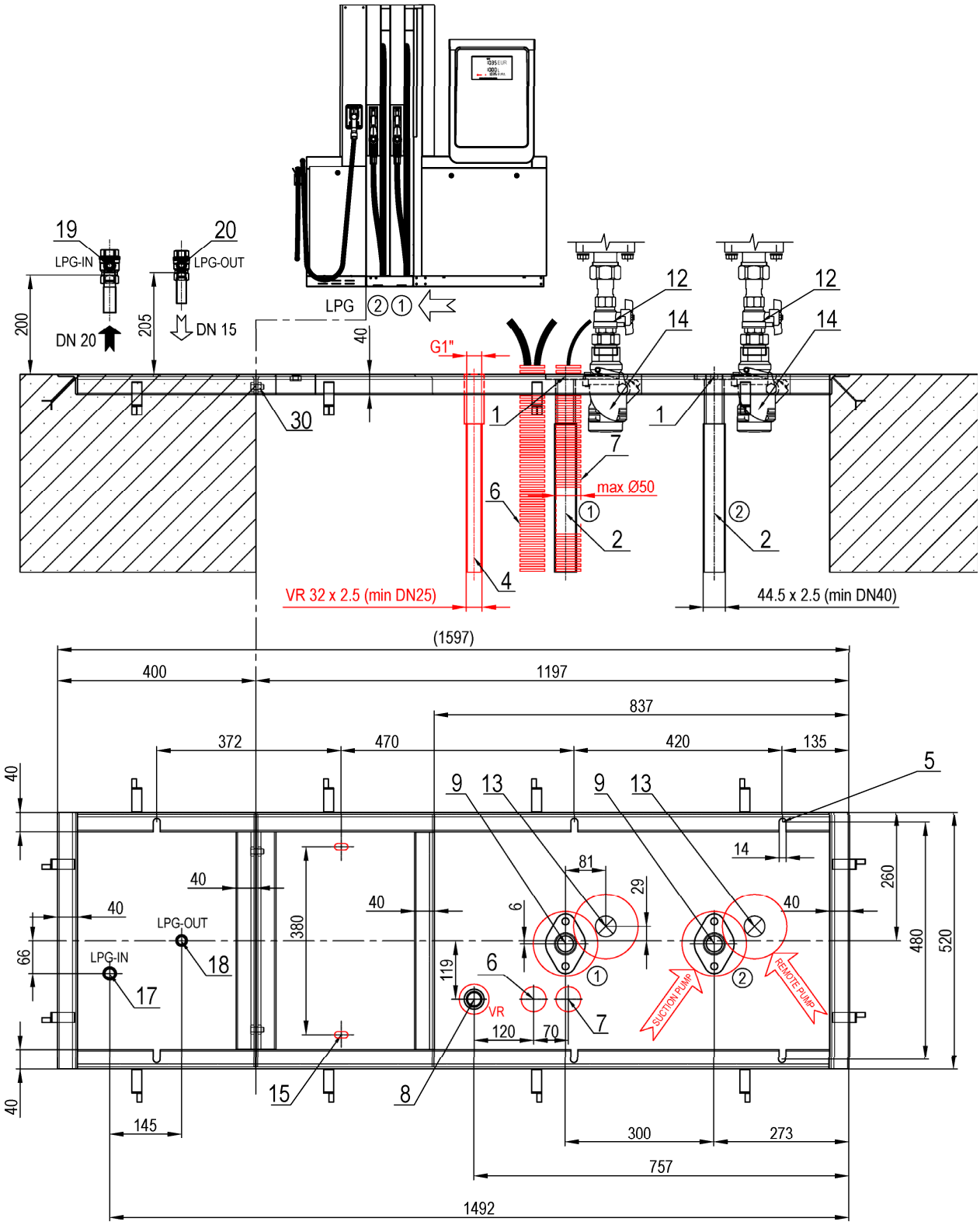

BMP4024.OWD + MOD4012.OWD/LPG-HR

(BMP4012.OWD in suction/remote version + LPG module with two hoses and hose reel system)

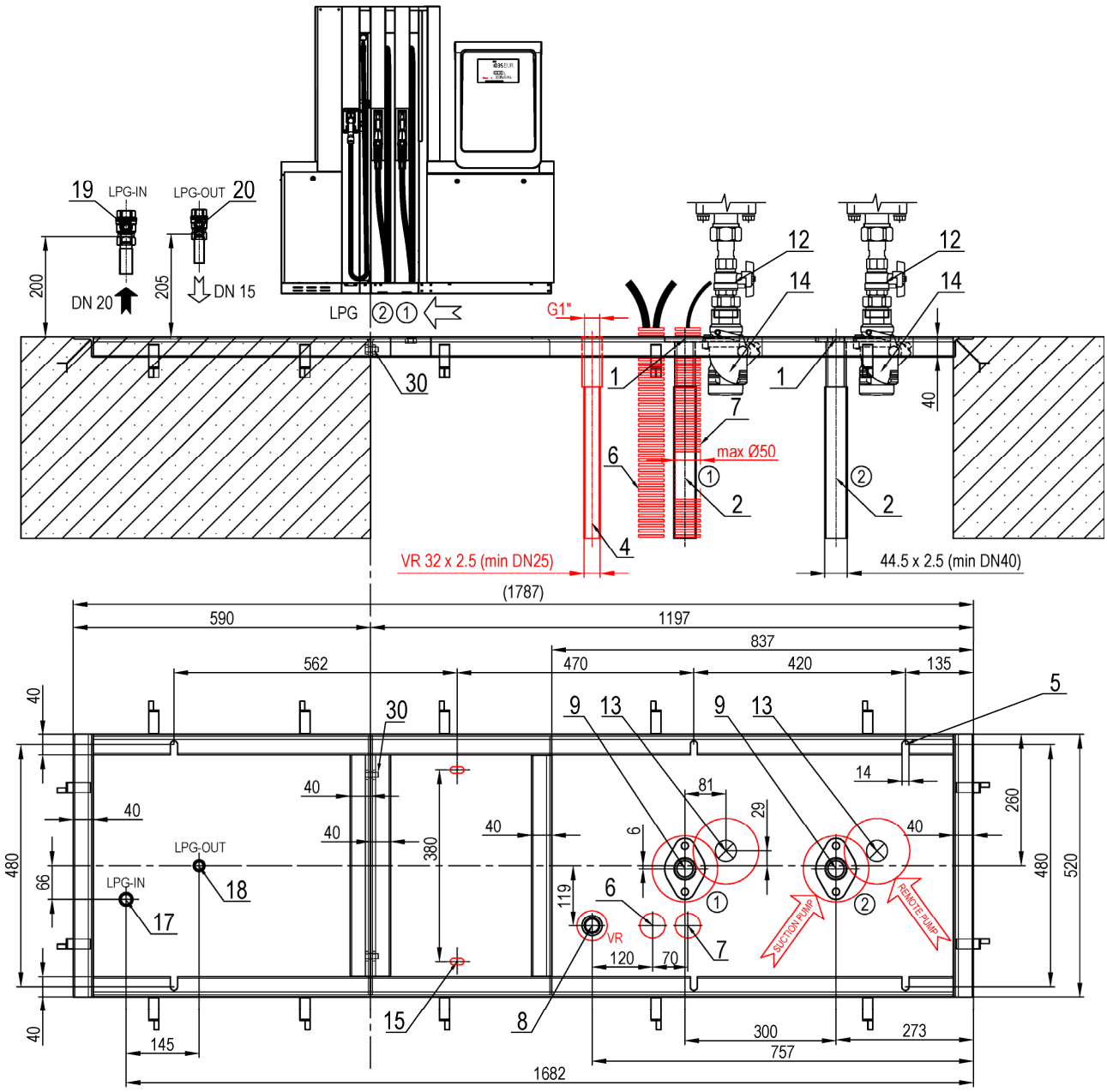

BMP4036.OWD + MOD4012.OWD/LPG

(BMP4036.OWD in suction/remote version + LPG module with two free hanging hoses)

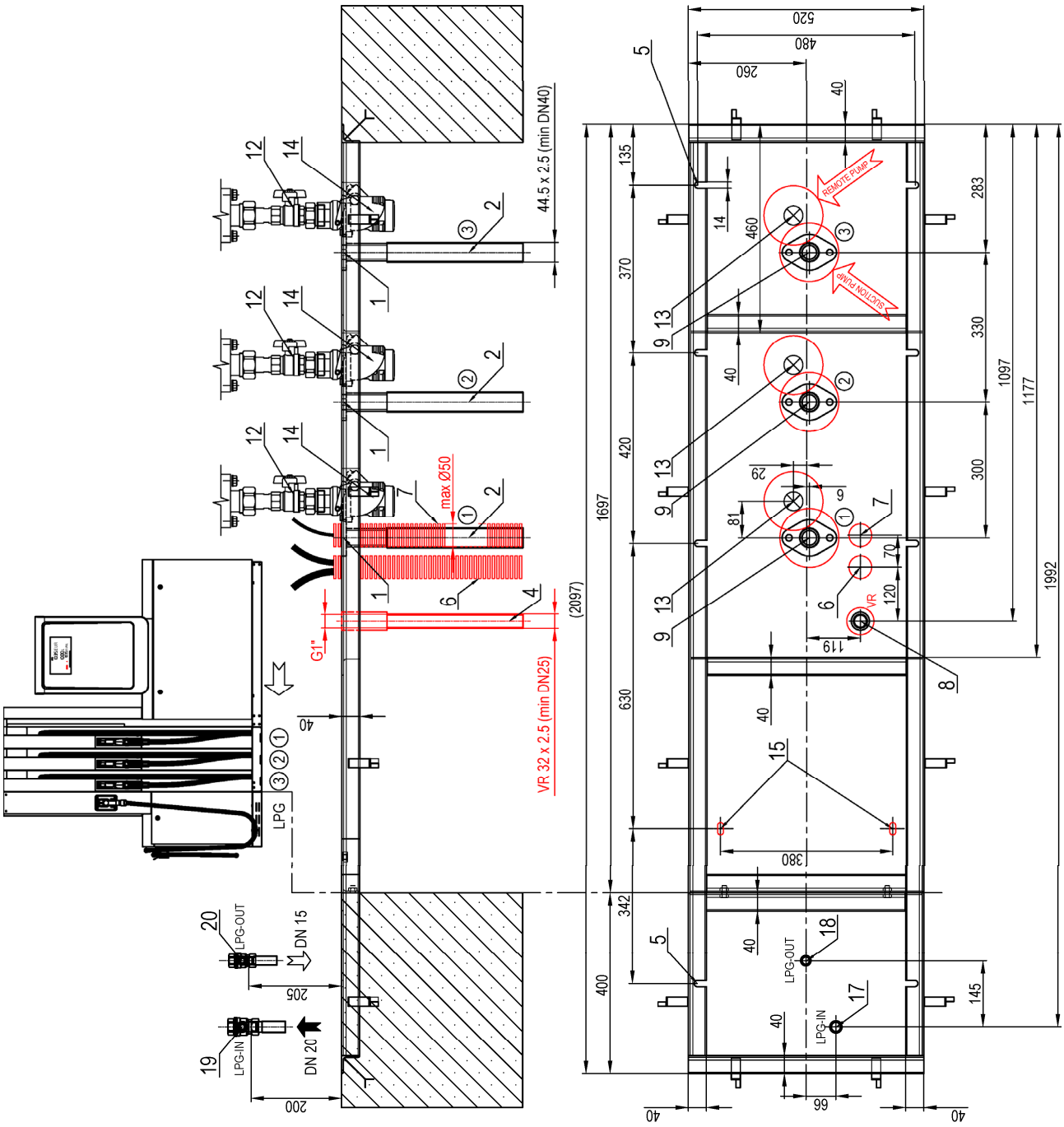

BMP4036.OWD + MOD4012.OWD/LPG-HR

(BMP4036.OWD in suction/remote version + LPG module with two hoses and hose reel system)

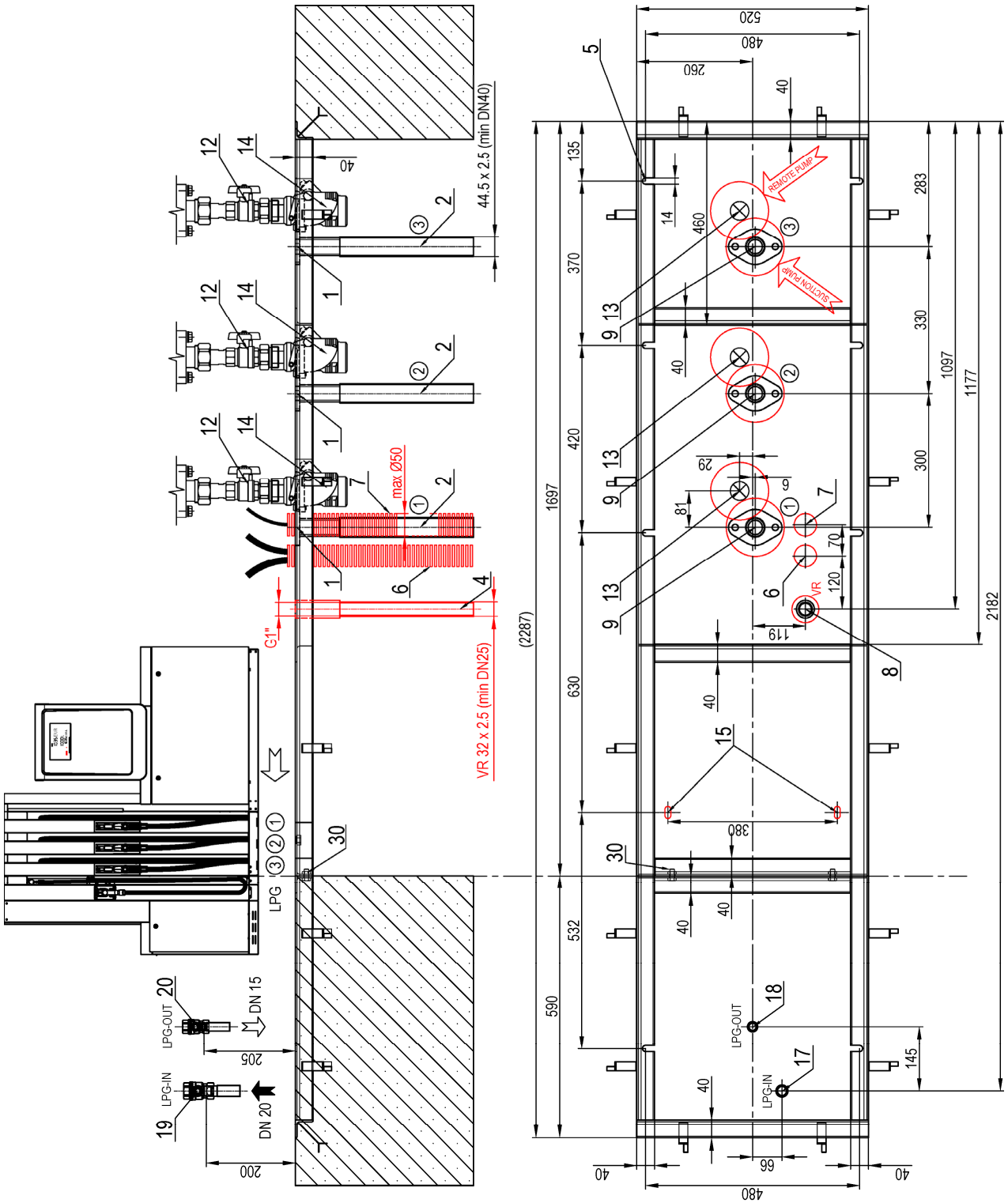

BMP4048.OWD + MOD4012.OWD/LPG

(BMP4048.OWD in suction/remote version + LPG module with two free hanging hoses)

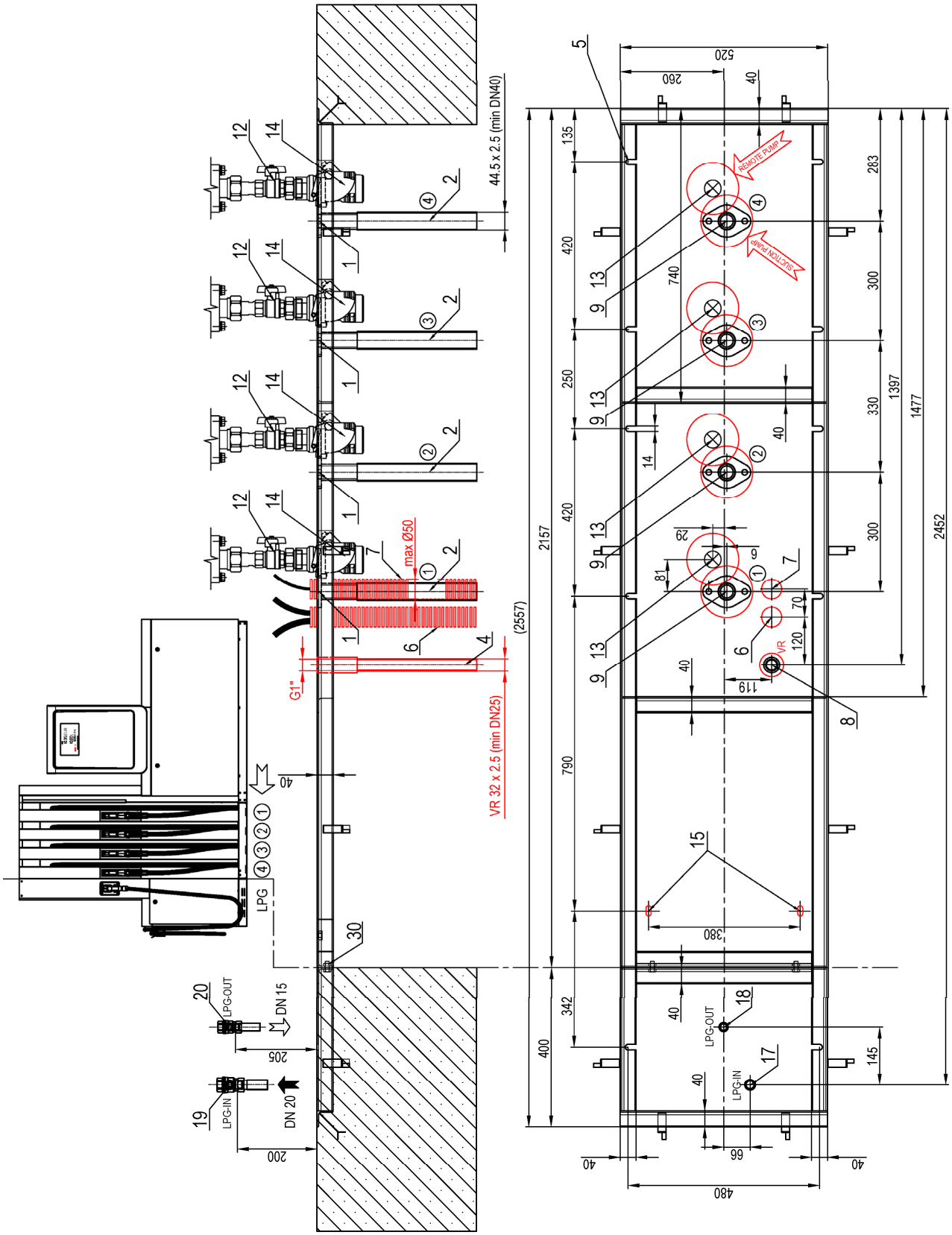

BMP4048.OWD + MOD4012.OWD/LPG-HR

(BMP4048.OWD in suction/remote version + LPG module with two hoses and hose reel system)

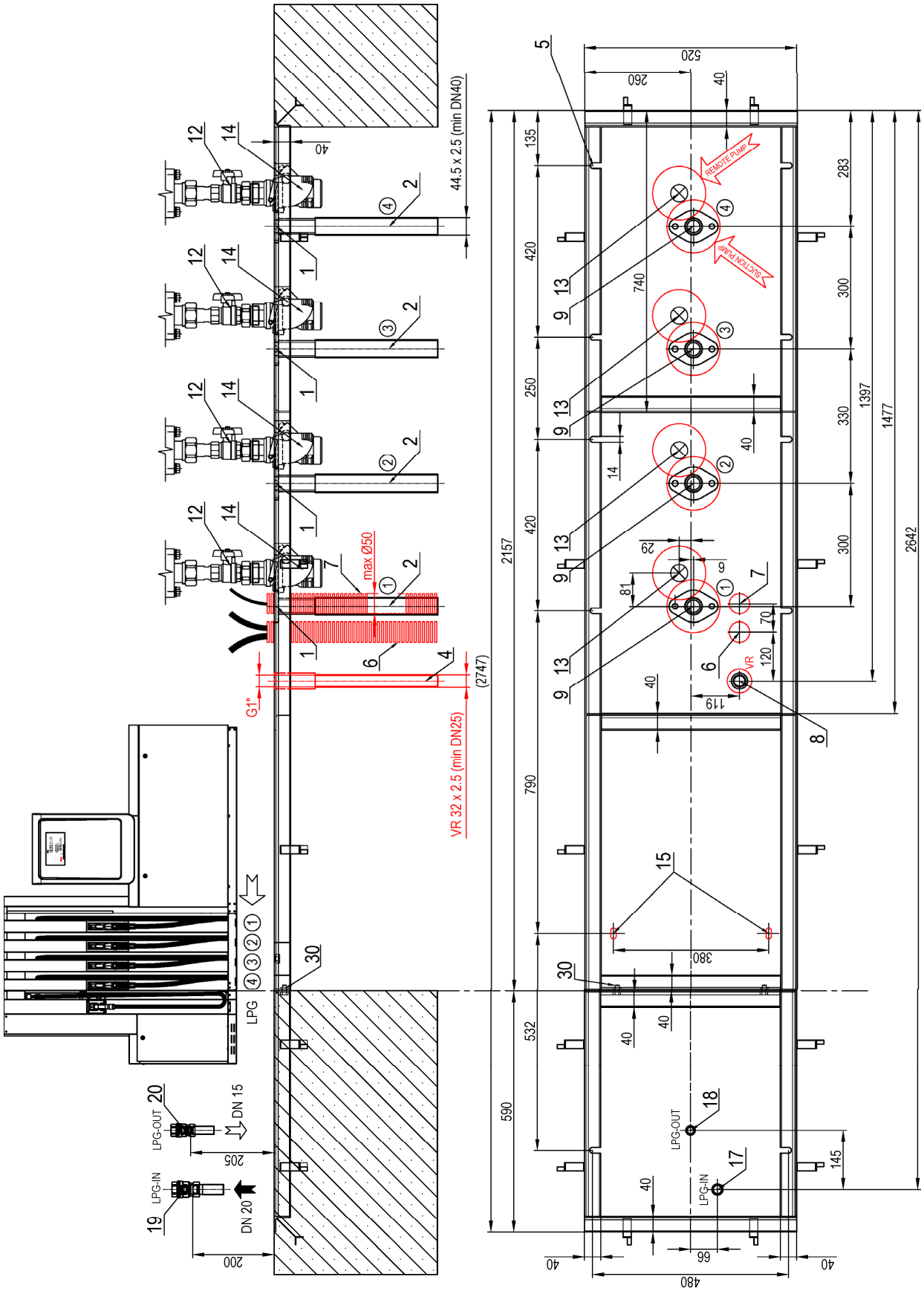

1.2.2. OCEAN TOWER COMBI PETROL & ADBLUE®

EN

The combined dispenser consists of a main main dispenser for dispensing petrol and diesel in the suction or pressure version and one or more AdBlue® modules. The base frames of the main dispenser and the module(s) are firmly attached to each other with M12 screws. The AdBlue® module can be in a 2 or 4 hose version, for placement at the end or in the middle (-IN) of the dispenser and with or without an internal heating system (/NoHeat).

Caution: It must be ensured that no fuel or fuel vapour penetrates freely from the main dispenser into the AdBlue module. The AdBlue module frame must be sealed (see position 31).

CZ

Kombinovaný stojan se skládá ze hlavního stojanu pro výdej benzínu a nafty v sací nebo tlakové verzi a jednoho nebo více modulů AdBlue®. Základové rámy stojanu a modulu(ů) jsou k sobě pevně připevněny šrouby M12. Modul AdBlue® může být ve variantě 2 nebo 4 hadicové, pro umístění nakonec nebo doprostřed stojanu (-IN) a se systémem vnitřního vytápění nebo bez něj (/NoHeat).

Pozor: Musí být zajištěno, aby nedocházelo k volnému pronikání paliva nebo palivových par z hlavního stojanu do prostoru AdBlue modulu. Rám modulu je třeba utěsnit (viz pozice 31).

RU

Комби колонка состоит из основной топливораздаточной колонки для выдачи бензина и дизельного топлива в исполнении с всасыванием или под давлением и одного или нескольких модулей AdBlue®. Базовые рамы основной колонки и модуля(ей) надежно прикреплены друг к другу с помощью винтов M12. Модуль AdBlue® может быть в варианте с 2 или 4 шлангами для размещения в конце или в середине колонки (-IN), с внутренней системой отопления или без нее (/NoHeat).

Осторожно: Необходимо следить за тем, чтобы топливо или его пары свободно не попадали из основной заправочной колонки в модуль AdBlue. Рама модуля AdBlue должна быть герметичной (см. Позицию 31).

DE

Die kombinierte Zapfsäule besteht aus einem Hauptzapfsäule für die Abgabe von Benzin und Diesel in der Saug- oder Druckversion und einem oder mehreren AdBlue®-Modulen. Die Grundrahmen des Hauptzapfsäule und der Module sind mit M12-Schrauben fest miteinander verbunden. Das AdBlue®-Modul kann in einer 2- oder 4-Schlauch-Version zur Platzierung am Ende oder in der Mitte (-IN) der Zapfsäule und mit oder ohne (/NoHeat) internes Heizsystem geliefert werden.

Achtung: Es muss sichergestellt sein, dass kein Kraftstoff oder Kraftstoffdampf frei vom Hauptspender in das AdBlue-Modul eindringt. Der AdBlue-Modulrahmen muss versiegelt sein (siehe Position 31).

FR

Le distributeur combiné se compose d'un distributeur principal pour la distribution d'essence et de diesel en version aspiration ou refoulement et un ou plusieurs modules AdBlue®. Les cadres de base du distributeur principal et le(s) module(s) sont fermement fixés les uns aux autres avec des vis M12. Le module AdBlue® peut être en version 2 ou 4 tuyaux, à placer à l'extrémité ou au milieu (-IN) du distributeur et avec ou sans (/NoHeat) système de chauffage interne.

Attention : il faut s'assurer qu'aucun carburant ou vapeur de carburant ne pénètre librement du distributeur principal dans le module AdBlue. Le cadre du module AdBlue doit être scellé (voir position 31).

IT

Il distributore combinato è costituito da un distributore principale per l'erogazione di benzina e diesel in versione di aspirazione o pressione e uno o più moduli AdBlue®. I telai di base del distributore principale e i moduli sono saldamente collegati tra loro con viti M12. Il modulo AdBlue® può essere in una versione a 2 o 4 tubi, da posizionare all'estremità o al centro (-IN) del distributore e con o senza (/NoHeat) sistema di riscaldamento interno.

Attenzione: è necessario assicurarsi che nessun carburante o vapore di carburante penetri liberamente dall'erogatore principale nel modulo AdBlue. Il telaio del modulo AdBlue deve essere sigillato (vedere posizione 31).

AdBlue® modules MOD4012.OWD/AdB & MOD4012.OWD/AdB-IN

(AdBlue® modules with 2 hoses and internal heating)

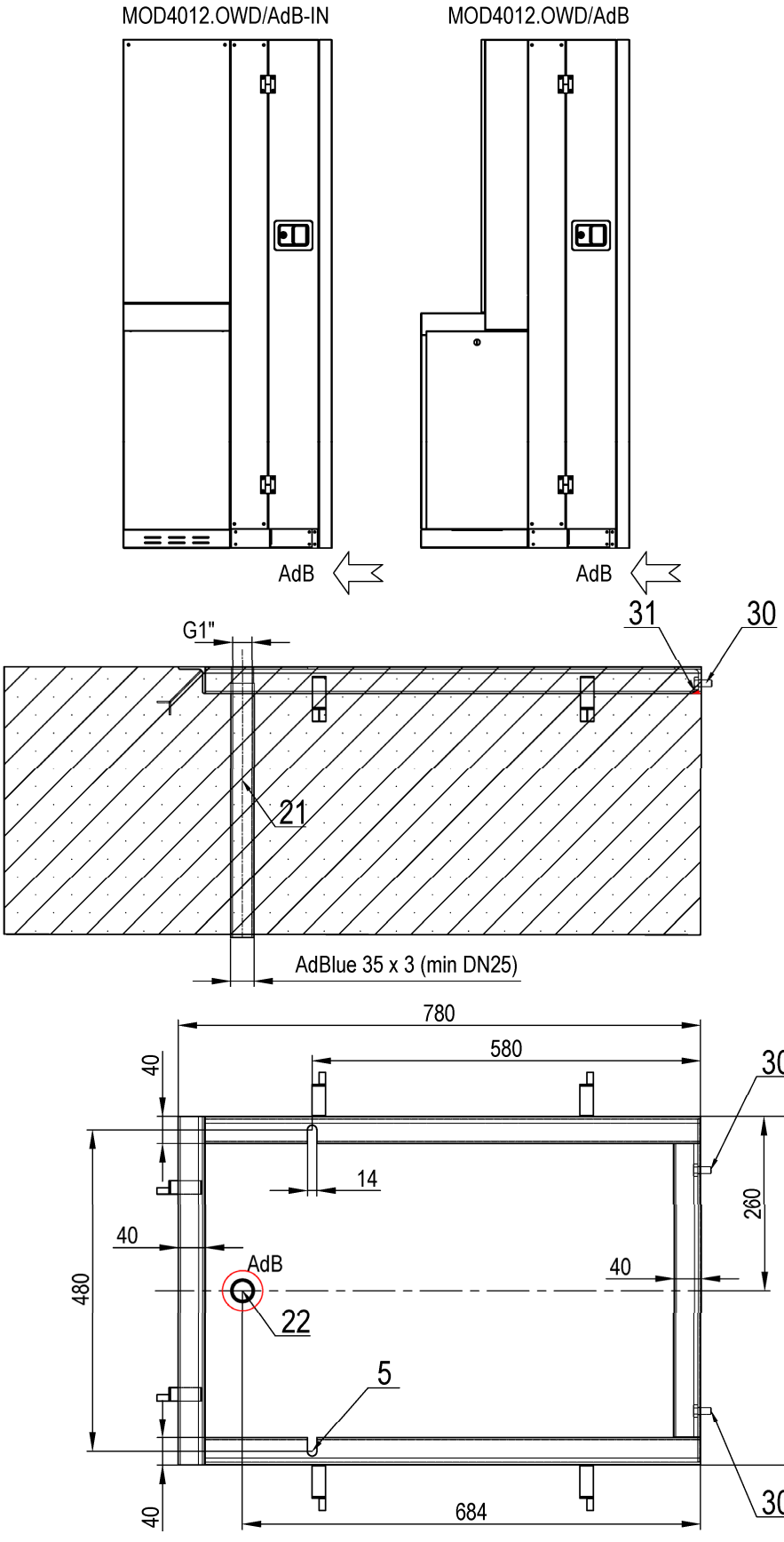

AdBlue® module MOD4012.OWD/AdB/T250

(AdBlue® module with 2 hoses, suction pump, internal heating, and storage tank 250L)

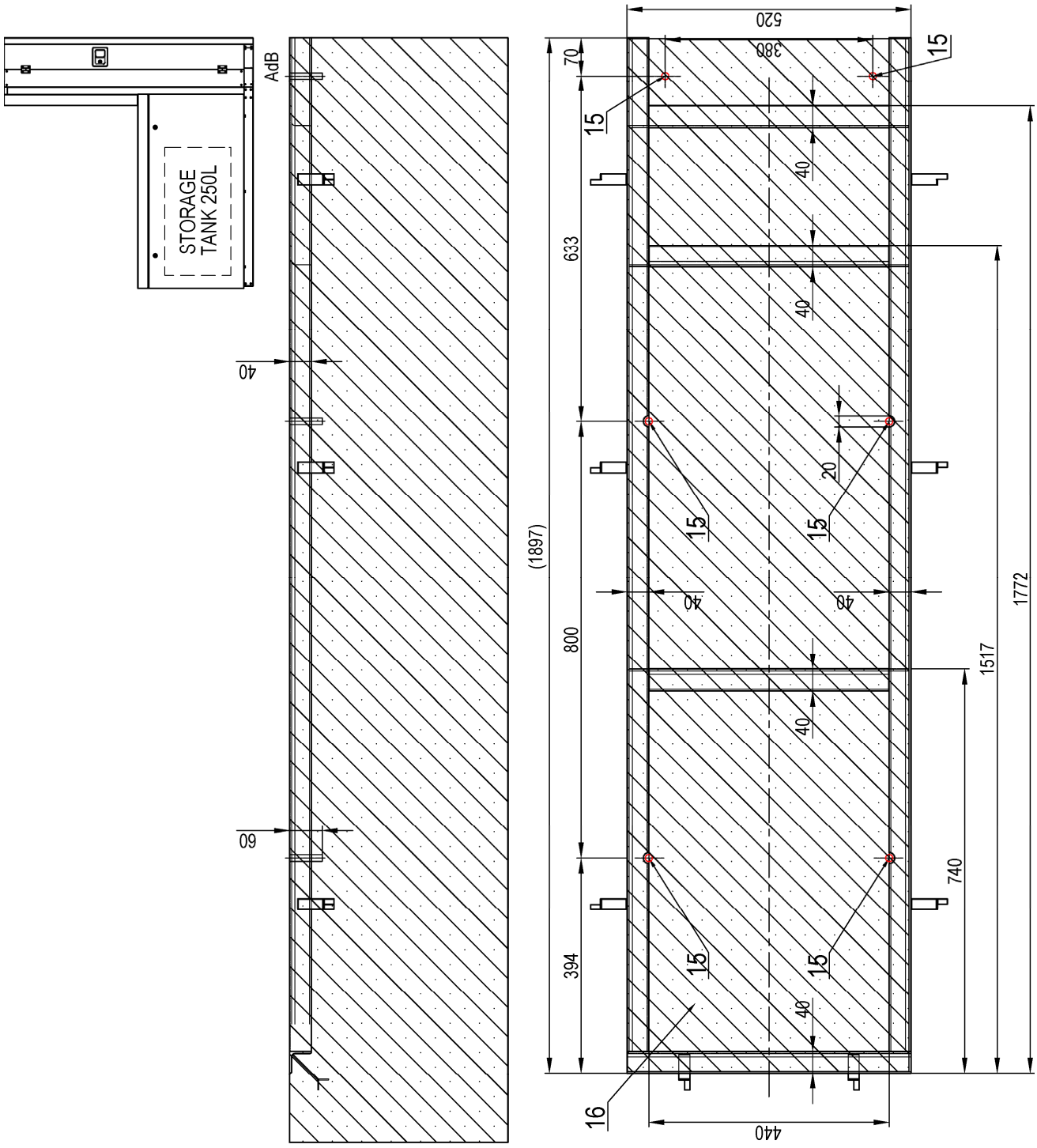

AdBlue® modules MOD4014.OWD/AdB & MOD4014.OWD/AdB-IN

(AdBlue® modules with 4 hoses and internal heating)

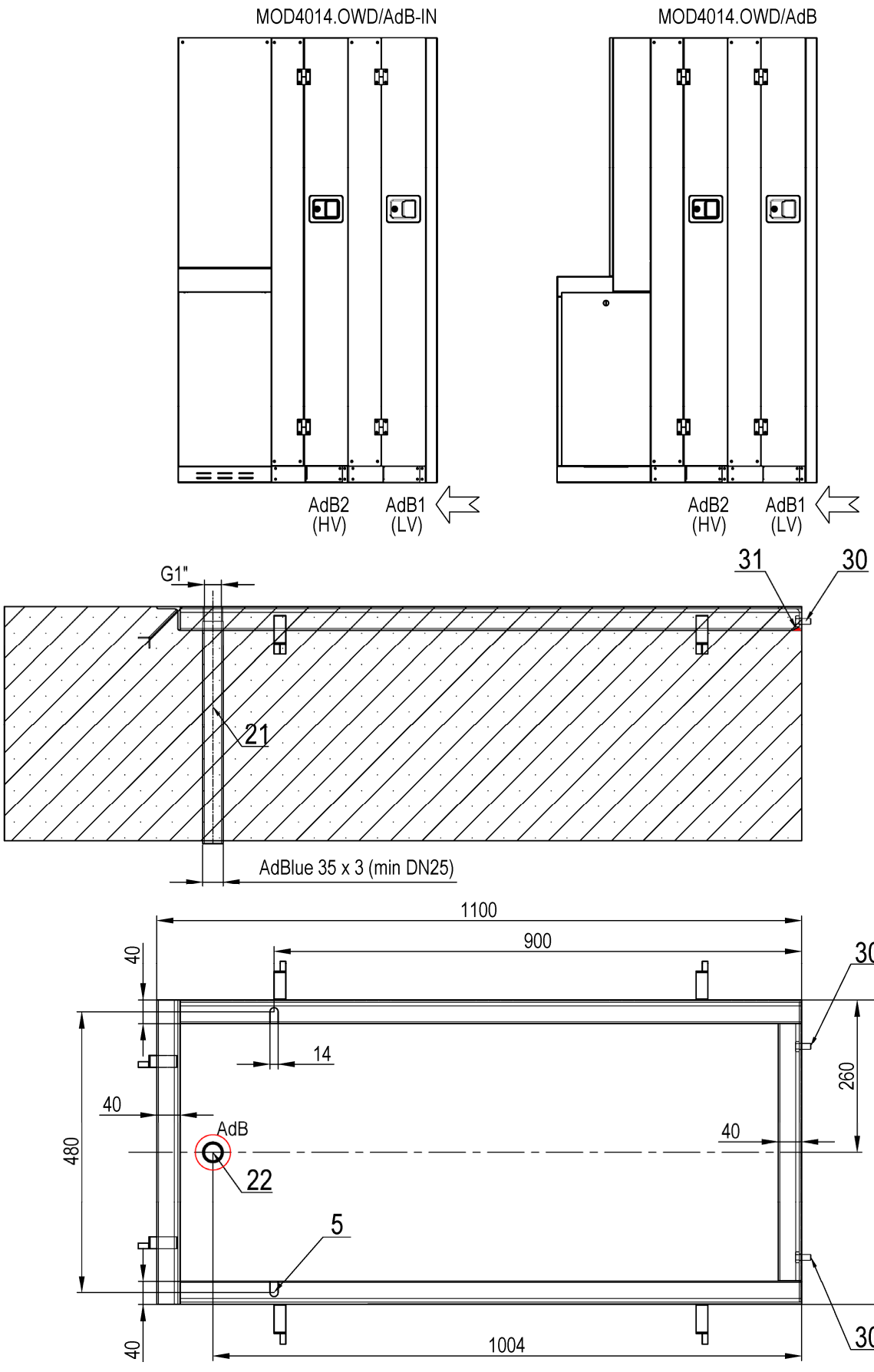

AdBlue® modules MOD4012.OWD/AdB/NoHeat & MOD4012.OWD/AdB-IN/NoHeat

(AdBlue® modules with 2 hoses without internal heating)

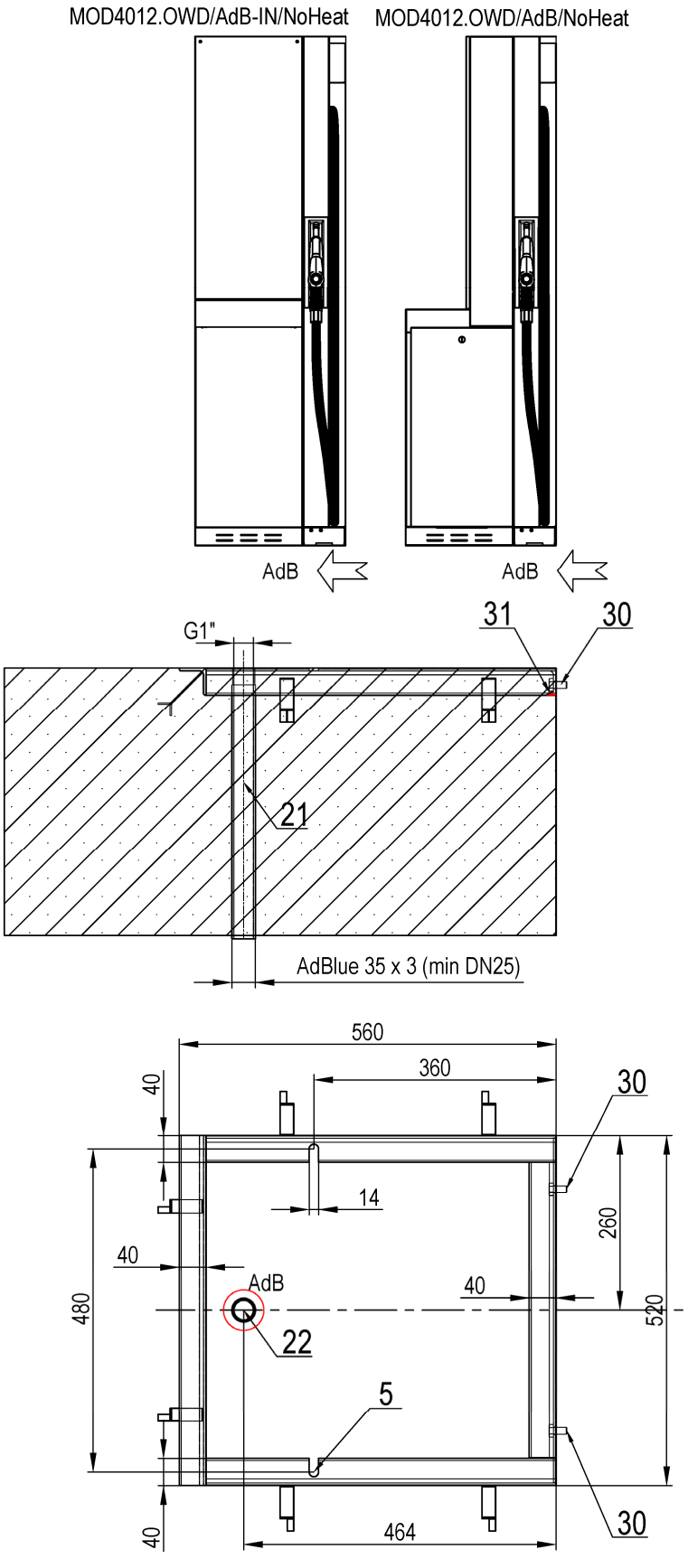

AdBlue® modules MOD4014.OWD/AdB/NoHeat & MOD4014.OWD/AdB-IN/NoHeat

(AdBlue® modules with 4 hoses and without internal heating)

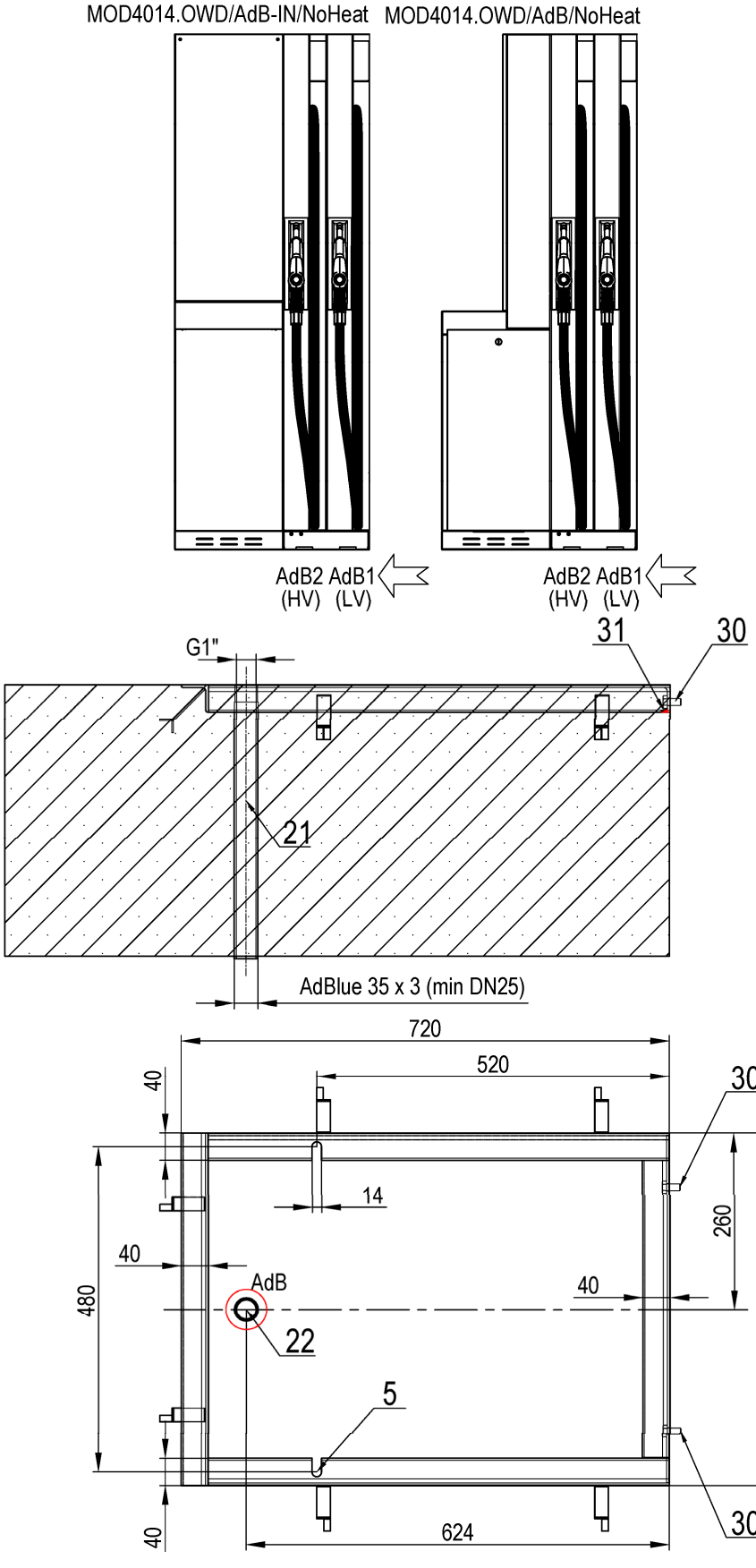

BMP4012.OWD + MOD4012.OWD/AdB

(BMP4012.OWD in suction/remote version + AdBlue® module with 2 hoses and internal heating)

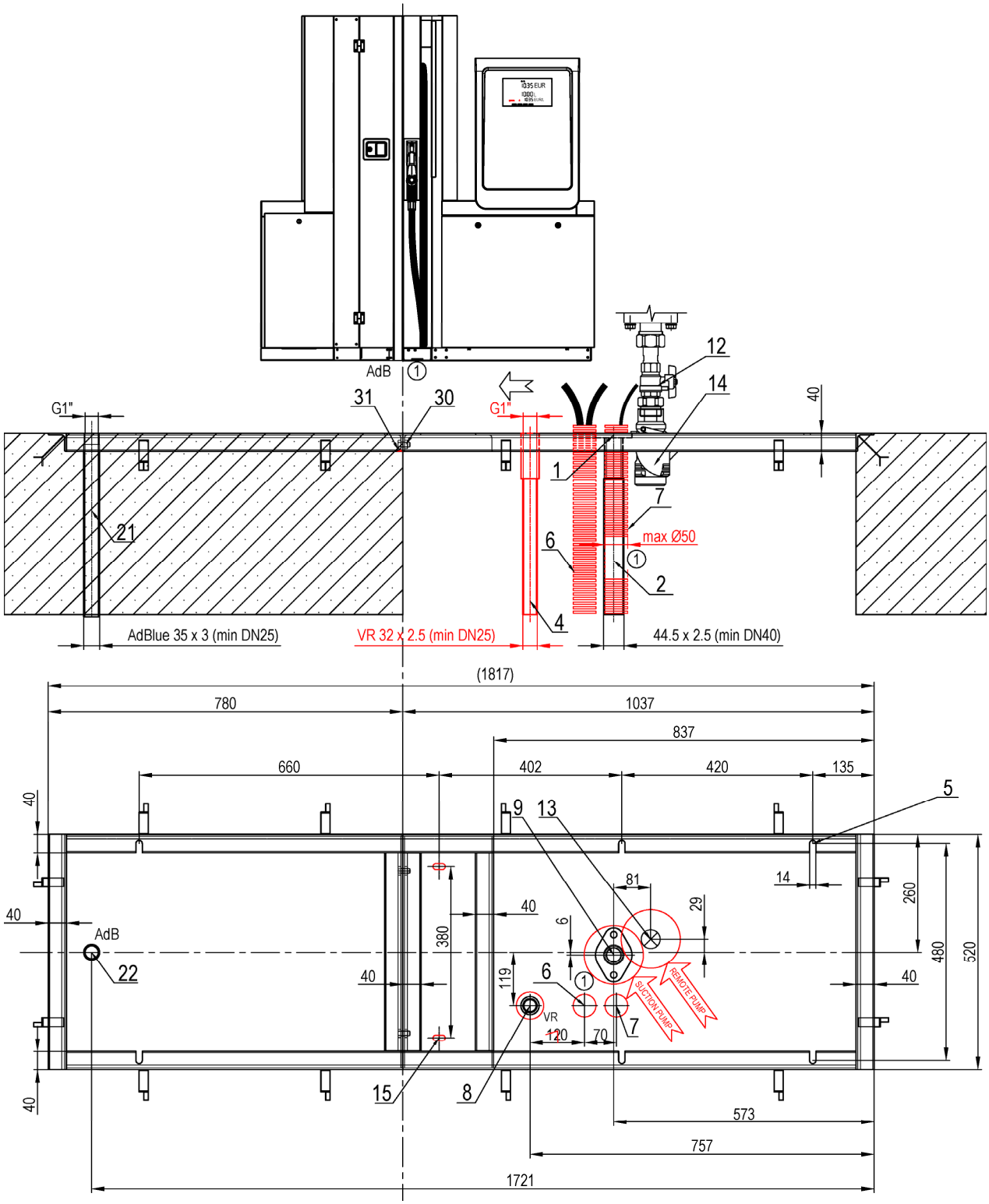

BMP4012.OWD + MOD4012.OWD/AdB/T250

(BMP4012.OWD in suction/remote version + AdBlue® module with pump, 2 hoses, internal heating and 250L storage tank)

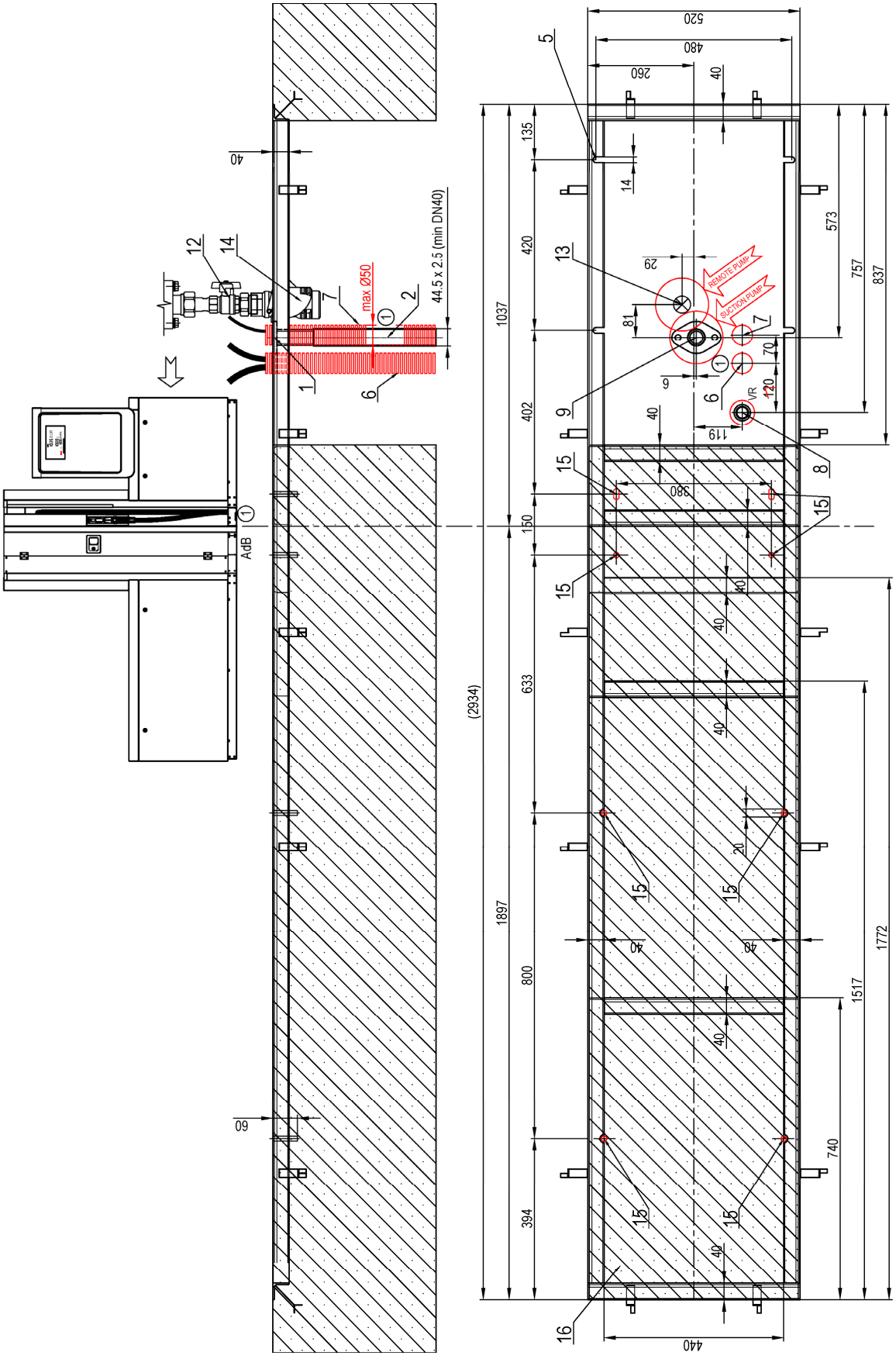

BMP4012.OWD + MOD4014.OWD/AdB

(BMP4012.OWD in suction/remote version + AdBlue® module with 4 hoses and internal heating)

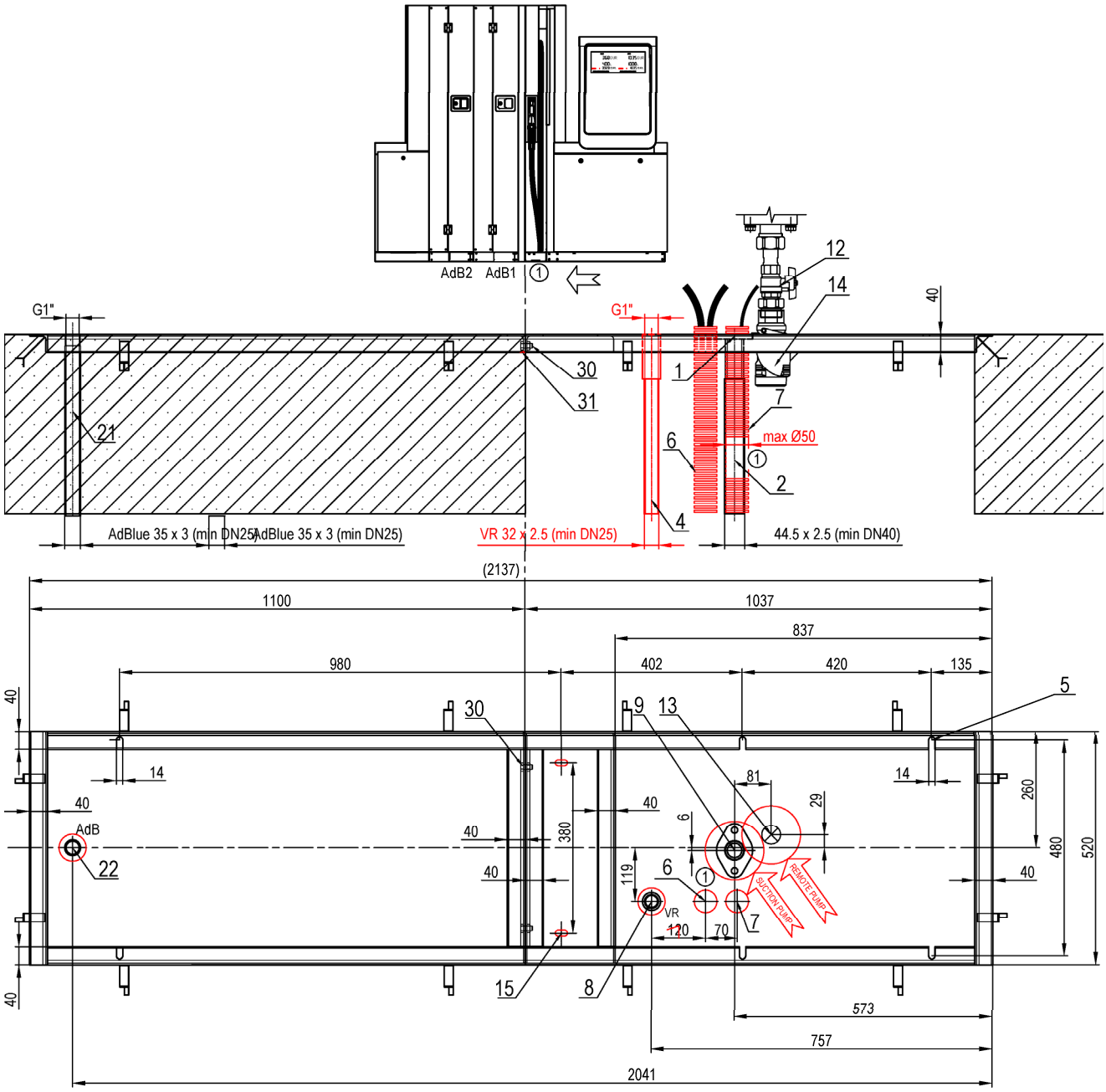

BMP4012.OWD/MAS + MOD4012.OWD/AdB/MAS

(BMP4012.OWD in suction/remote version with output to one satellite + AdBlue® module with 2 hoses, heating and output to one satellite)

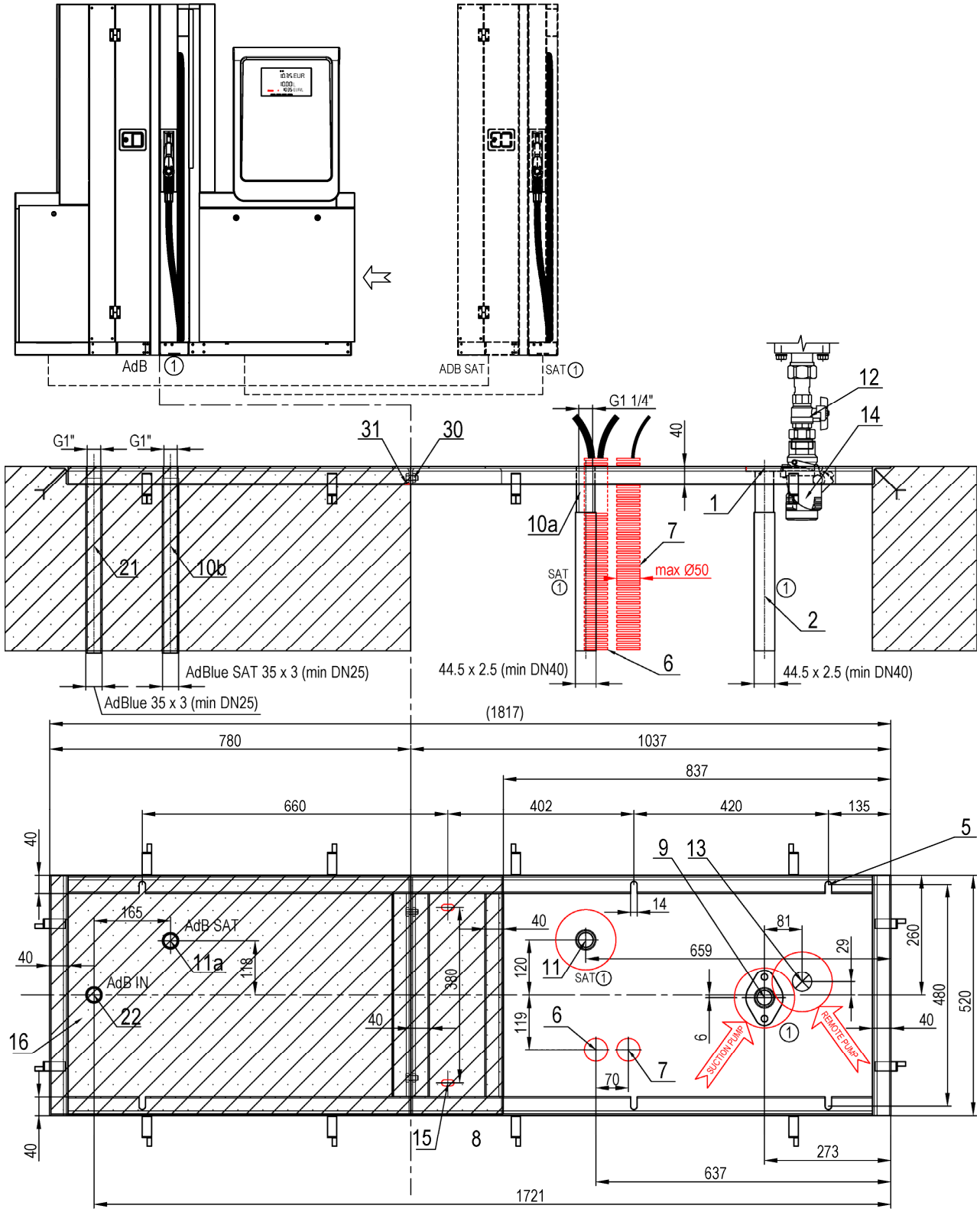

BMP4022.OWD/H/H/MAS/MAS + MOD4012.OWD/AdB/MAS/MAS

(BMP4022.OWD/H/H diesel dispenser in suction & remote version with 2 x 80 L/min and 2 satellite outputs + AdBlue® module with 2 hoses 40 L/min or 10 L/min, internal heating and 2 satellite outputs)

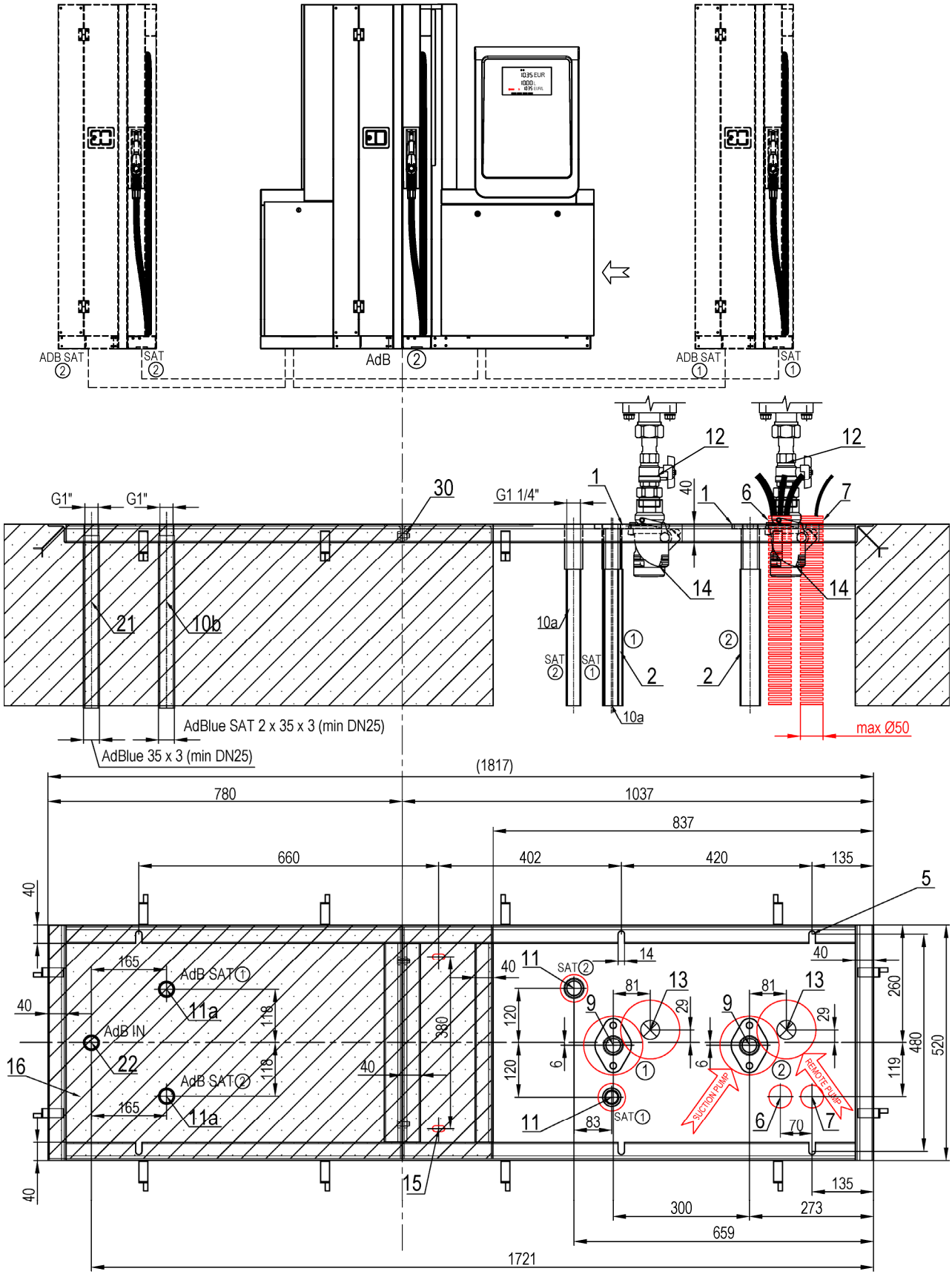

BMP4011.OWL(R)/SAT + MOD4011.OWL(R)/AdB/SAT

(combined satellite dispenser with display and satellite hose for petrol and satellite hose for AdBlue®, with heating)

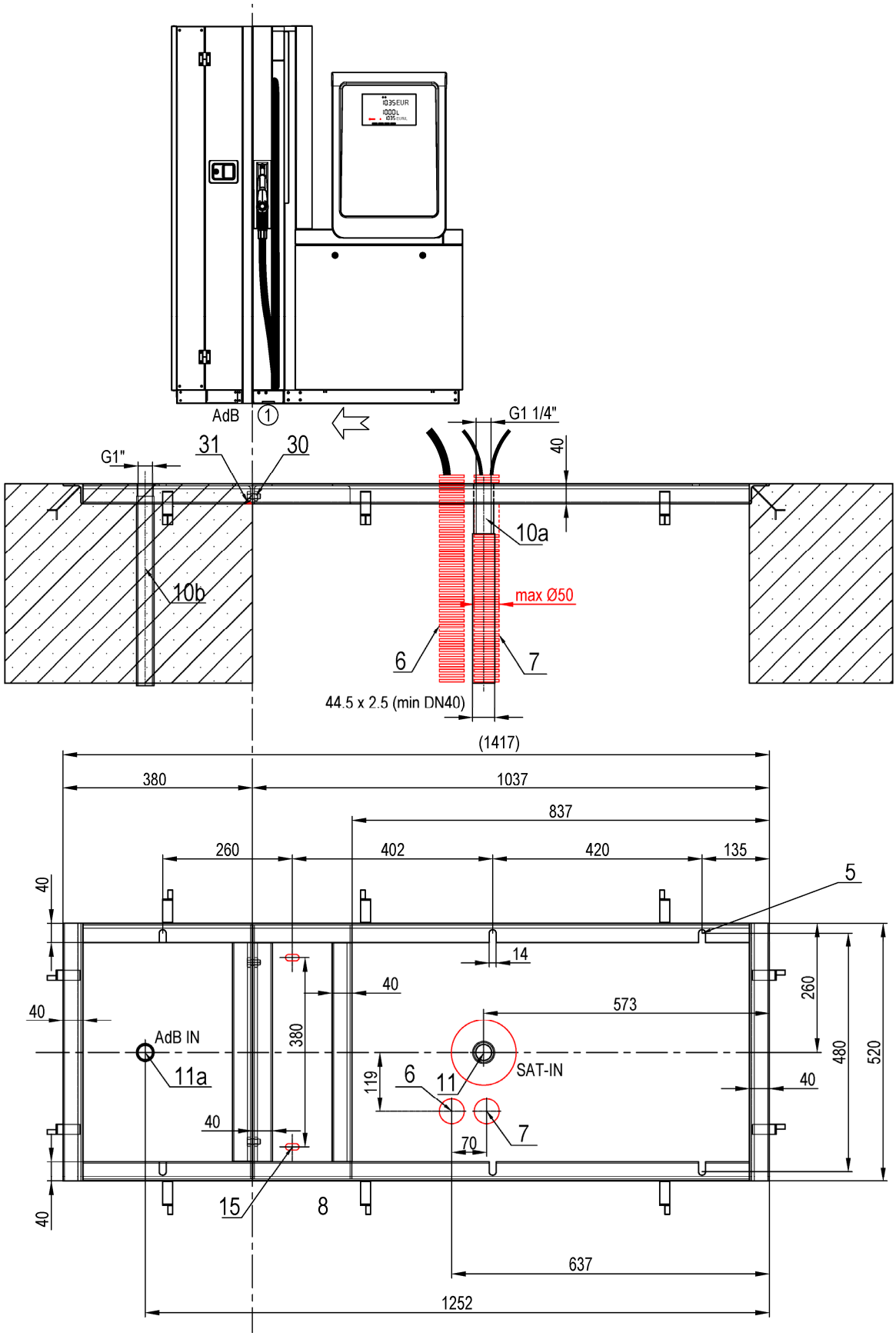

BMP4024.OWD + MOD4012.OED/AdB

(BMP4024.OWD in suction/remote version + AdBlue® module with 2 hoses and internal heating)

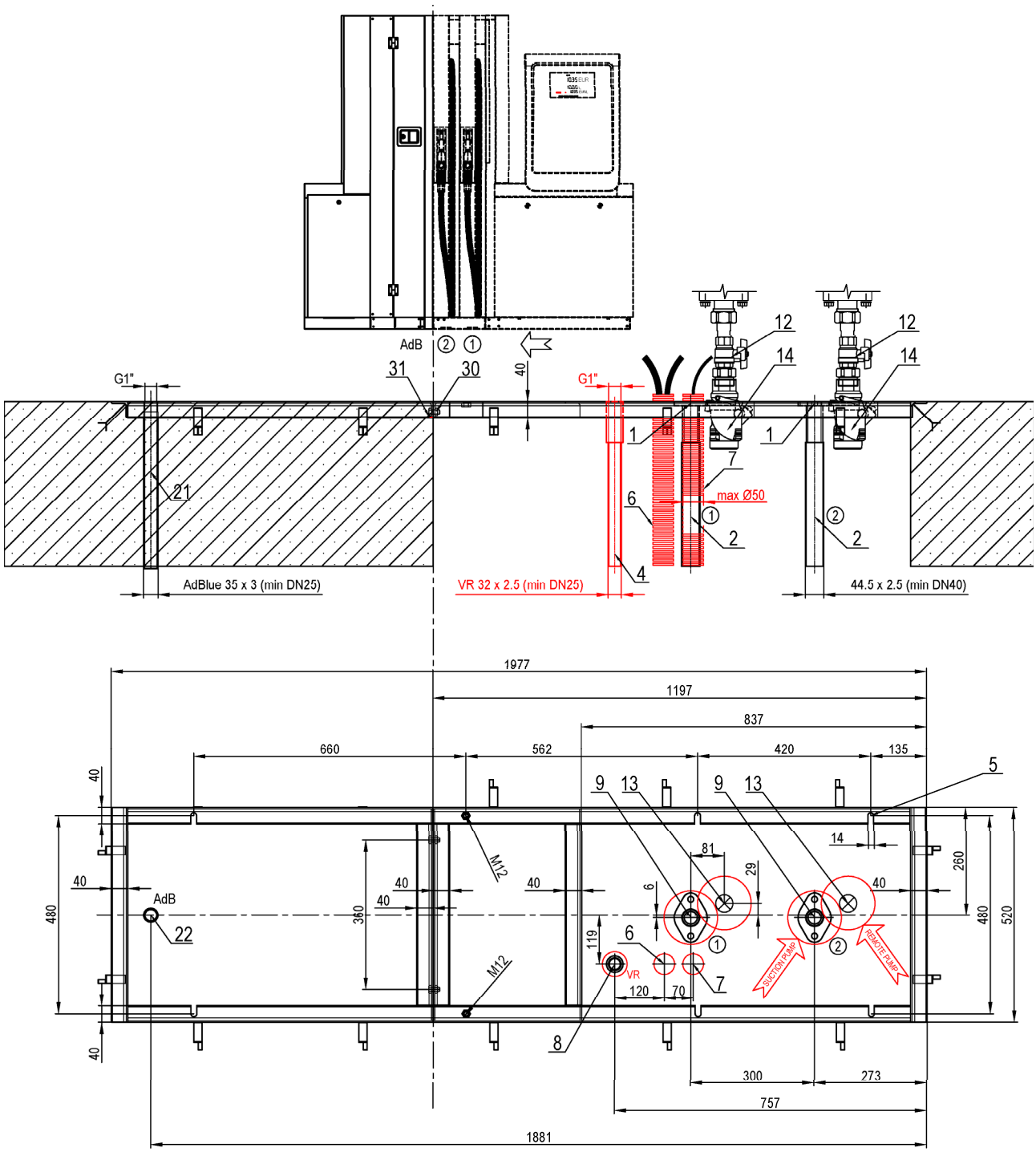

BMP4024.OWD + MOD4012.OED/AdB/T250

(BMP4024.OWD in suction/remote version + AdBlue® module with pump, 2 hoses, internal heating and 250L storage tank)

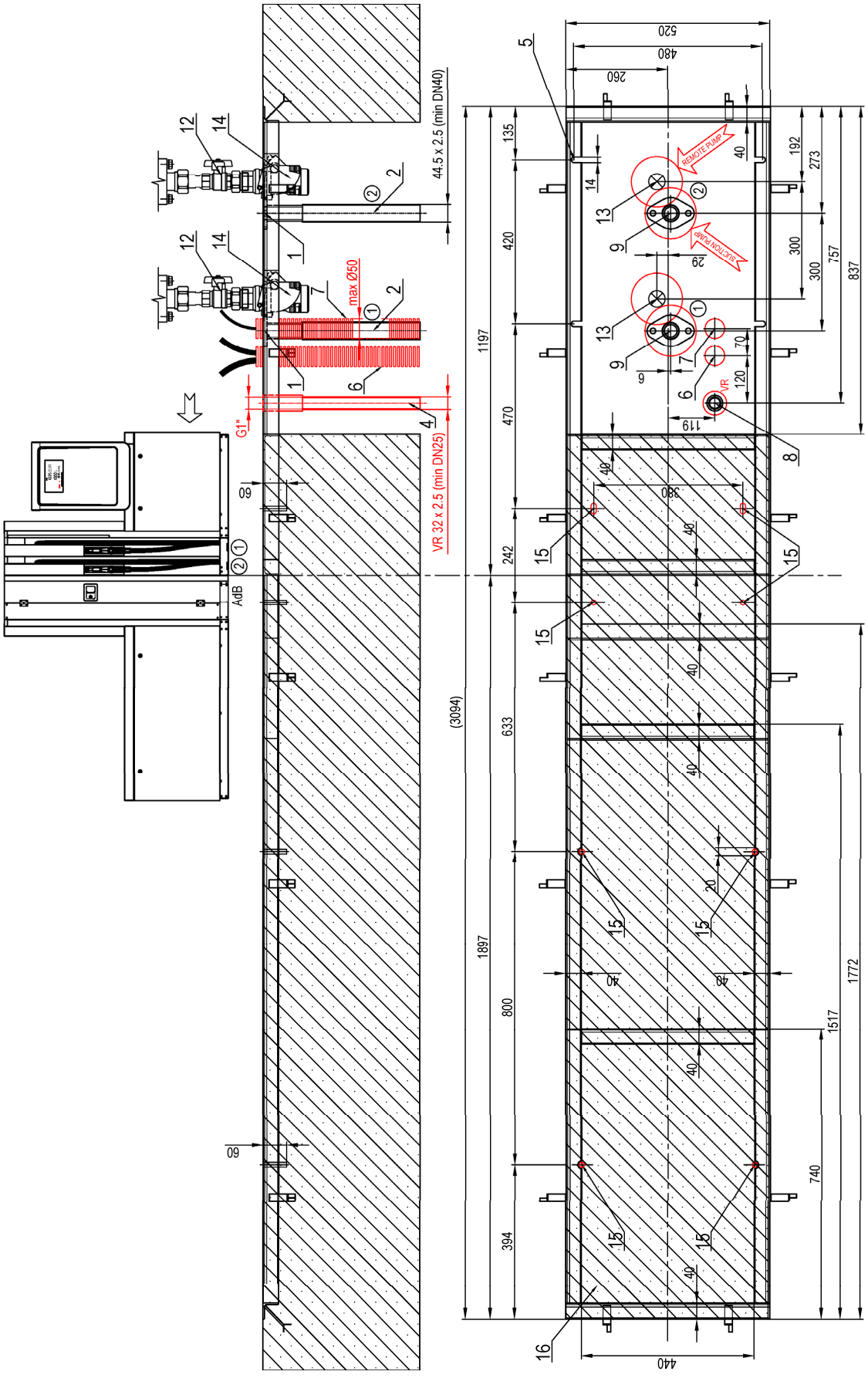

BMP4024.OWD + MOD4014.OED/AdB

(BMP4024.OWD in suction/remote version + AdBlue® module with 4 hoses and internal heating)

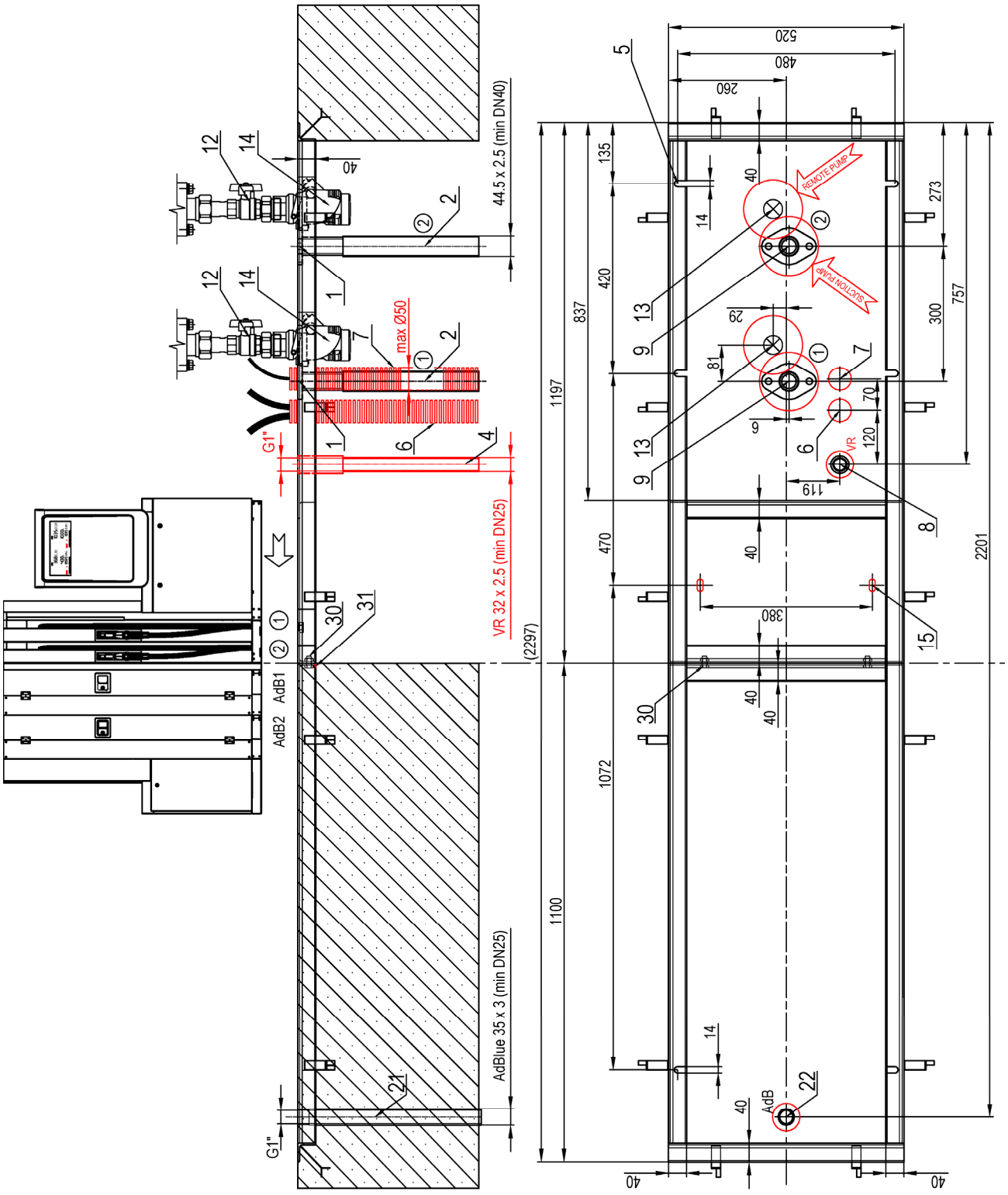

BMP4036.OWD + MOD4012.OED/AdB

(BMP4036.OWD in suction/remote version + AdBlue® module with 2 hoses, and internal heating)

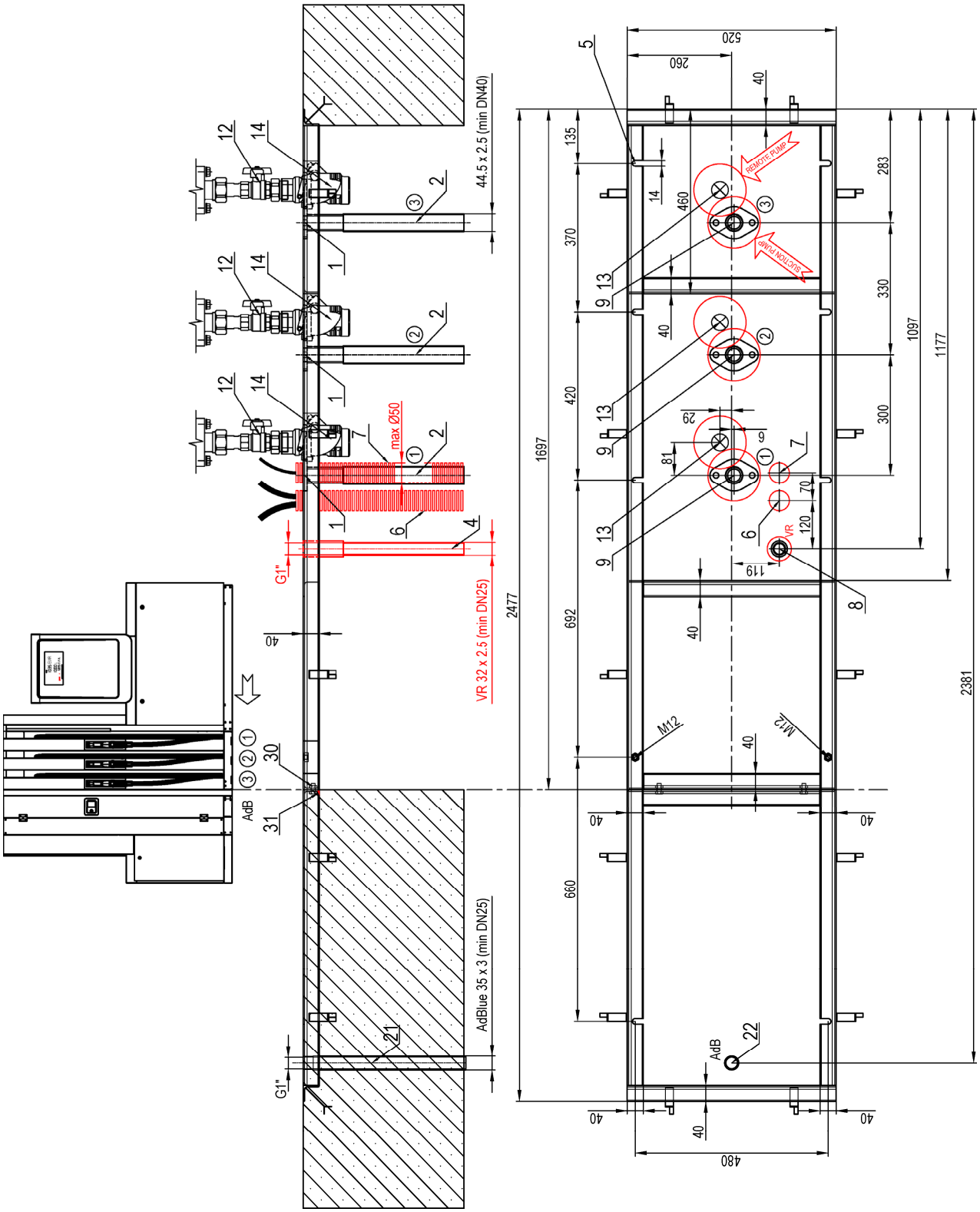

BMP4036.OWD + MOD4012.OED/AdB/T250

(BMP4036.OWD in suction/remote version + AdBlue® module with pump, 2 hoses, internal heating and 250L storage tank)

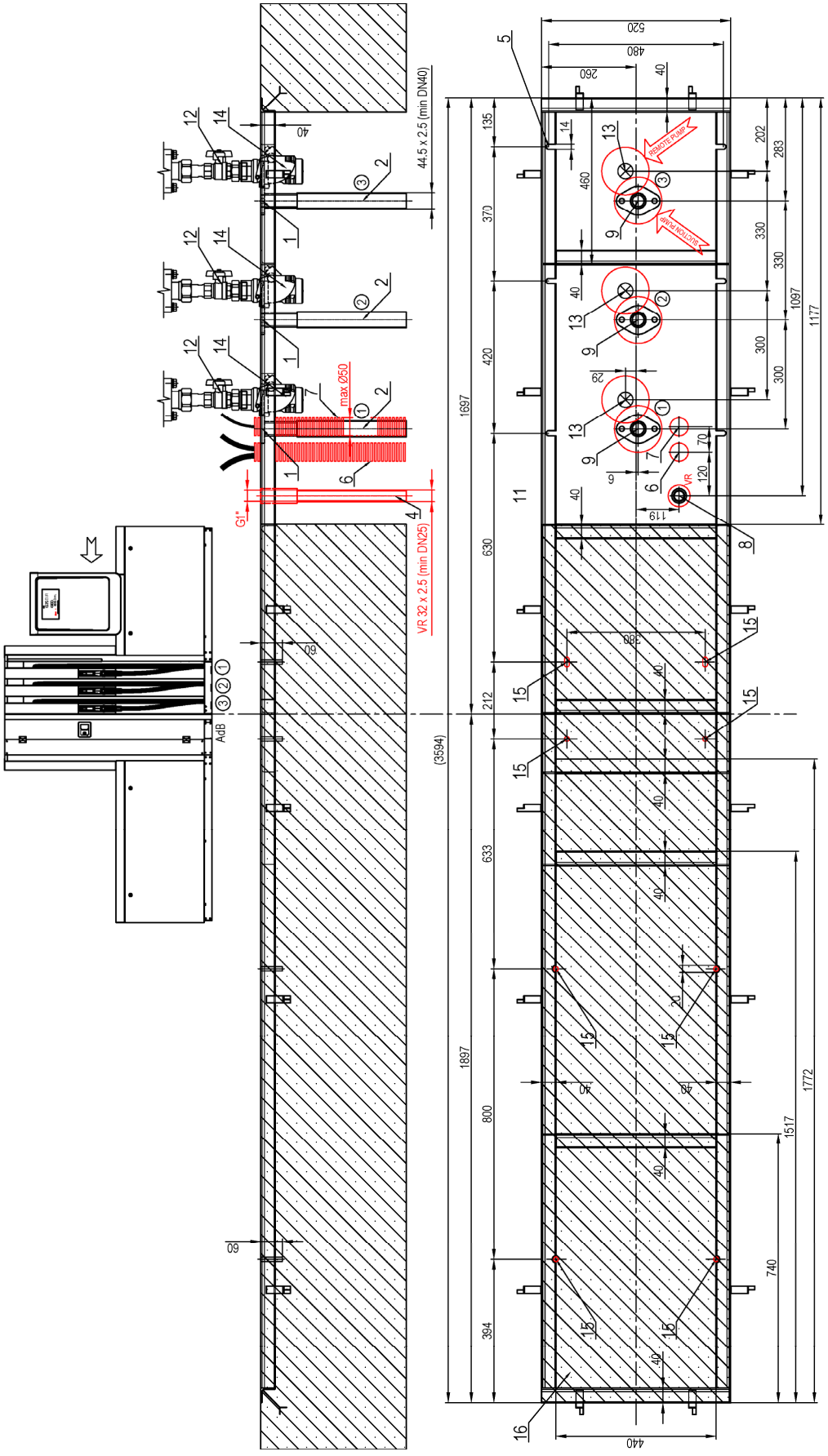

BMP4036.OWD + MOD4014.OED/AdB

(BMP4036.OWD in suction/remote version + AdBlue® module with 4 hoses and internal heating)

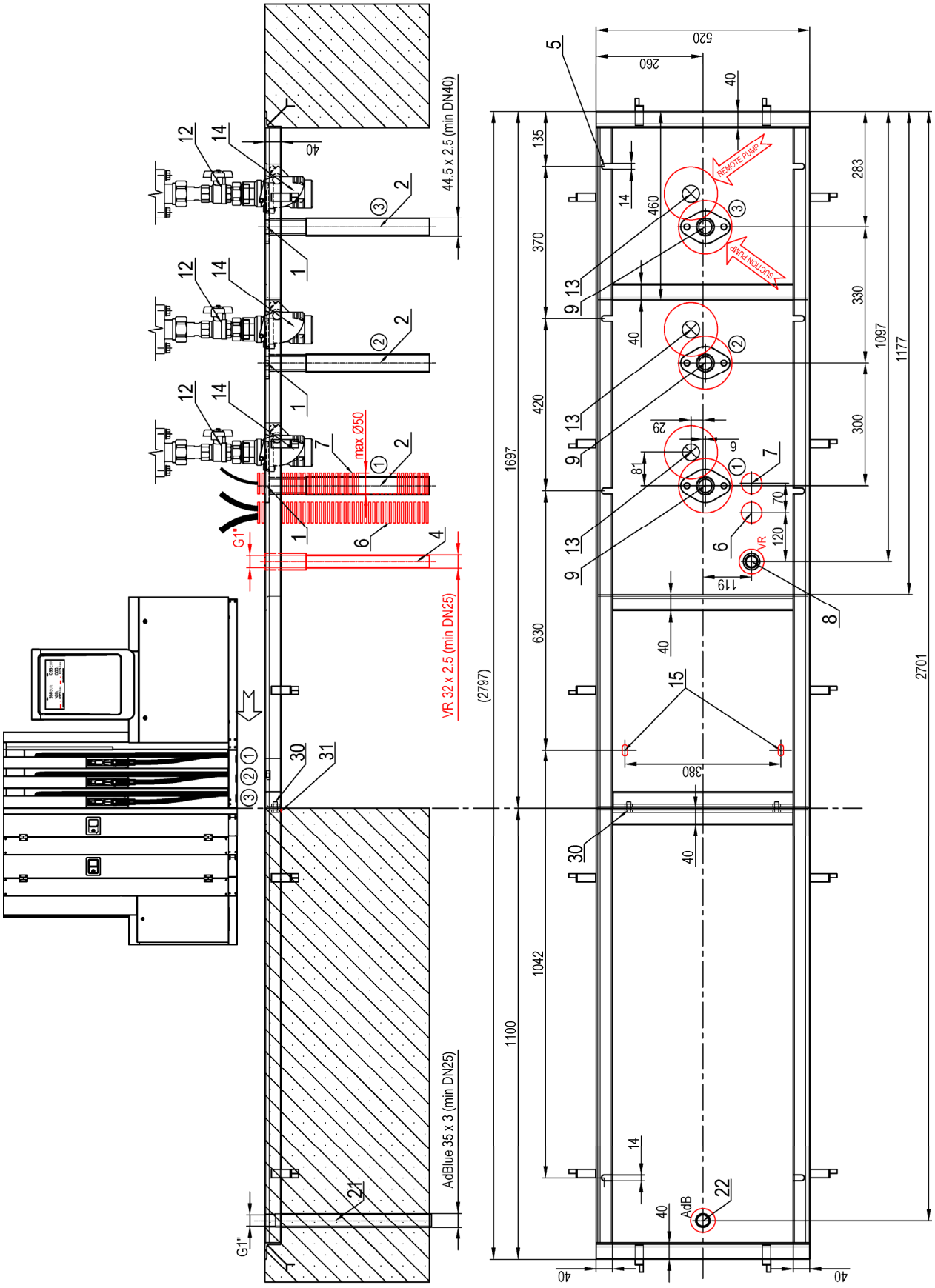

BMP4048.OWD + MOD4012.OED/AdB

(BMP4048.OWD in suction/remote version + AdBlue® module with 2 hoses and internal heating)

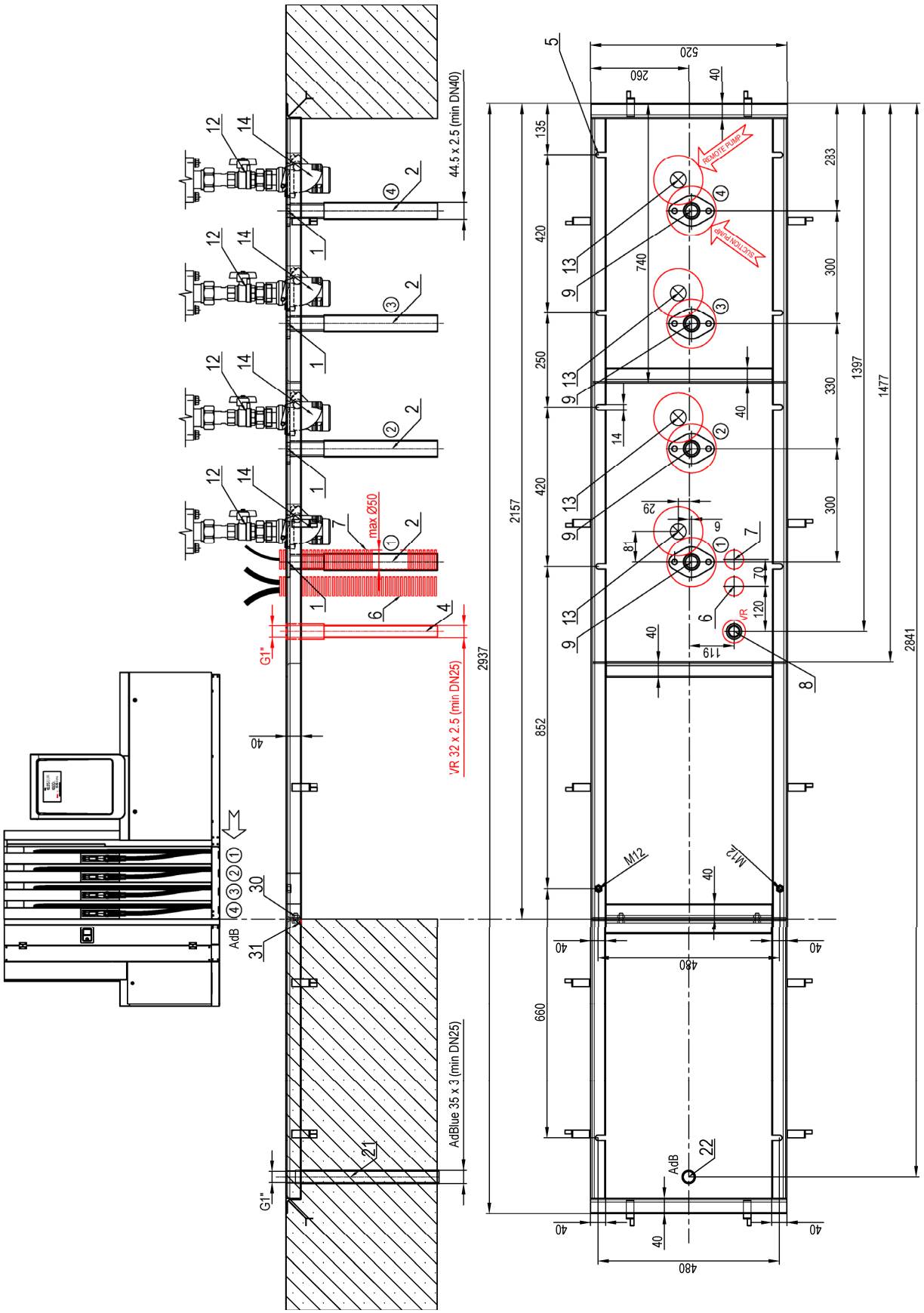

BMP4048.OWD + MOD4012.OED/AdB/T250

(BMP4048.OWD in suction/remote version + AdBlue® module with pump, 2 hoses, internal heating and 250L storage tank)

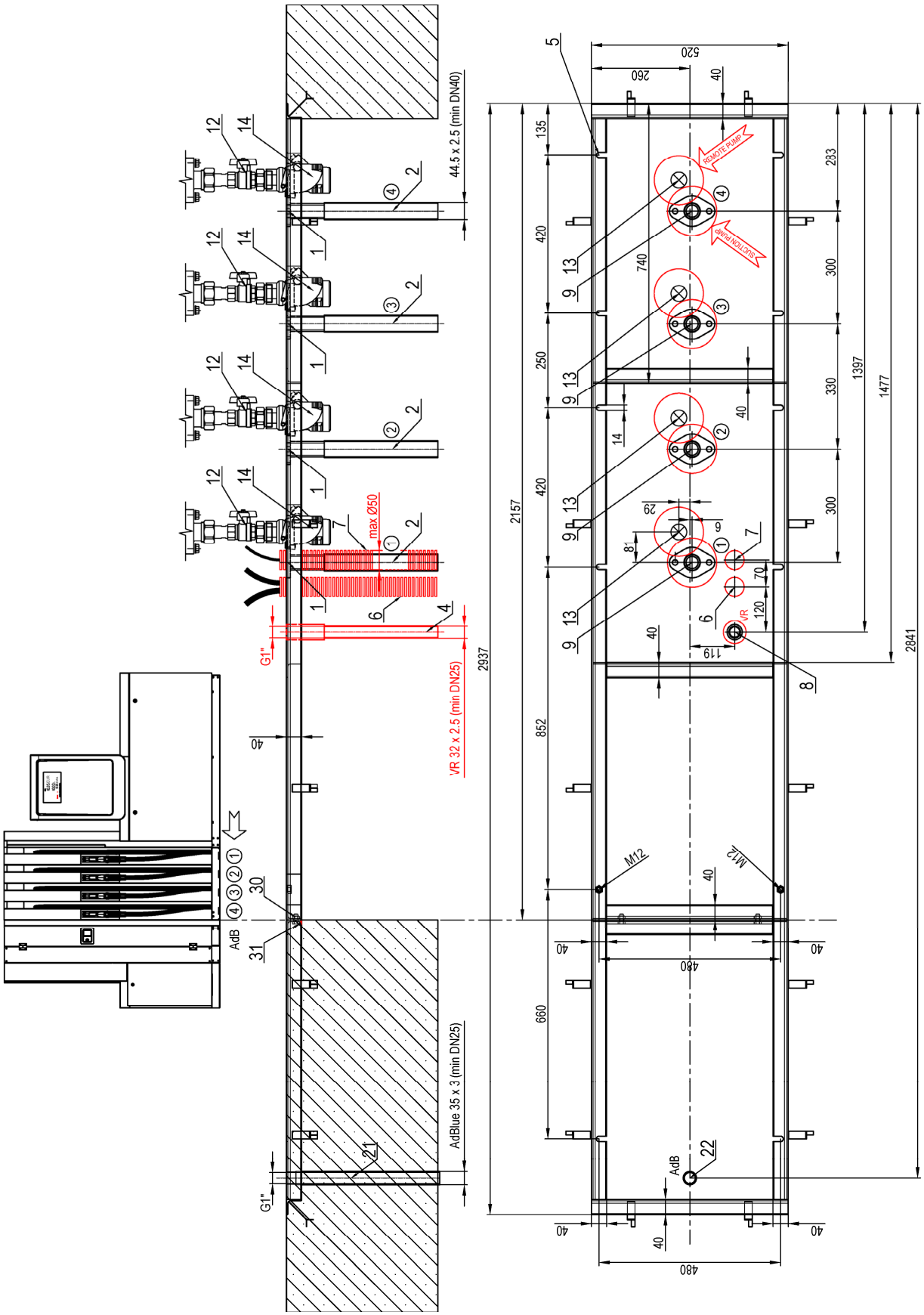

BMP4042.OWD/UH/UH/MAS/MAS + MOD4012.OED/AdB/MAS/MAS

(BMP4042.OWD/UH/UH diesel dispenser in suction & remote version with 2 x 120 L/min and 2 satellite outputs + AdBlue® module with 2 hoses 40 L/min or 10 L/min, internal heating and 2 satellite outputs)

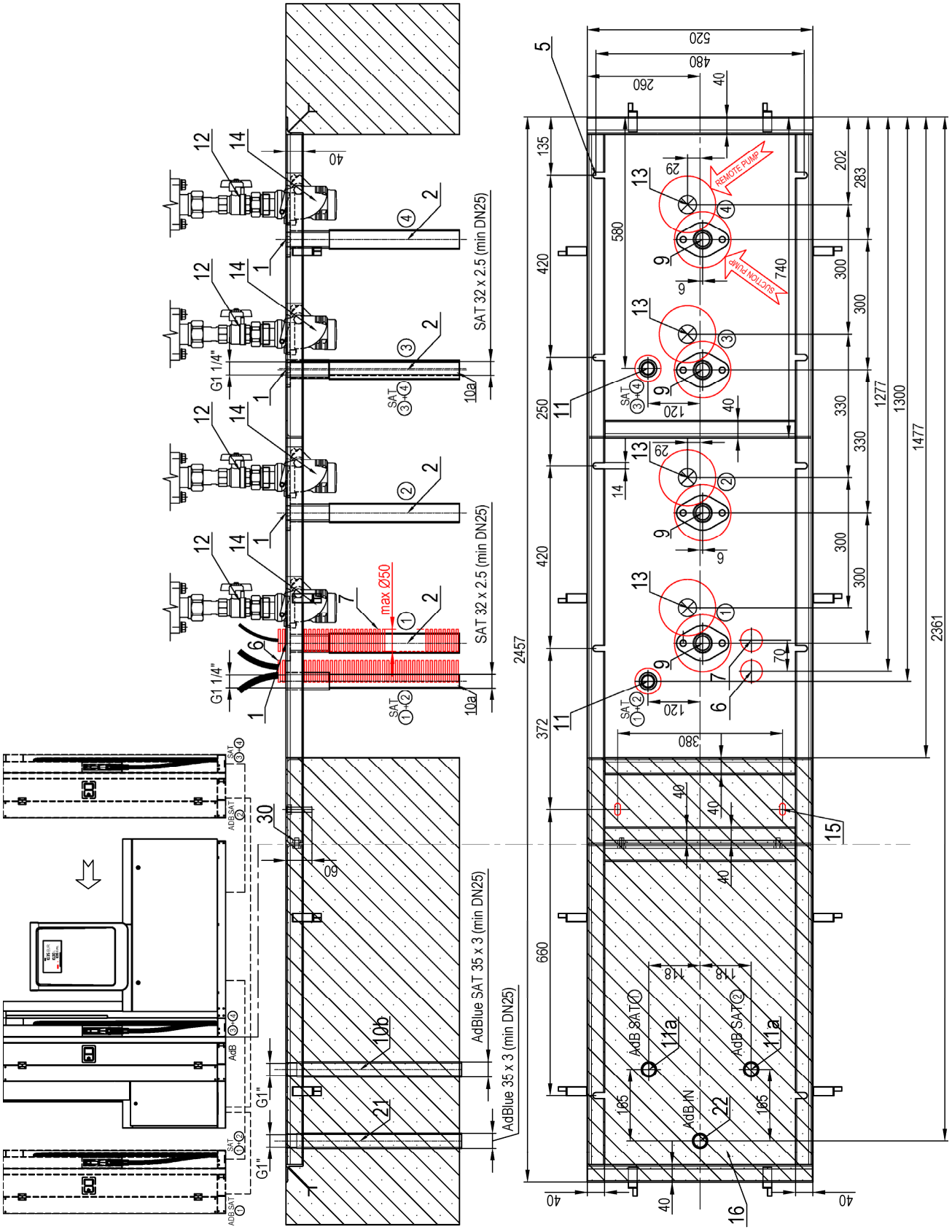

BMP4048.OWD + MOD4014.OED/AdB

(BMP4048.OWD in suction/remote version + AdBlue® module with 4 hoses and internal heating)

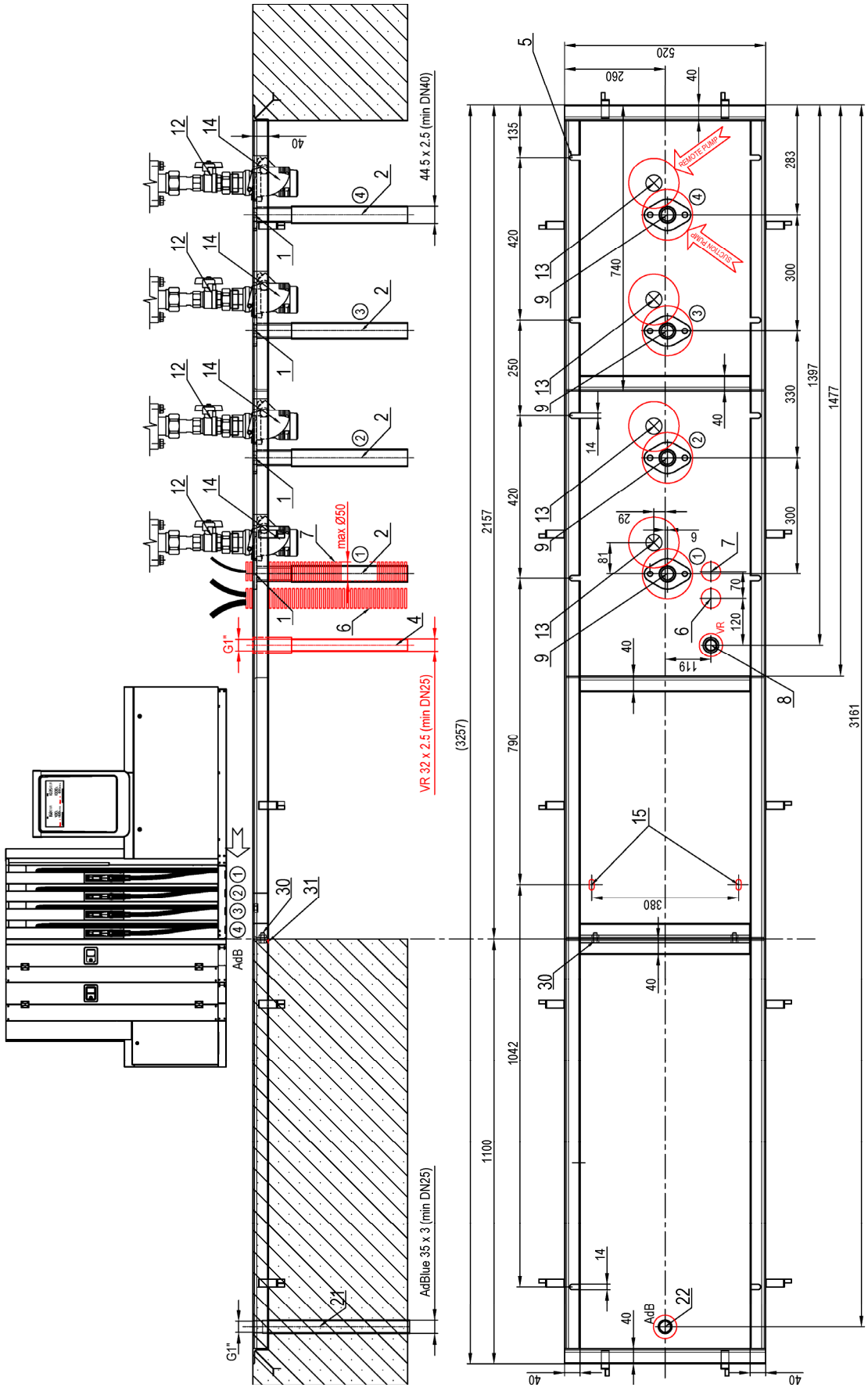

BMP4012.OWD + MOD4012.OWD/AdB/NoHeat

(BMP4012.OWD in suction/remote version + AdBlue® module with 2 hoses without internal heating)

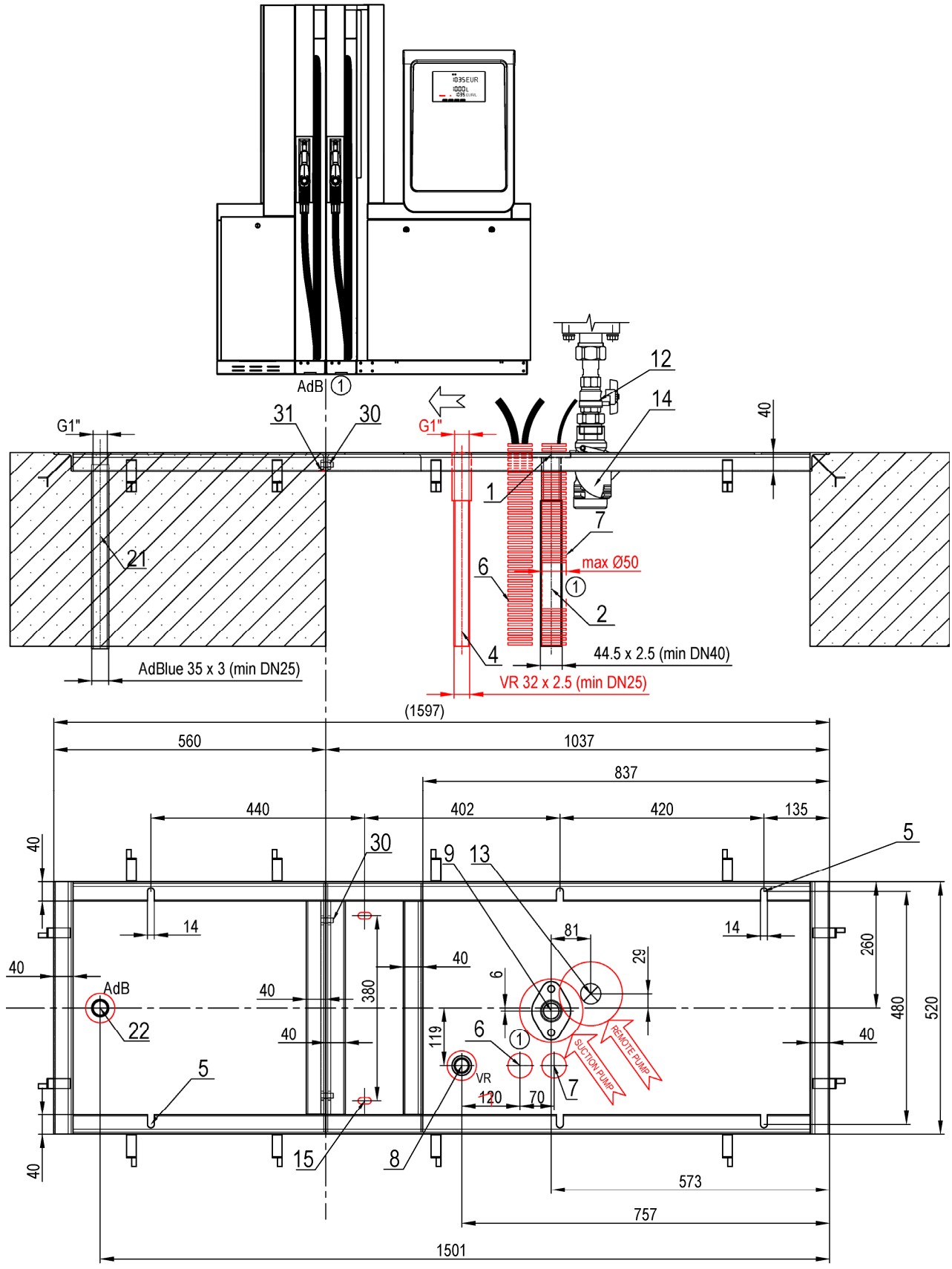

BMP4012.OWD + MOD4014.OWD/AdB/NoHeat

(BMP4012.OWD in suction/remote version + AdBlue® module with 4 hoses without internal heating)

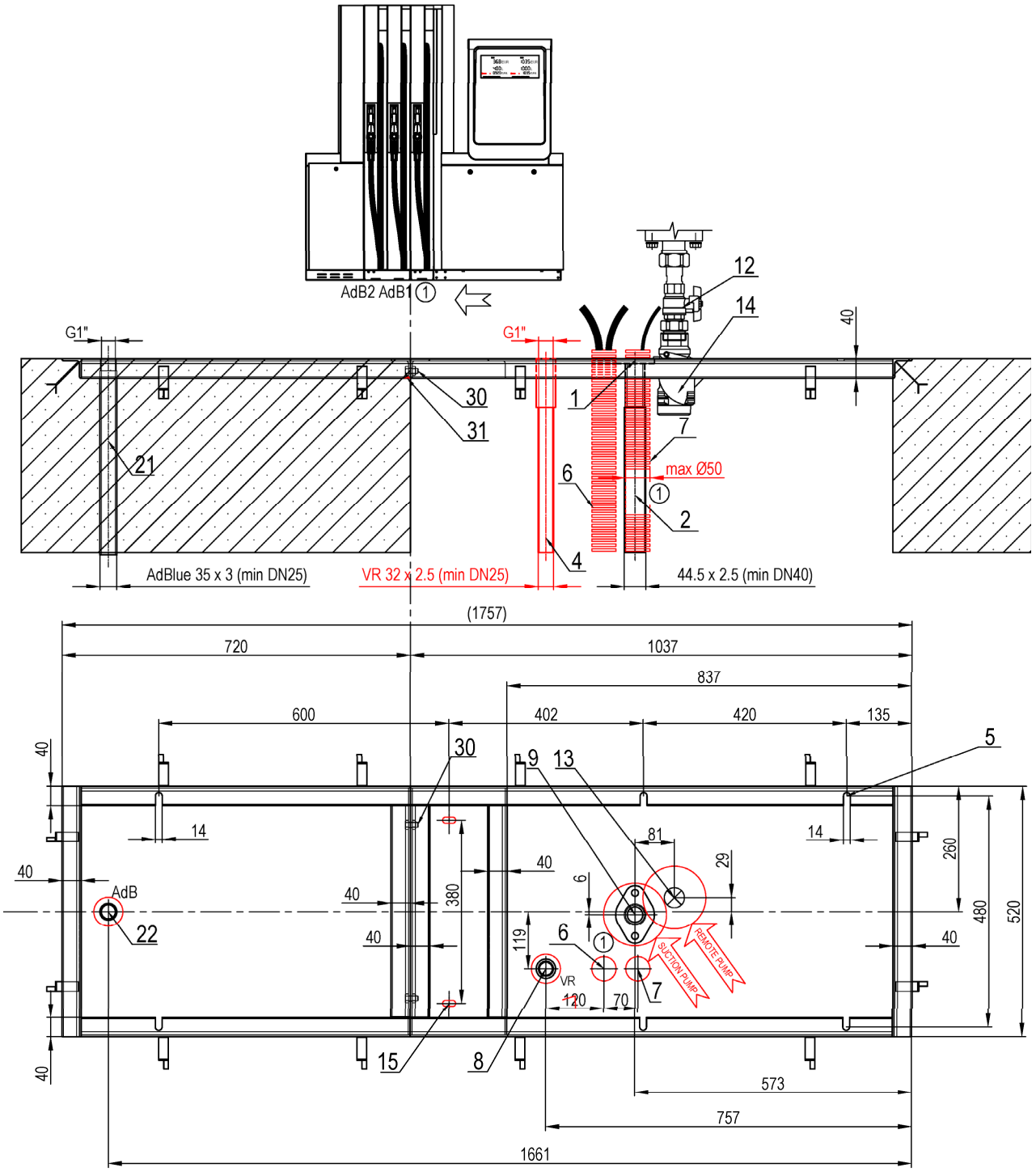

BMP4024.OWD + MOD4012.OED/AdB/NoHeat

(BMP4024.OWD in suction/remote version + AdBlue® module with 2 hoses without internal heating)

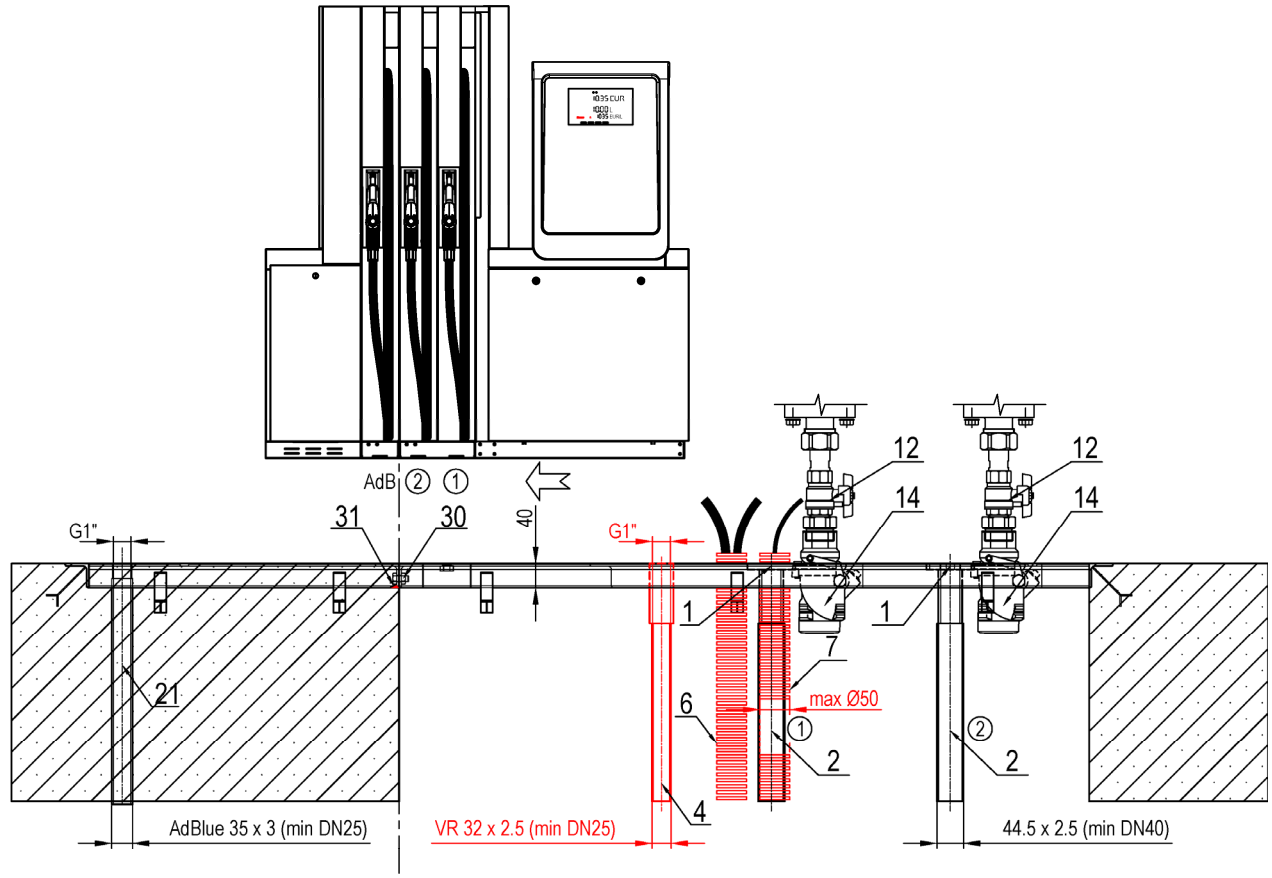

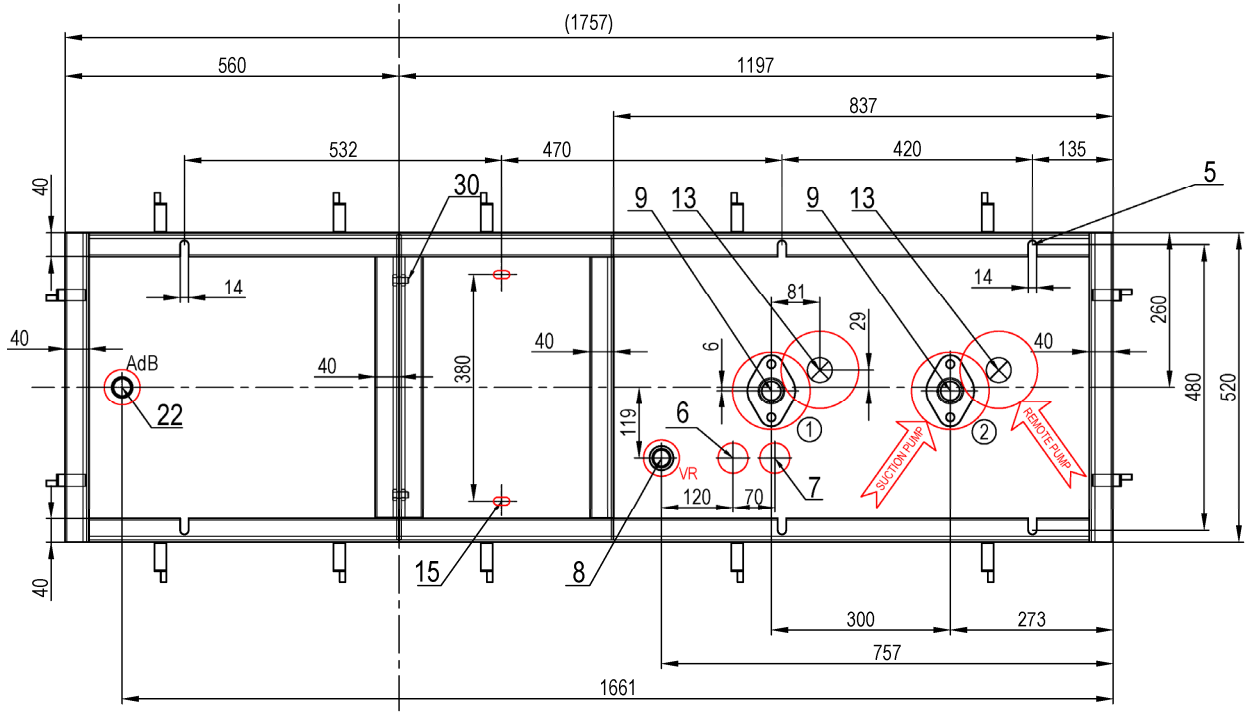

BMP4024.OWD + MOD4014.OED/AdB/NoHeat

(BMP4024.OWD in suction/remote version + AdBlue® module with 4 hoses without internal heating)

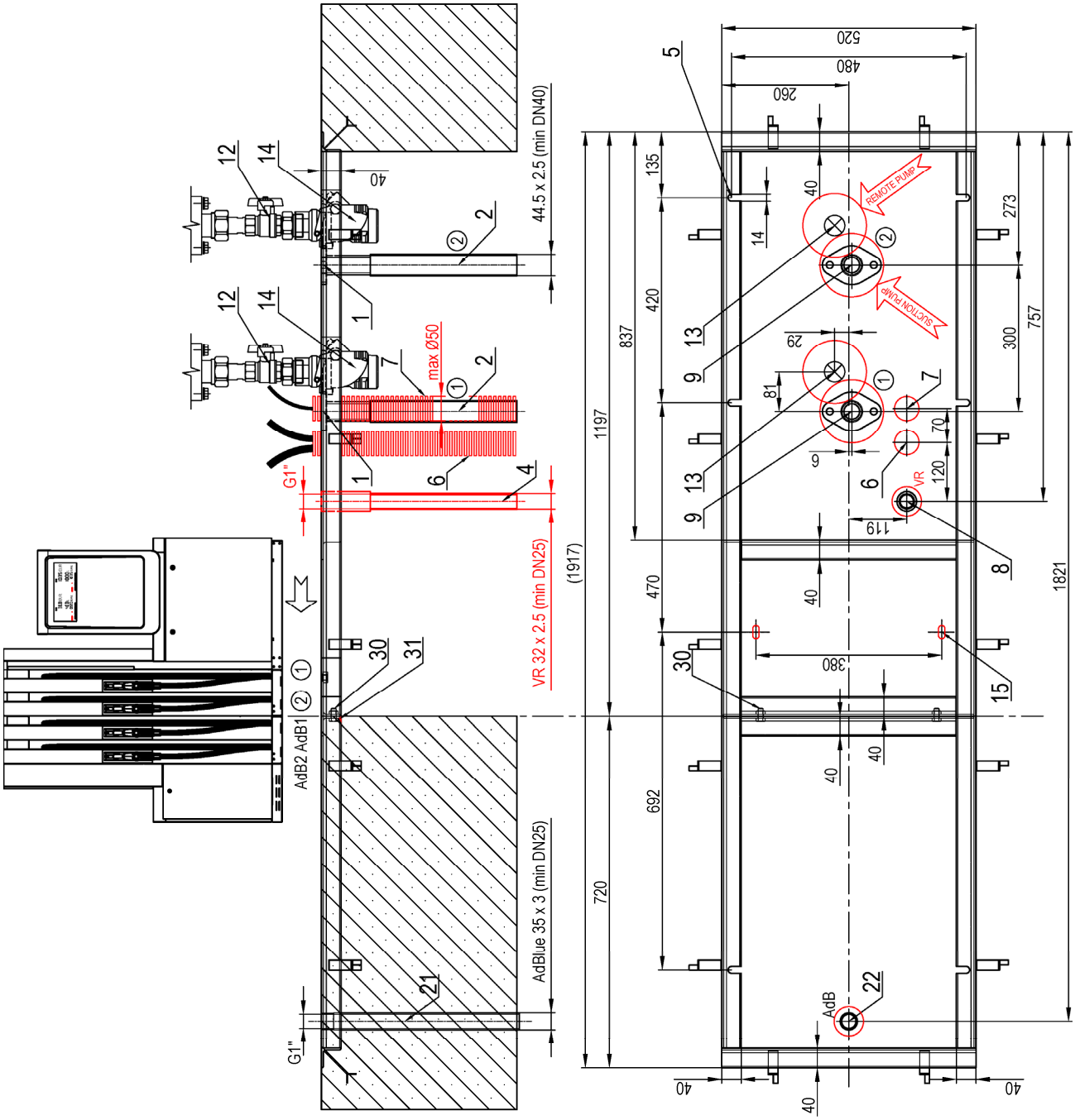

BMP4036.OWD + MOD4012.OED/AdB/NoHeat

(BMP4036.OWD in suction/remote version + AdBlue® module with 2 hoses without internal heating)

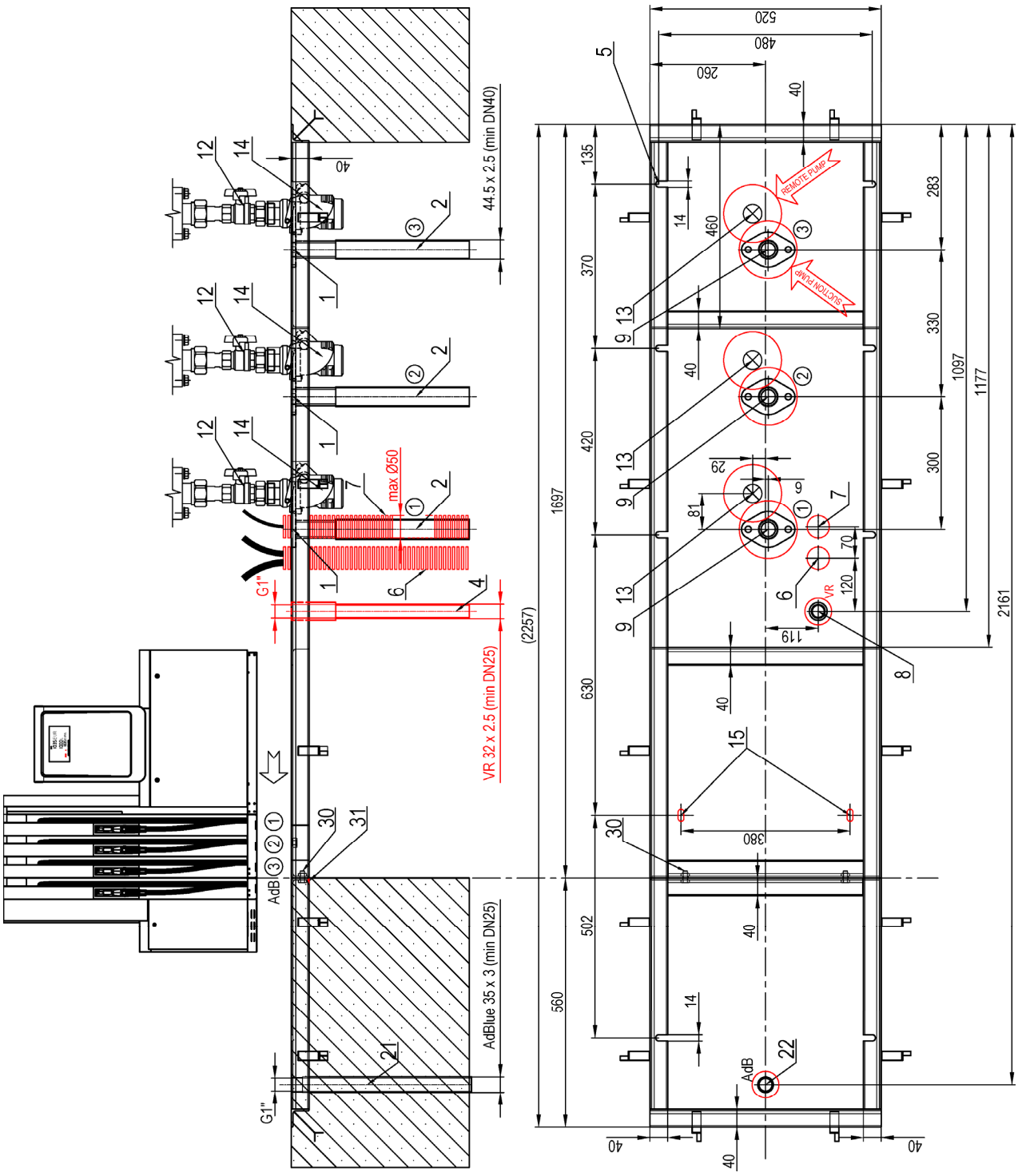

BMP4036.OWD + MOD4014.OED/AdB/NoHeat

(BMP4036.OWD in suction/remote version + AdBlue® module with 4 hoses without internal heating)

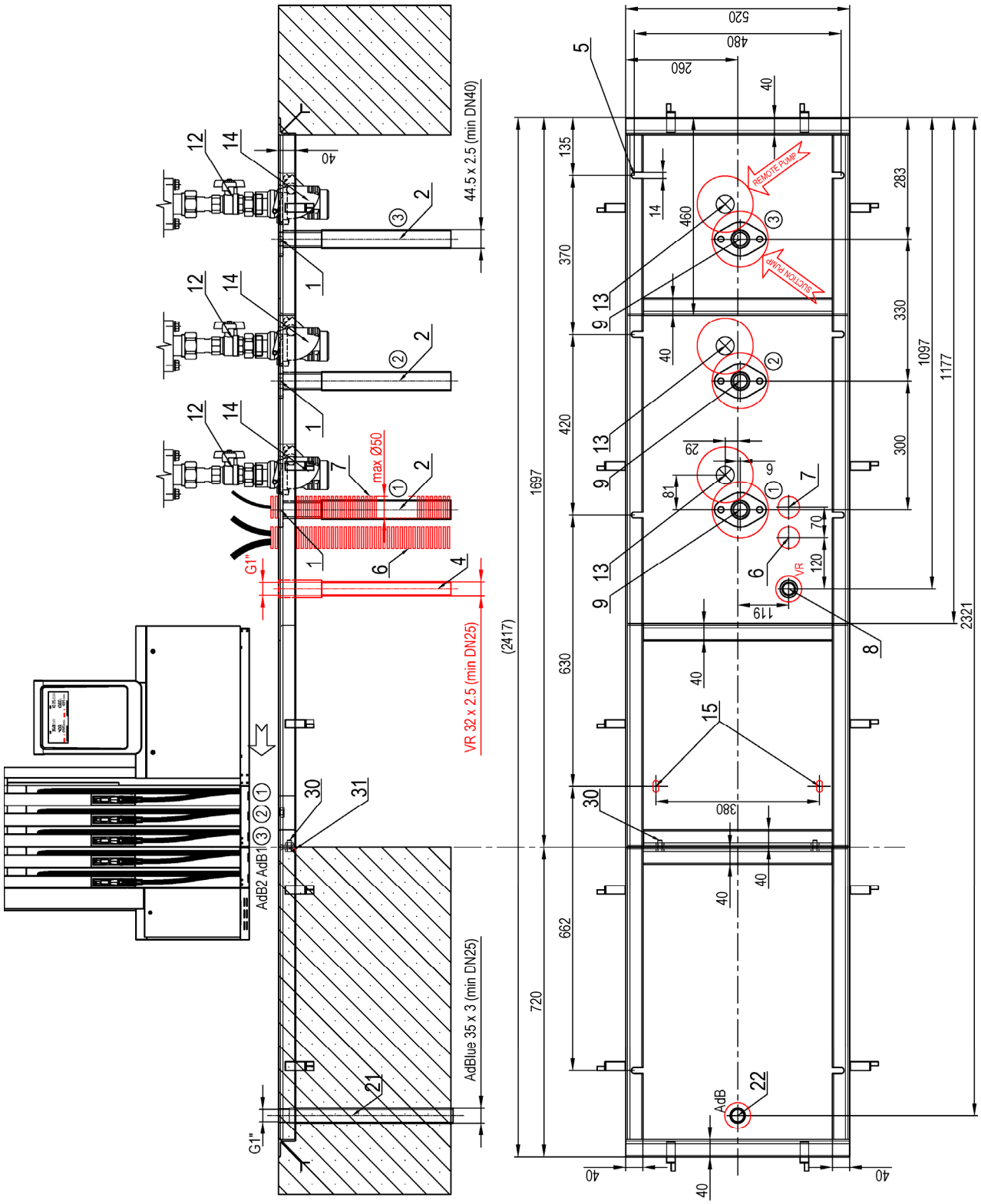

BMP4048.OWD + MOD4012.OED/AdB/NoHeat

(BMP4048.OWD in suction/remote version + AdBlue® module with 2 hoses without internal heating)

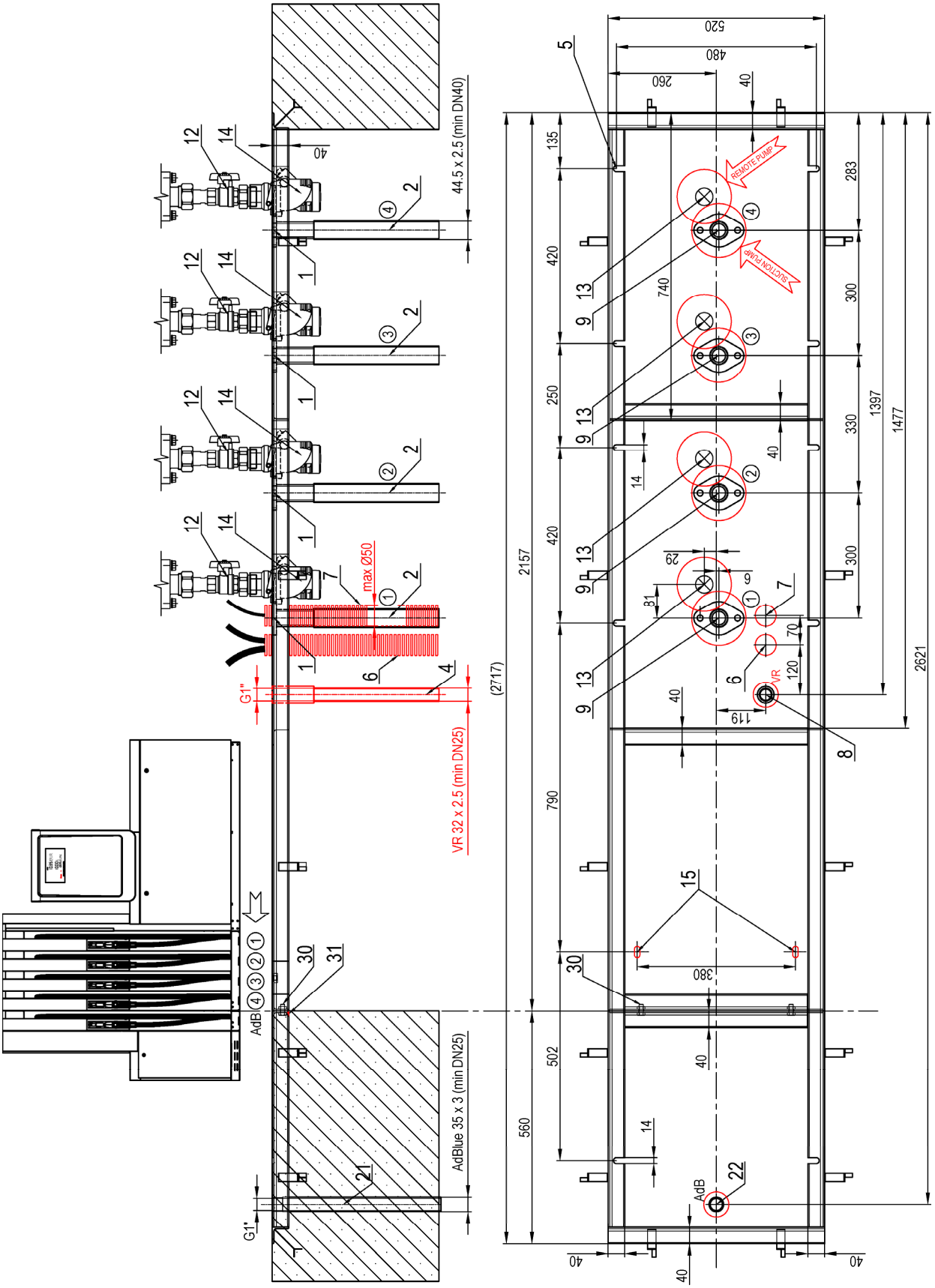

BMP4048.OWD + MOD4014.OED/AdB/NoHeat

(BMP4048.OWD in suction/remote version + AdBlue® module with 4 hoses without internal heating)

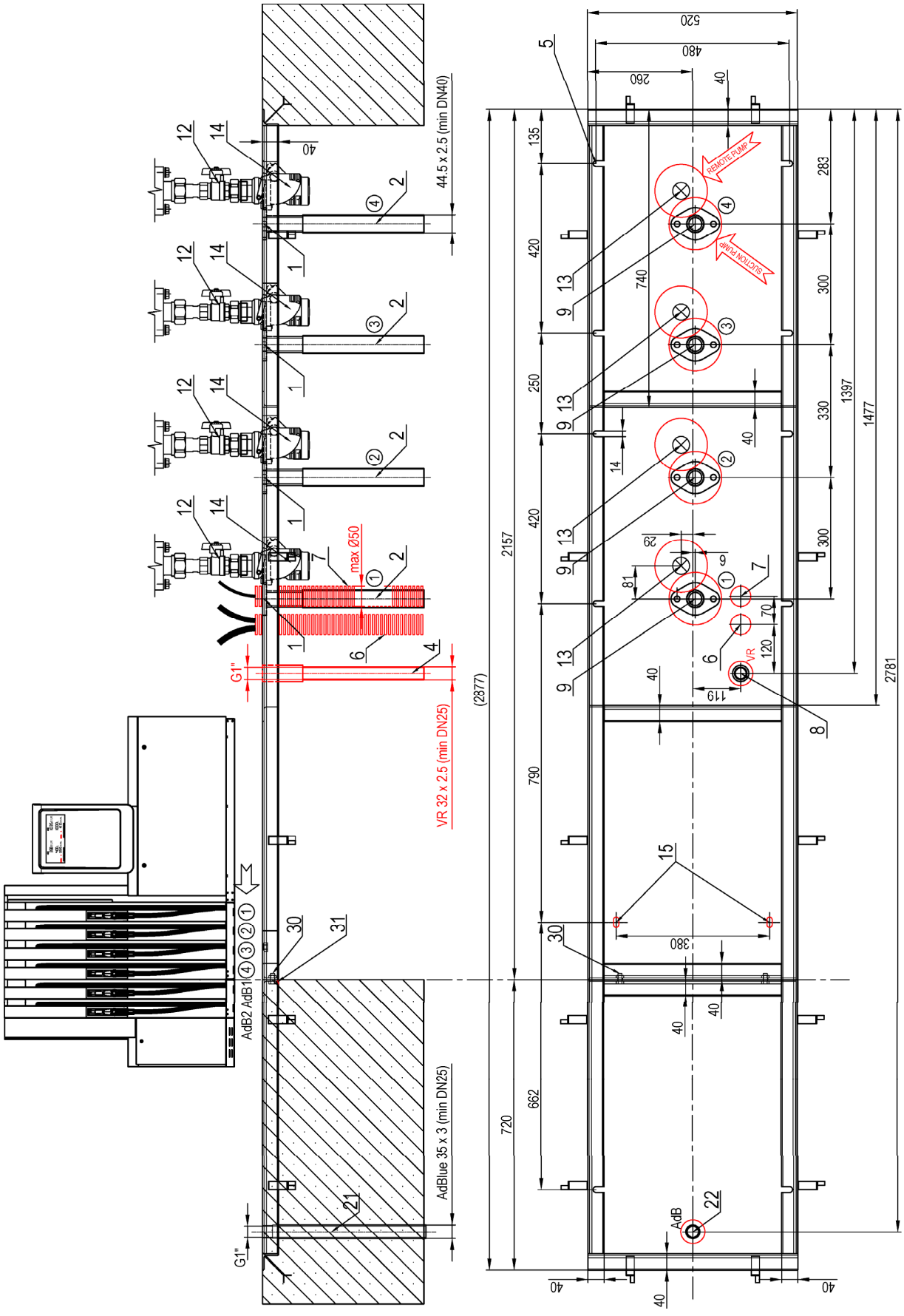

1.2.3. OCEAN TOWER COMBI PETROL & WSE

EN

The combined dispenser consists of a main main dispenser for dispensing petrol and diesel in the suction or pressure version and WSE module for windshield washer fluid. The base frames of the main dispenser and the module(s) are firmly attached to each other with M12 screws. WSE module is equipped with two spiral hoses.

CZ

Kombinovaný stojan se skládá ze hlavního stojanu pro výdej benzínu a nafty v sací nebo tlakové verzi a modulu WSE (pro kapalinu do ostřikovačů skel). Základové rámy stojanu a modulu jsou k sobě pevně připevněny šrouby M12. Modul WSE je vybaven spirálovitými hadicemi.

RU

Комби колонка состоит из основной топливораздаточной колонки для выдачи бензина и дизельного топлива в исполнении с всасыванием или под давлением и одного или нескольких модулей WSE для выдачи стекломывательной жидкости. Базовые рамы основной колонки и модуля(ей) надежно прикреплены друг к другу с помощью винтов M12. Модуль WSE оснащен двумя спиральными шлангами.

DE

Die kombinierte Zapfsäule besteht aus einem Hauptzapfsäule für die Abgabe von Benzin und Diesel in der Saug- oder Druckversion und einem oder mehreren WSE-Modulen (Scheibenwaschflüssigkeit). Die Grundrahmen des Hauptzapfsäule und der Module sind mit M12-Schrauben fest miteinander verbunden. Das WSE-Modul ist mit zwei Spiralschläuchen ausgestattet.

FR

Le distributeur combiné se compose d'un distributeur principal pour la distribution d'essence et de diesel en version aspiration ou refoulement et un ou plusieurs modules WSE. Les cadres de base du distributeur principal et le(s) module(s) sont fermement fixés les uns aux autres avec des vis M12. Le module terminal WSE est équipé de deux flexibles en spirale.

IT

Il distributore combinato è costituito da un distributore principale per l'erogazione di benzina e diesel in versione di aspirazione o pressione e uno o più moduli WSE. I telai di base del distributore principale e i moduli sono saldamente collegati tra loro con viti M12. Il modulo terminale WSE è dotato di due tubi a spirale.

Module MOD4012.OWD/WSE

(WSE module with spiral hoses)

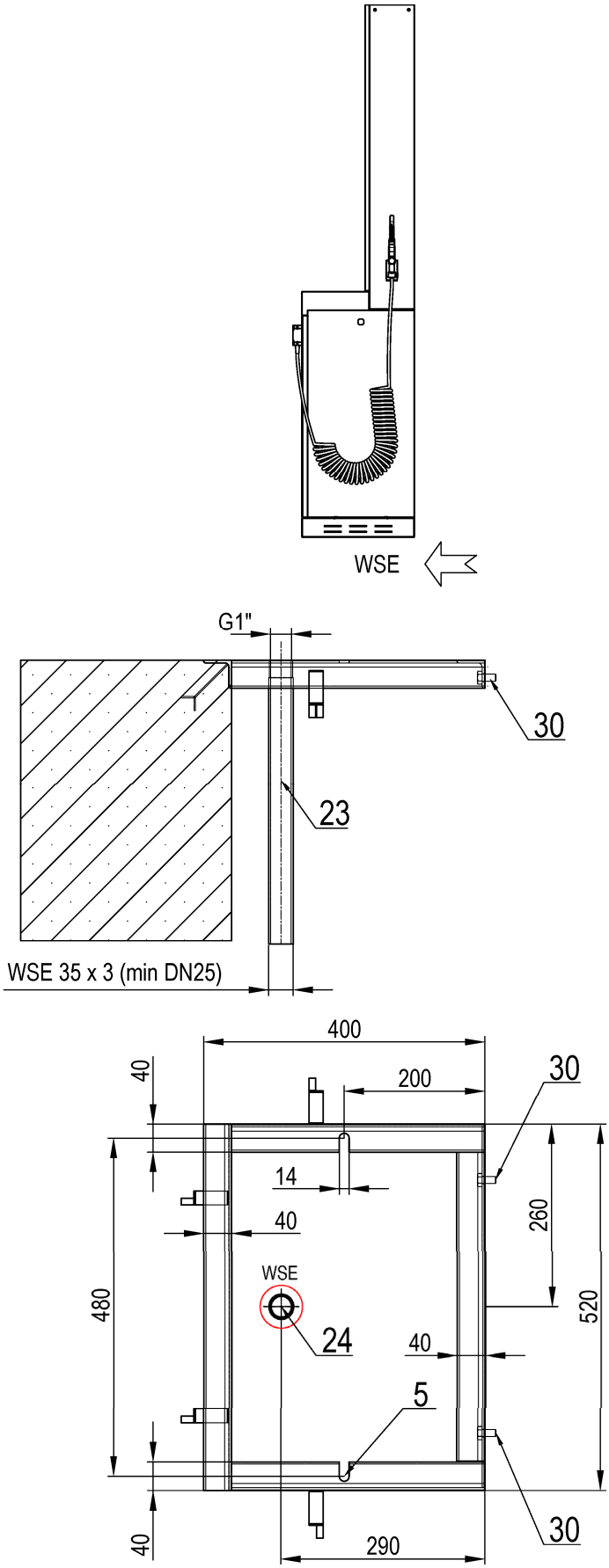

BMP4012.OWD + MOD4012.OED/WSE

(BMP4012.OWD in suction/pressure version and WSE module with 2 spiral hoses)

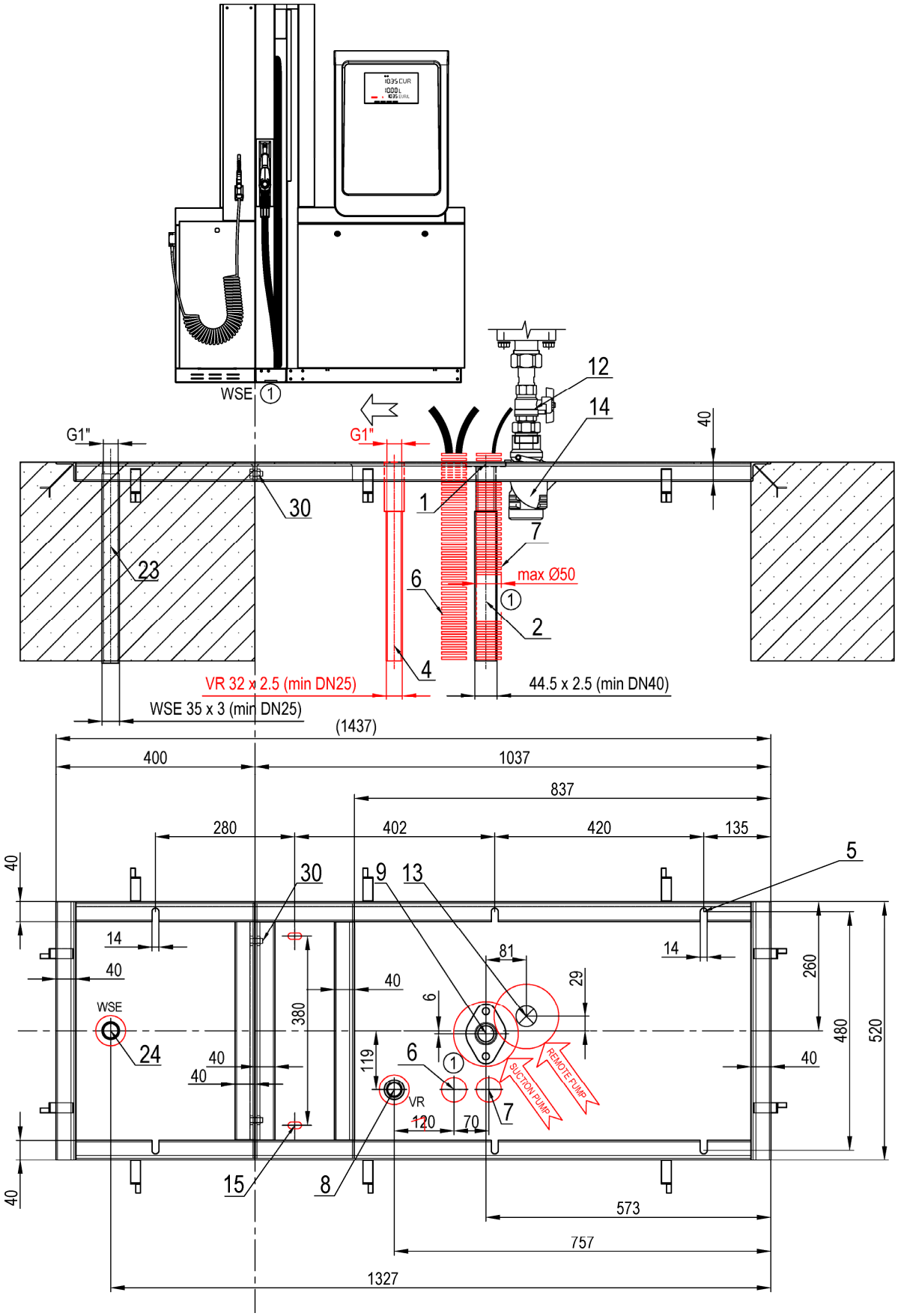

BMP4024.OWD + MOD4012.OED/WSE

(BMP4024.OWD in suction/pressure version and WSE module with 2 spiral hoses)

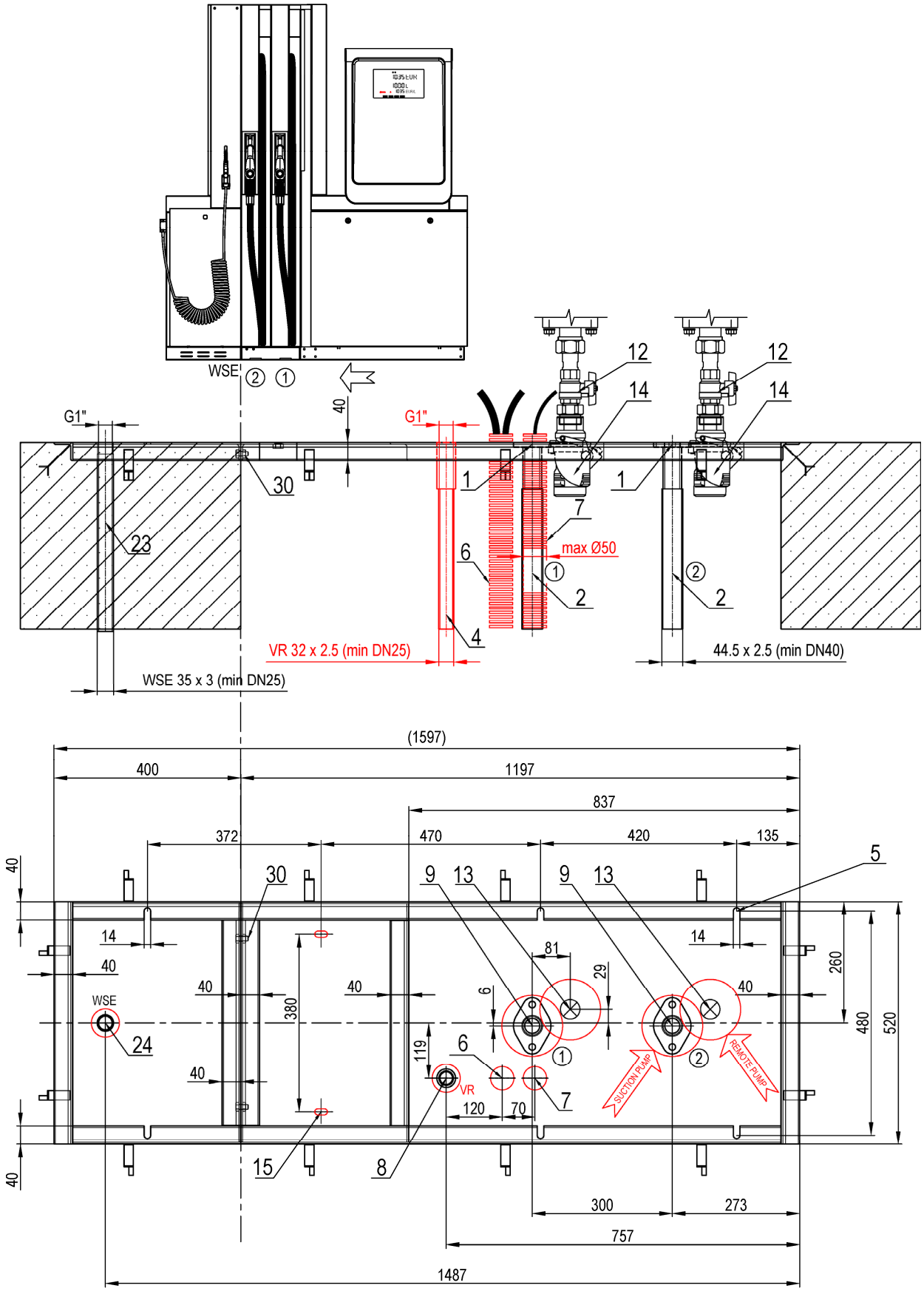

BMP4036.OWD + MOD4012.OED/WSE

(BMP4036.OWD in suction/pressure version and WSE module with 2 spiral hoses)

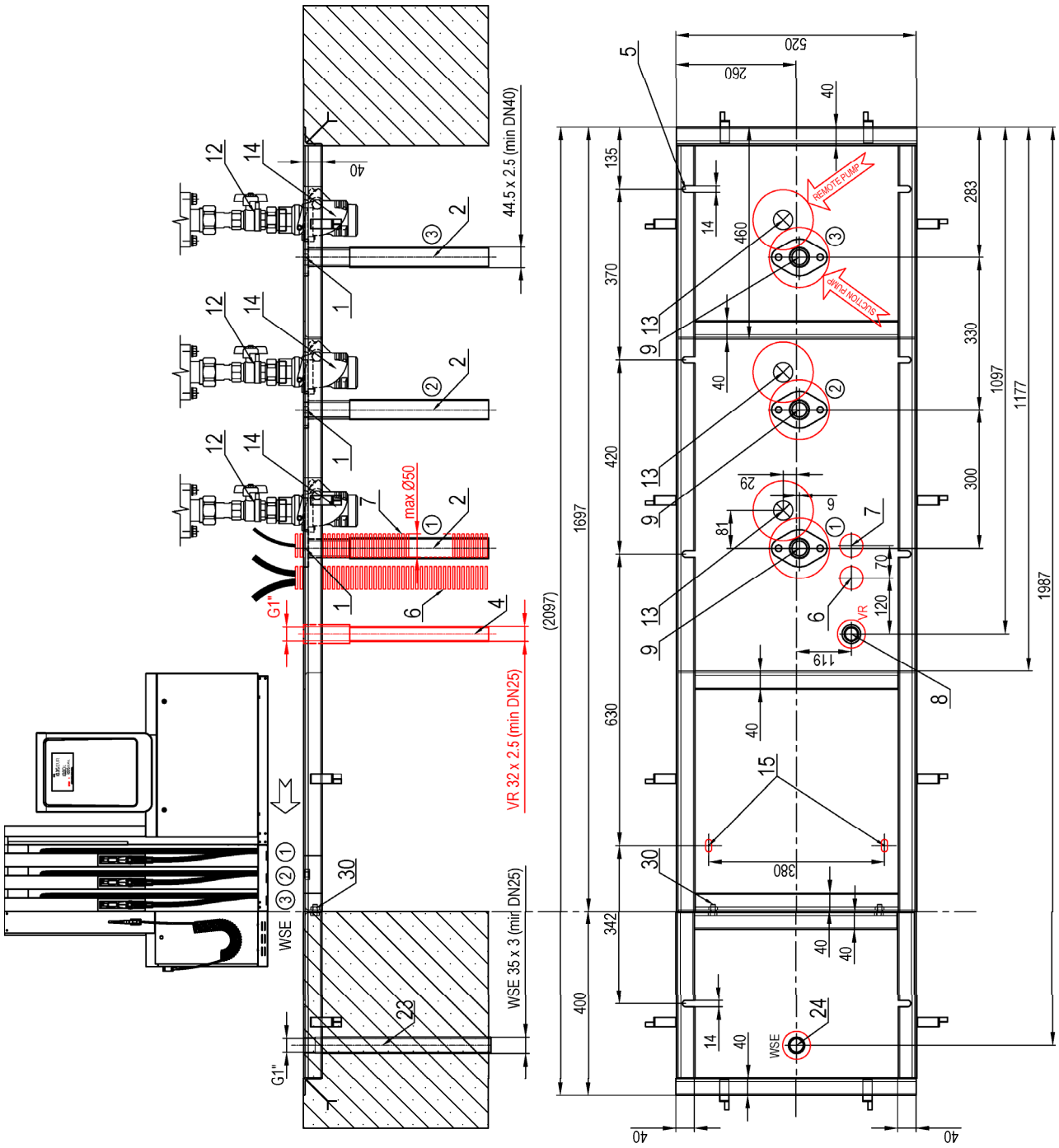

BMP4048.OWD + MOD4012.OED/WSE

(BMP4048.OWD in suction/pressure version and WSE module with 2 spiral hoses)

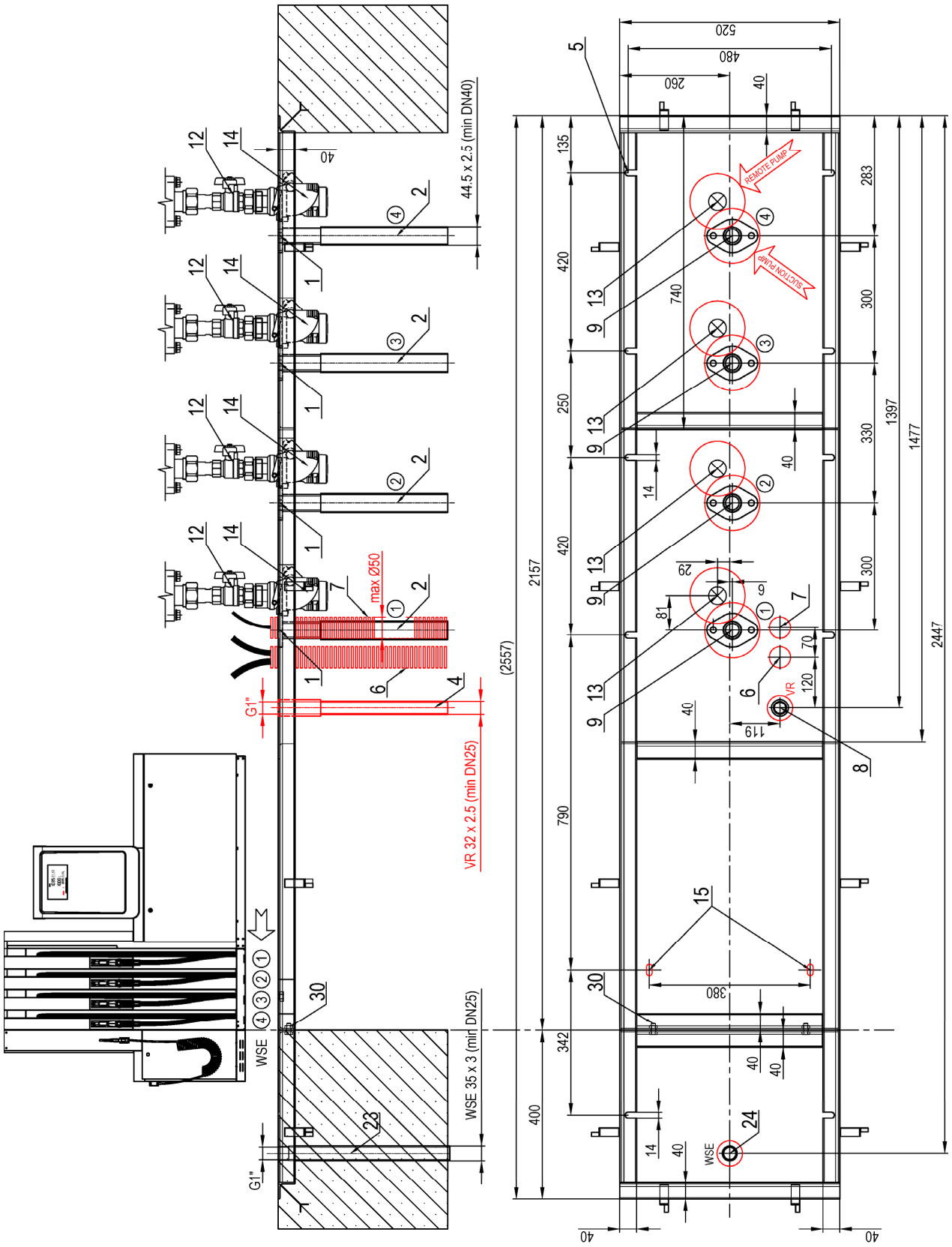

1.2.4. OCEAN TOWER COMBI PETROL & CNG

EN

The combined dispenser consists of a main main dispenser for dispensing petrol and diesel in the suction or pressure version and one CNG module. The base frames of the main dispenser and the module(s) are firmly attached to each other with M12 screws. The CNG module contains 2 or 4 free-hanging filling hoses and one to three pressure inlets. For multiple modular combi dispenser, the CNG module is always located at the end.

CZ

Kombinovaný stojan se skládá ze hlavního stojanu pro výdej benzínu a nafty v sací nebo tlakové verzi a jednoho modulu CNG. Základové rámy stojanu a modulu(ů) jsou k sobě pevně připevněny šrouby M12. Modul CNG obsahuje 2 nebo 4 volně visící plnicí hadic a jeden až tři tlakové vstupy. U více modulových stojanů je modul CNG umístěn vždy až na konci stojanu.

RU

Комби колонка состоит из основной топливораздаточной колонки для выдачи бензина и дизельного топлива в исполнении с всасыванием или под давлением и одного модуля CNG (сжатый природный газ). Базовые рамы основнй колонки и модуля(ей) надежно прикреплены друг к другу с помощью винтов M12. Модуль CNG содержит 2 или 4 свободно висящих заправочных шланга и от одного до трех напорных патрубков. Для несколько-модульных комби колонок модуль CNG всегда находится в конце.

DE

Die kombinierte Zapfsäule besteht aus einem Hauptzapfsäule für die Abgabe von Benzin und Diesel in der Saug- oder Druckversion und ein CNG-Modul (komprimiertes Erdgas). Die Grundrahmen des Hauptspenders und der Module sind mit M12-Schrauben fest miteinander verbunden. Das CNG-Modul enthält 2 oder 4 frei hängende Füllschläuche und ein bis drei Druckeinlässe. Bei mehreren modularen Kombispendern befindet sich das CNG-Modul immer am Ende.

FR

Le distributeur combiné se compose d'un distributeur principal pour la distribution d'essence et de diesel en version aspiration ou refoulement et un module CNG (gaz naturel compressé). Les cadres de base du distributeur principal et le (s) module (s) sont fermement fixés les uns aux autres avec des vis M12. Le module GNC contient 2 ou 4 tuyaux de remplissage pendulaires et une à trois entrées de pression. Pour plusieurs distributeurs combinés modulaires, le module CNG est toujours situé à l'extrémité.

IT

Il distributore combinato è costituito da un distributore principale per l'erogazione di benzina e diesel in versione di aspirazione o pressione e uno modulo CNG. I telai di base del distributore principale e i moduli sono saldamente collegati tra loro con viti M12. Il modulo CNG contiene 2 o 4 tubi flessibili di erogazione sospesi e da uno a tre ingressi di pressione. Nei distributori combinati modulari, il modulo CNG si trova sempre all'estremità.

Module MOD4032.OWD/CNG

(CNG module with 2 free hanging hoses and 3 pressure inputs)

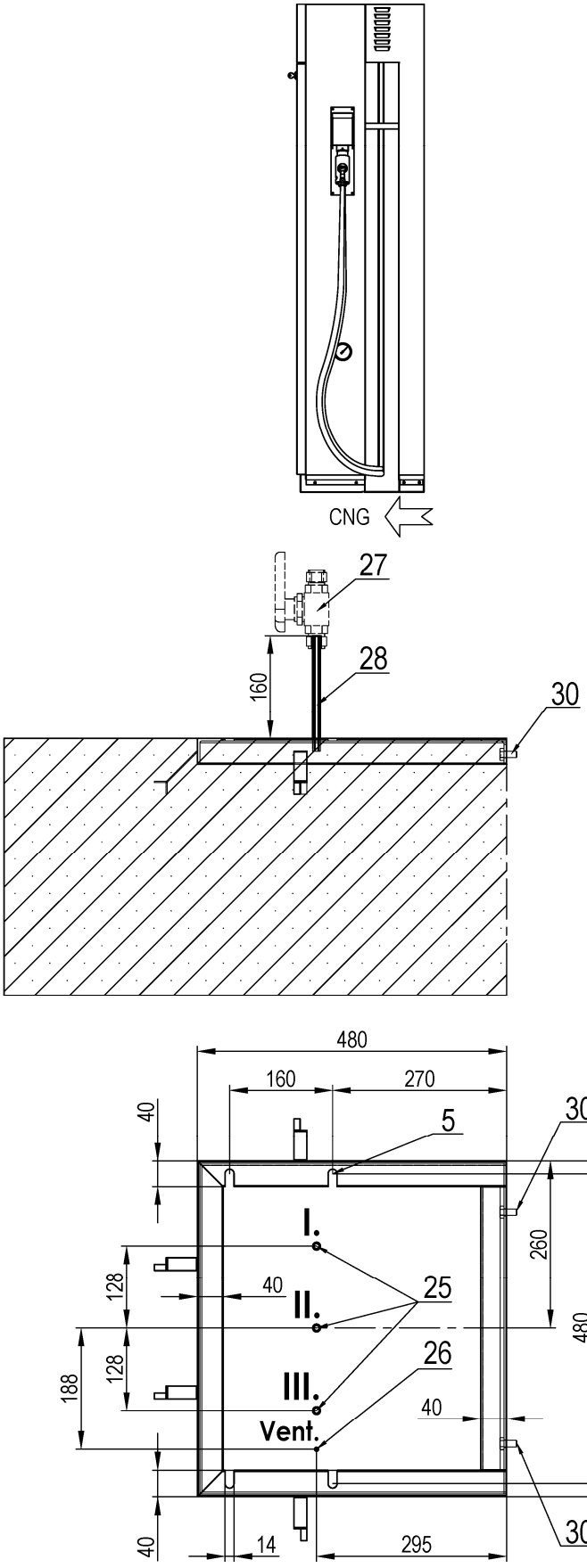

Module MOD4034.OWD/CNG

(CNG module with 4 free hanging hoses and 3 pressure inputs)

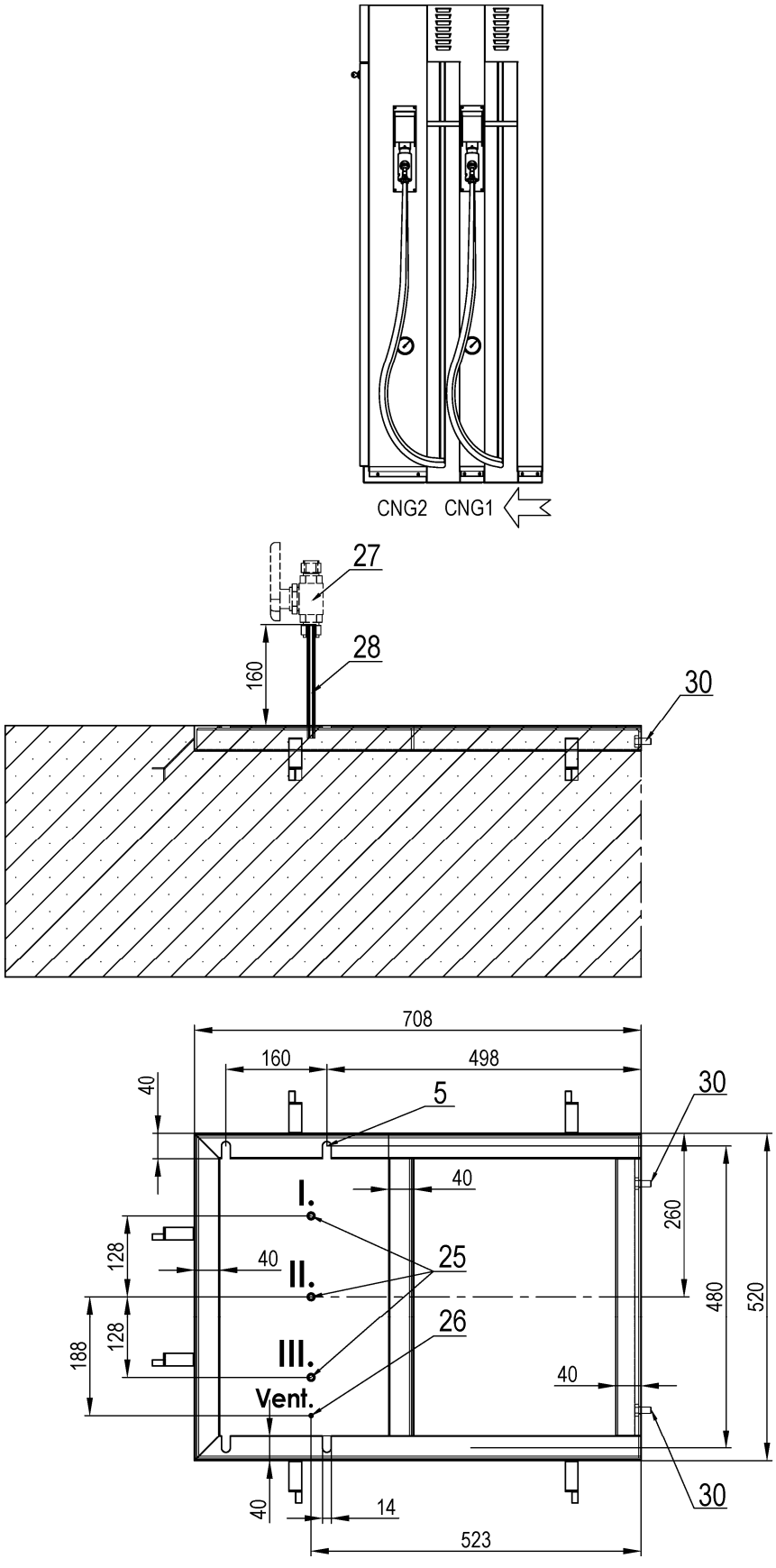

BMP4012.OWD + MOD4032.OED/CNG

(BMP4012.OWD in suction/pressure version; CNG module with 3 inputs and 2 free hanging hoses)

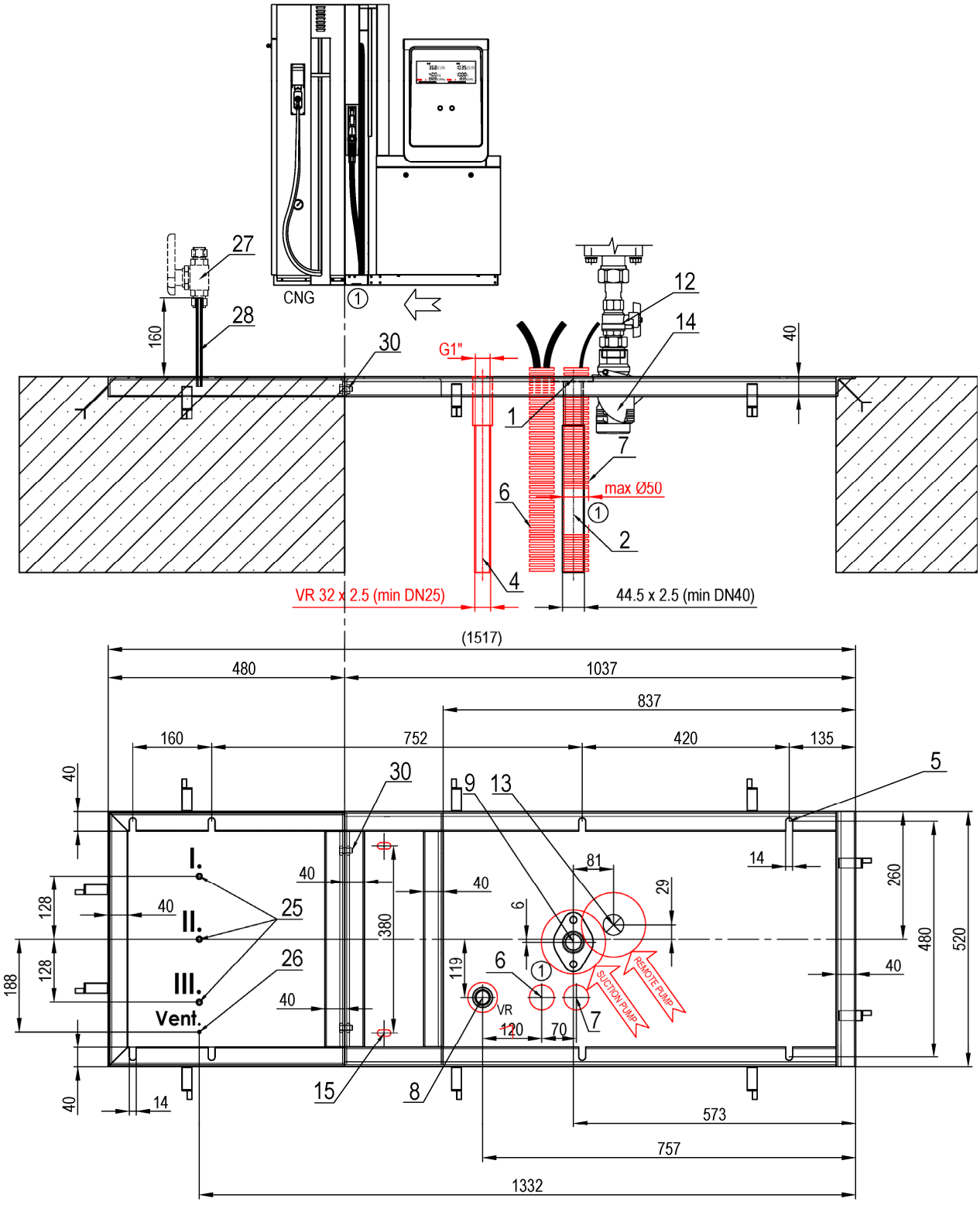

BMP4024.OWD + MOD4032.OED/CNG

(BMP4024.OWD in suction/pressure version; CNG module with 3 inputs and 2 free hanging hoses)

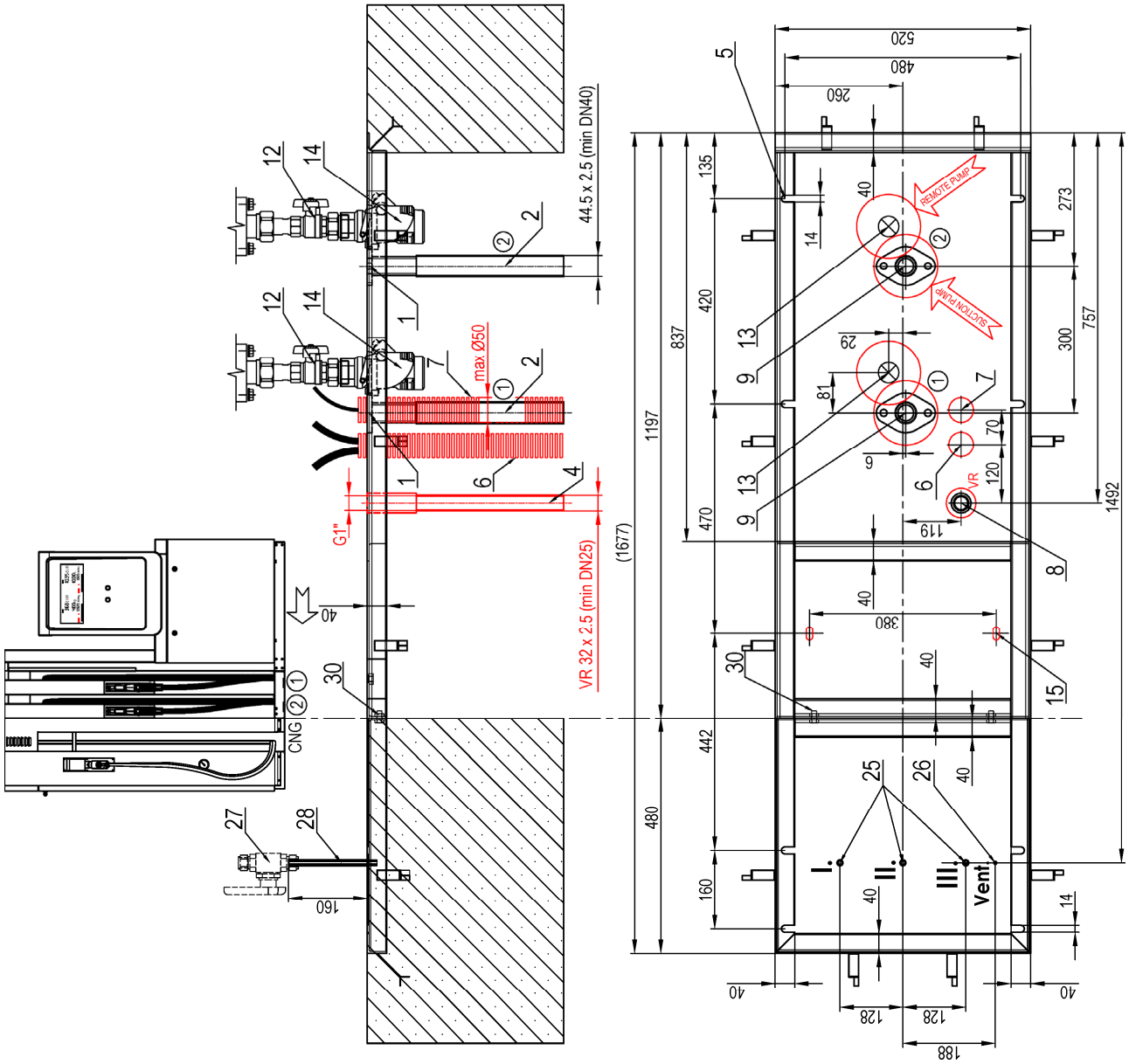

BMP4036.OWD + MOD4032.OED/CNG

(BMP4036.OWD in suction/pressure version; CNG module with 3 inputs and 2 free hanging hoses)

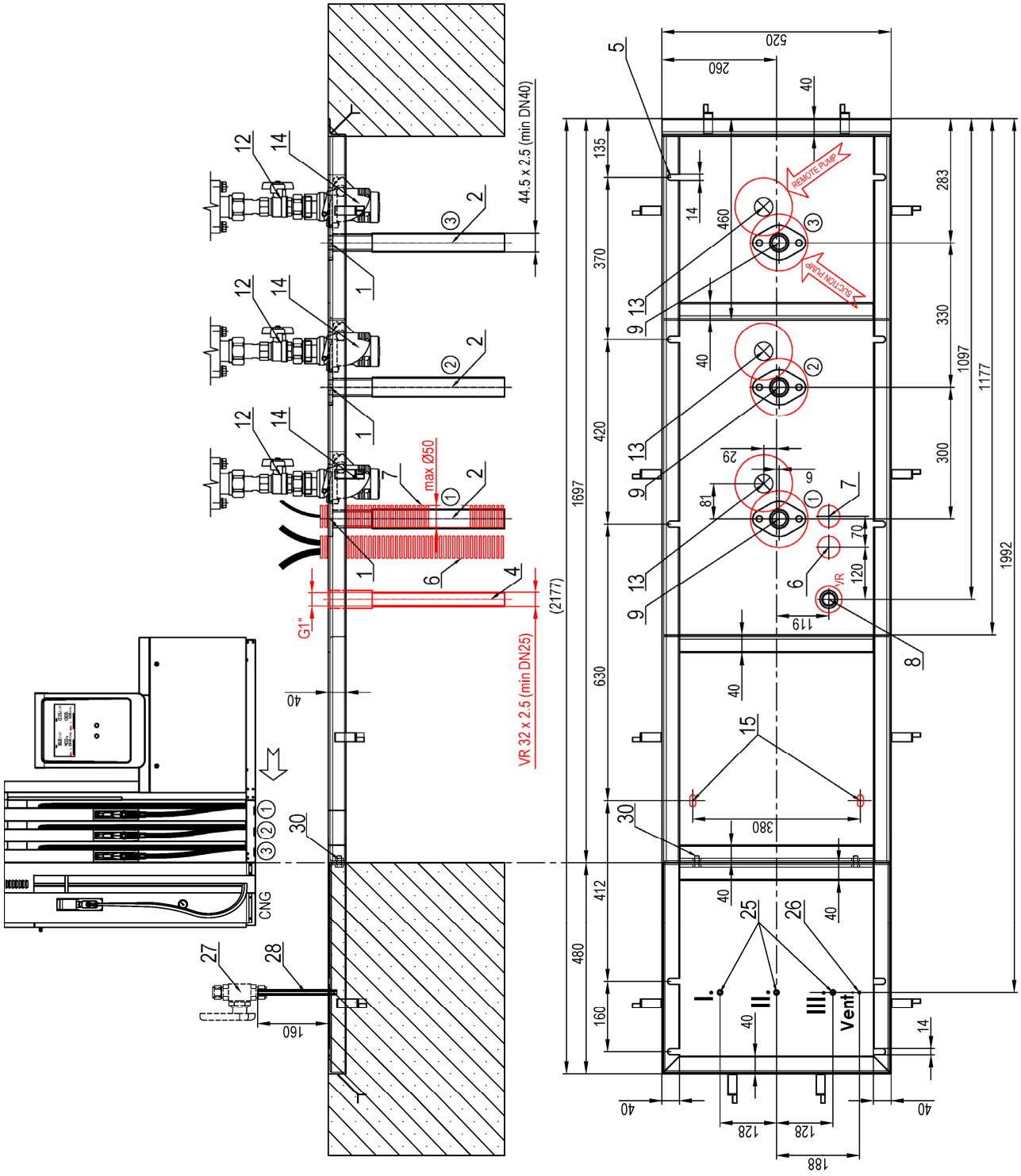

BMP4048.OWD + MOD4032.OED/CNG

(BMP4048.OWD in suction/pressure version; CNG module with 3 inputs and 2 free hanging hoses)

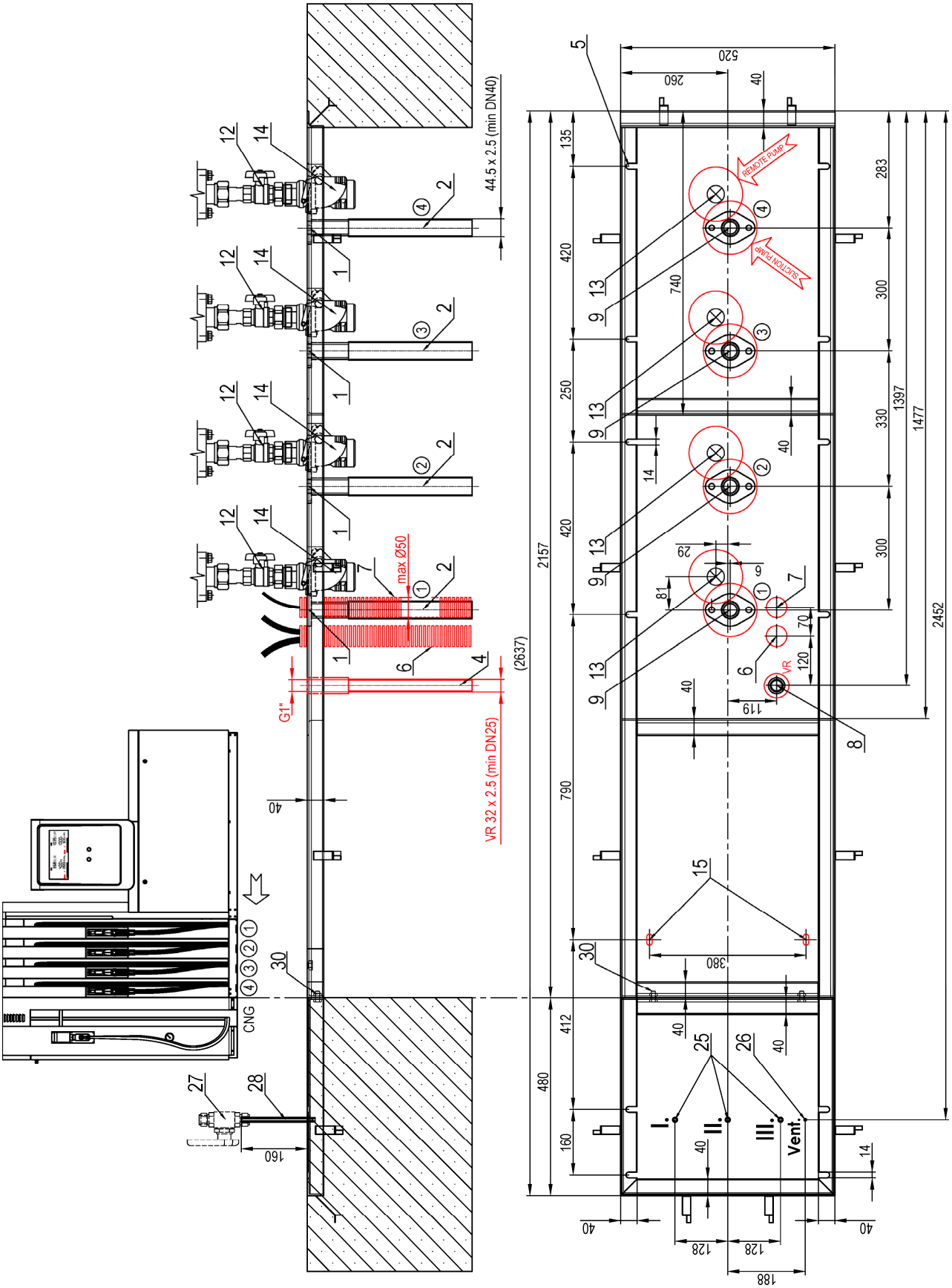

1.2.5. OCEAN TOWER COMBI LPG & ADBLUE®

EN

The combined dispenser consists of a main main LPG dispenser and one or more AdBlue® modules. The base frames of the main dispenser and the module(s) are firmly attached to each other with M12 screws. The AdBlue® module can be in a 2 or 4 hose version, for placement at the end or in the middle (-IN) of the dispenser and with or without an internal heating system (/NoHeat).

CZ

Kombinovaný stojan se skládá ze hlavního stojanu pro výdej LPG a jednoho nebo více modulů AdBlue®. Základové rámy stojanu a modulu(ů) jsou k sobě pevně připevněny šrouby M12. Modul AdBlue® může být ve variantě 2 nebo 4 hadicové, pro umístění nakonec nebo doprostřed stojanu (-IN) a se systémem vnitřního vytápění nebo bez něj (/NoHeat).

RU

Комби колонка состоит из основной LPG колонки и одного или нескольких модулей AdBlue®. Базовые рамы основной колонки и модуля(ей) надежно прикреплены друг к другу с помощью винтов M12. Модуль AdBlue® может быть в варианте с 2 или 4 шлангами для размещения в конце или в середине колонки (-IN), с внутренней системой отопления или без нее (/NoHeat).

DE

Die kombinierte Zapfsäule besteht aus einem Haupt-LPG-Hauptzapfsäule und einem oder mehreren AdBlue®-Modulen. Die Grundrahmen des Hauptzapfsäule und der Module sind mit M12-Schrauben fest miteinander verbunden. Das AdBlue®-Modul kann in einer 2- oder 4-Schlauch-Version zur Platzierung am Ende oder in der Mitte (-IN) der Zapfsäule und mit oder ohne (/NoHeat) internes Heizsystem geliefert werden.

FR

Le distributeur combiné se compose d'un distributeur principal principal de LPG et un ou plusieurs modules AdBlue®. Les cadres de base du distributeur principal et le(s) module(s) sont fermement fixés les uns aux autres avec des vis M12. Le module AdBlue® peut être en version 2 ou 4 tuyaux, à placer à l'extrémité ou au milieu (-IN) du distributeur et avec ou sans (/NoHeat) système de chauffage interne.

IT

Il distributore combinato è costituito da un distributore principale di LPG e uno o più moduli AdBlue®. I telai di base del distributore principale e i moduli sono saldamente collegati tra loro con viti M12. Il modulo AdBlue® può essere in una versione a 2 o 4 tubi, da posizionare all'estremità o al centro (-IN) del distributore e con o senza (/NoHeat) sistema di riscaldamento interno.

BMP4012.OWD/LPG + MOD4012.OED/AdB

(LPG dispenser with 2 hoses and retractors; AdBlue® module with 2 hoses and internal heating)

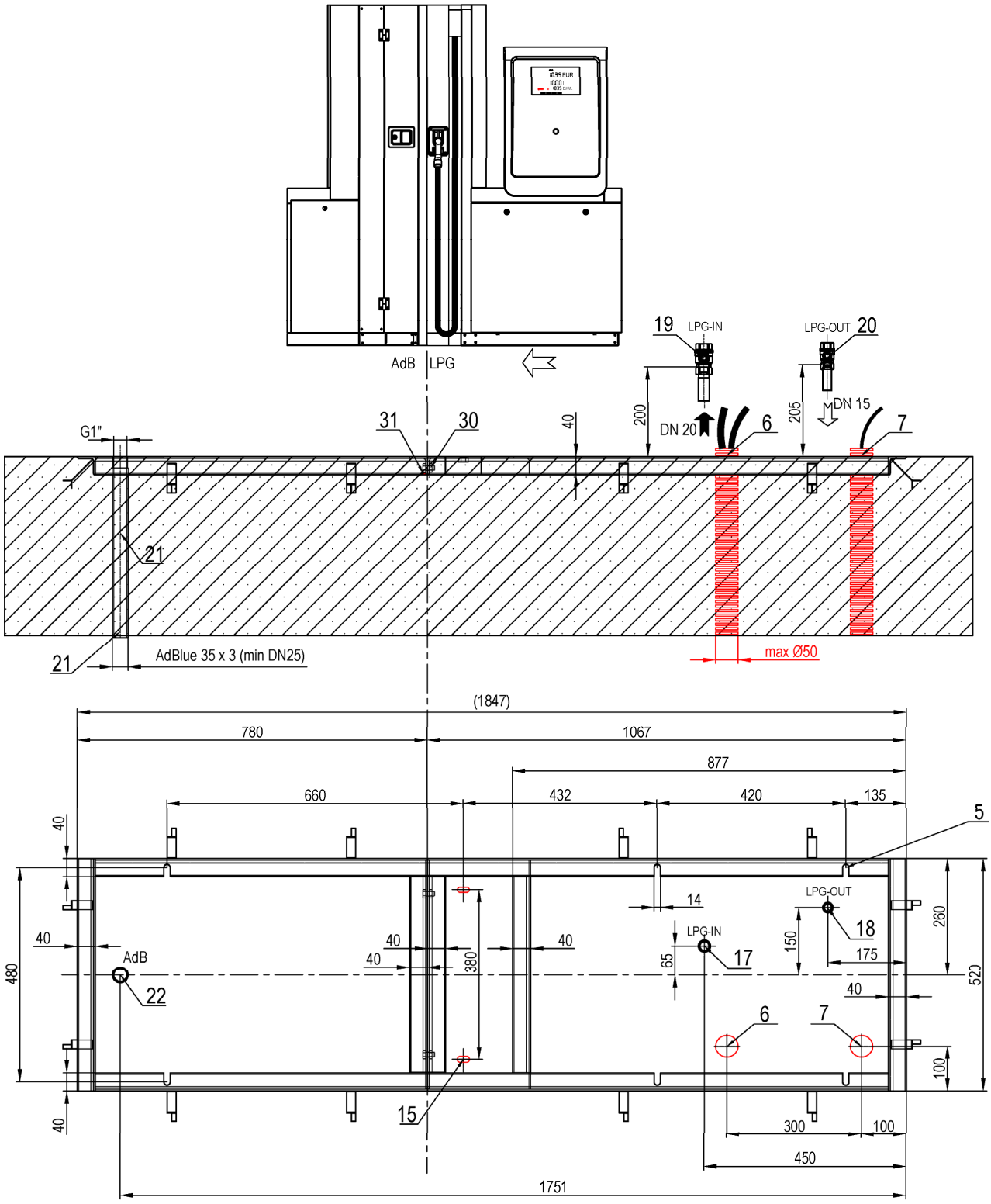

1.2.6. OCEAN TOWER COMBI LPG & WSE

EN

The combined dispenser consists of a main main LPG dispenser and WSE module for windshield washer fluid. The base frames of the main dispenser and the module(s) are firmly attached to each other with M12 screws. WSE module is equipped with two spiral hoses.

CZ

Kombinovaný stojan se skládá ze hlavního stojanu pro výdej LPG a modulu WSE pro kapalinu do ostřikovačů skel. Základové rámy stojanu a modulu jsou k sobě pevně připevněny šrouby M12. Modul WSE je vybaven spirálovitými hadicemi.

RU

Комби колонка состоит из основной LPG колонки и одного или нескольких модулей WSE для выдачи стекломывательной жидкости. Базовые рамы основной колонки и модуля(ей) надежно прикреплены друг к другу с помощью винтов M12. Модуль WSE оснащен двумя спиральными шлангами.

DE

Die kombinierte Zapfsäule besteht aus einem Haupt-LPG-Hauptzapfsäule und ein WSE-Modul. Die Grundrahmen des Hauptzapfsäule und der Module sind mit M12-Schrauben fest miteinander verbunden. Das WSE-Modul ist mit zwei Spiralschläuchen ausgestattet.

FR

Le distributeur combiné se compose d'un distributeur principal principal de LPG et module WSE. Les cadres de base du distributeur principal et le(s) module(s) sont fermement fixés les uns aux autres avec des vis M12. Le module WSE est équipé de deux flexibles en spirale.

IT

Il distributore combinato è costituito da un distributore principale di LPG e modulo WSE. I telai di base del distributore principale e i moduli sono saldamente collegati tra loro con viti M12. Il modulo WSE è dotato di due tubi a spirale.

BMP4012.OWD/LPG + MOD4012.OED/WSE

(LPG dispenser with 2 hoses and retractors; WSE module with 3 spiral hoses)

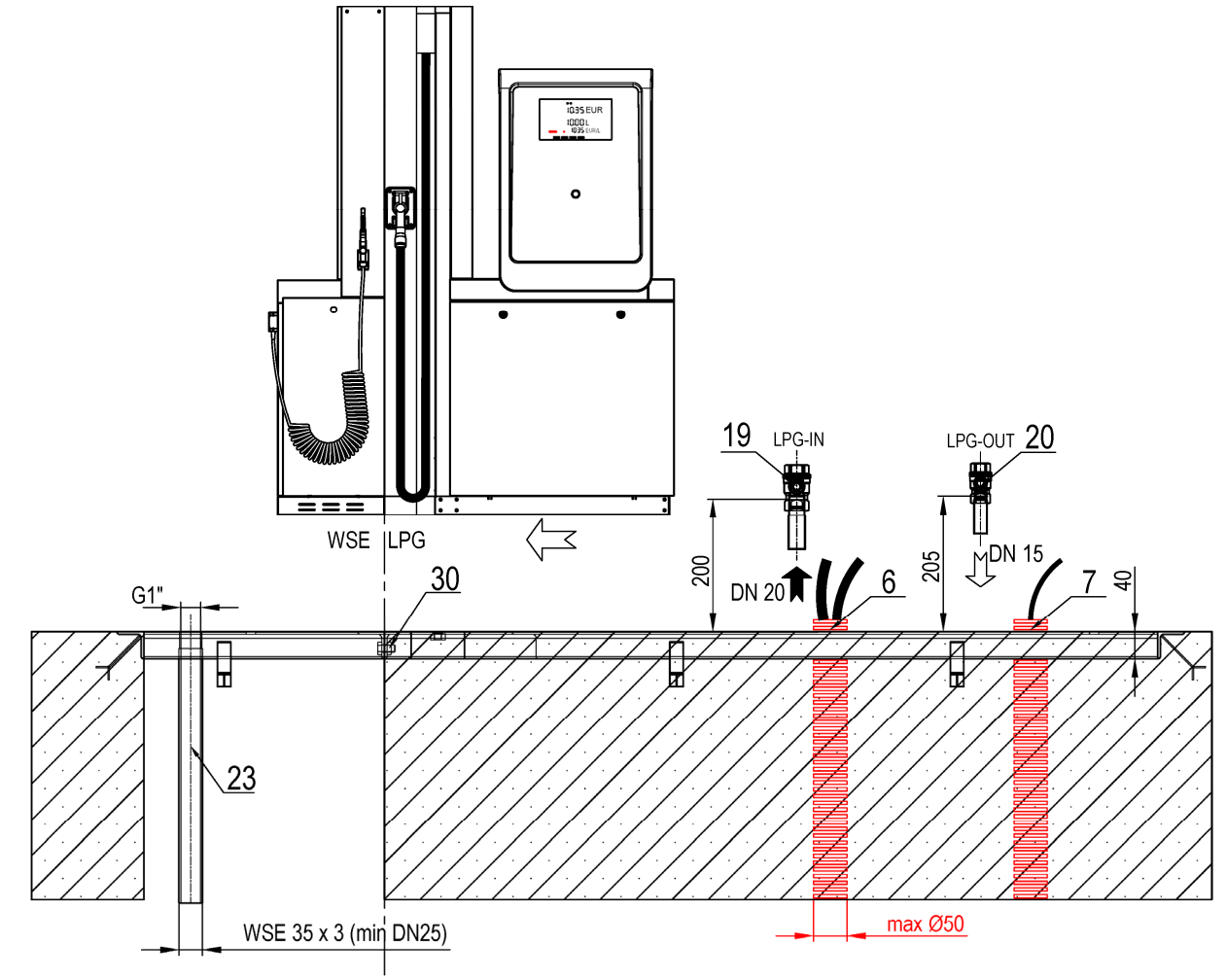

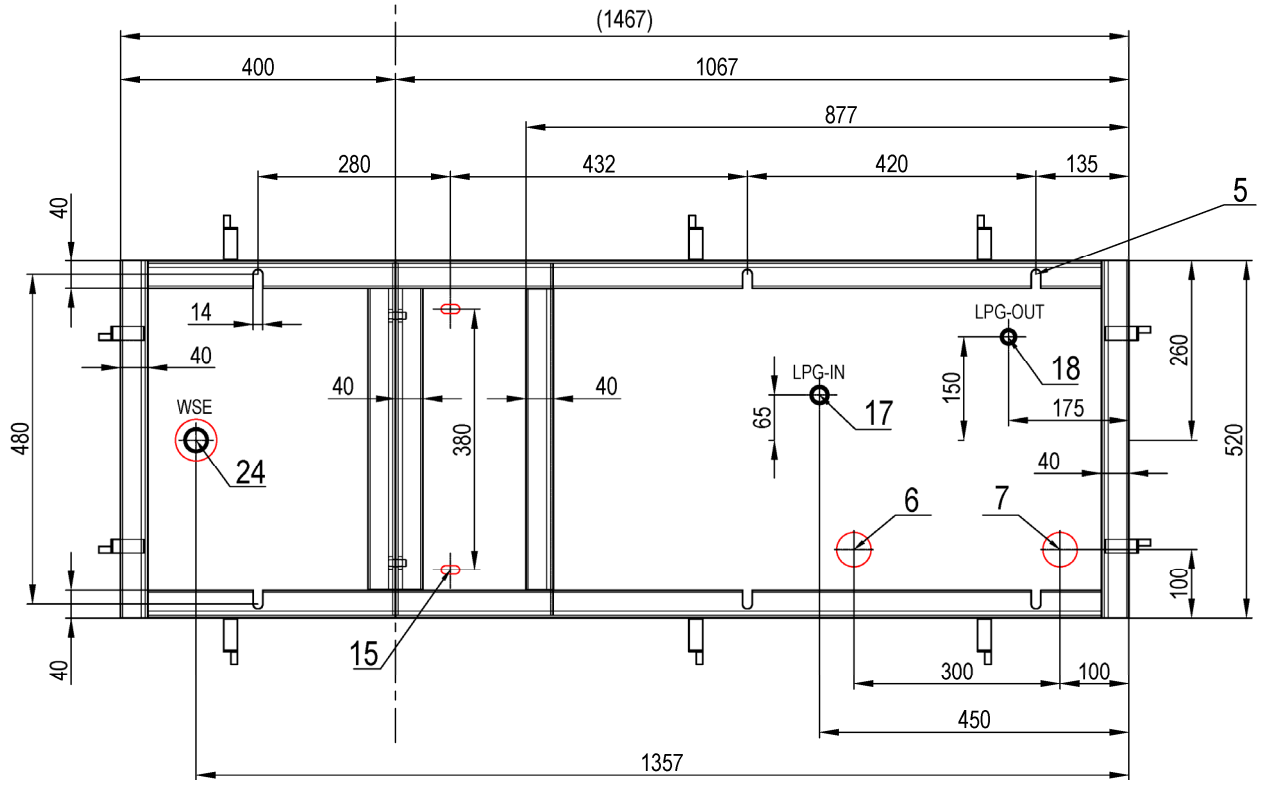

1.2.7. OCEAN TOWER COMBI LPG & CNG

EN

The combined dispenser consists of a main main LPG dispenser and CNG module. The base frames of the main dispenser and the module(s) are firmly attached to each other with M12 screws. The CNG module contains 2 or 4 free-hanging filling hoses and one to three pressure inlets. For multiple modular combi dispenser, the CNG module is always located at the end.

CZ

Kombinovaný stojan se skládá ze hlavního stojanu pro výdej LPG a modulu CNG pro stlačený zemní plyn. Základové rámy stojanu a modulu jsou k sobě pevně připevněny šrouby M12. Modul CNG obsahuje 2 nebo 4 volně visící plnicí hadice a jeden až tři tlakové vstupy. U více modulových stojanů je modul CNG umístěn vždy až na konci stojanu.

RU

Комби колонка состоит из основной LPG колонкии модуля CNG для выдачи сжатого природного газа. Базовые рамы основной колонки и модуля(ей) надежно прикреплены друг к другу с помощью винтов M12. Модуль CNG содержит 2 или 4 свободно висящих заправочных шлангов и от одного до трех напорных входов. Для несколько-модульных комби колонок модуль CNG всегда находится в конце.

DE

Die kombinierte Zapfsäule besteht aus einem Haupt-LPG-Hauptzapfsäule und ein CNG-Modul. Die Grundrahmen des Hauptzapfsäule und der Module sind mit M12-Schrauben fest miteinander verbunden. Das CNG-Modul enthält 2 oder 4 frei hängende Füllschläuche und ein bis drei Druckeinlässe. Bei mehreren modularen Kombispendern befindet sich das CNG-Modul immer am Ende.

FR

Le distributeur combiné se compose d'un distributeur principal principal de LPG et module CNG. Les cadres de base du distributeur principal et le(s) module(s) sont fermement fixés les uns aux autres avec des vis M12. Le module GNC contient 2 ou 4 tuyaux de remplissage pendulaires et une à trois entrées de pression. Pour plusieurs distributeurs combinés modulaires, le module CNG est toujours situé à l'extrémité.

IT

Il distributore combinato è costituito da un distributore principale di LPG e modulo CNG. I telai di base del distributore principale e i moduli sono saldamente collegati tra loro con viti M12. Il modulo CNG contiene 2 o 4 tubi flessibili di erogazione sospesi e da uno a tre ingressi di pressione. Nei distributori combinati modulari, il modulo CNG si trova sempre all'estremità.

BMP4012.OWD/LPG + MOD4032.OED/CNG

(LPG dispenser with 2 hoses and retractors; CNG module with 3 inputs and 2 free hanging hoses)

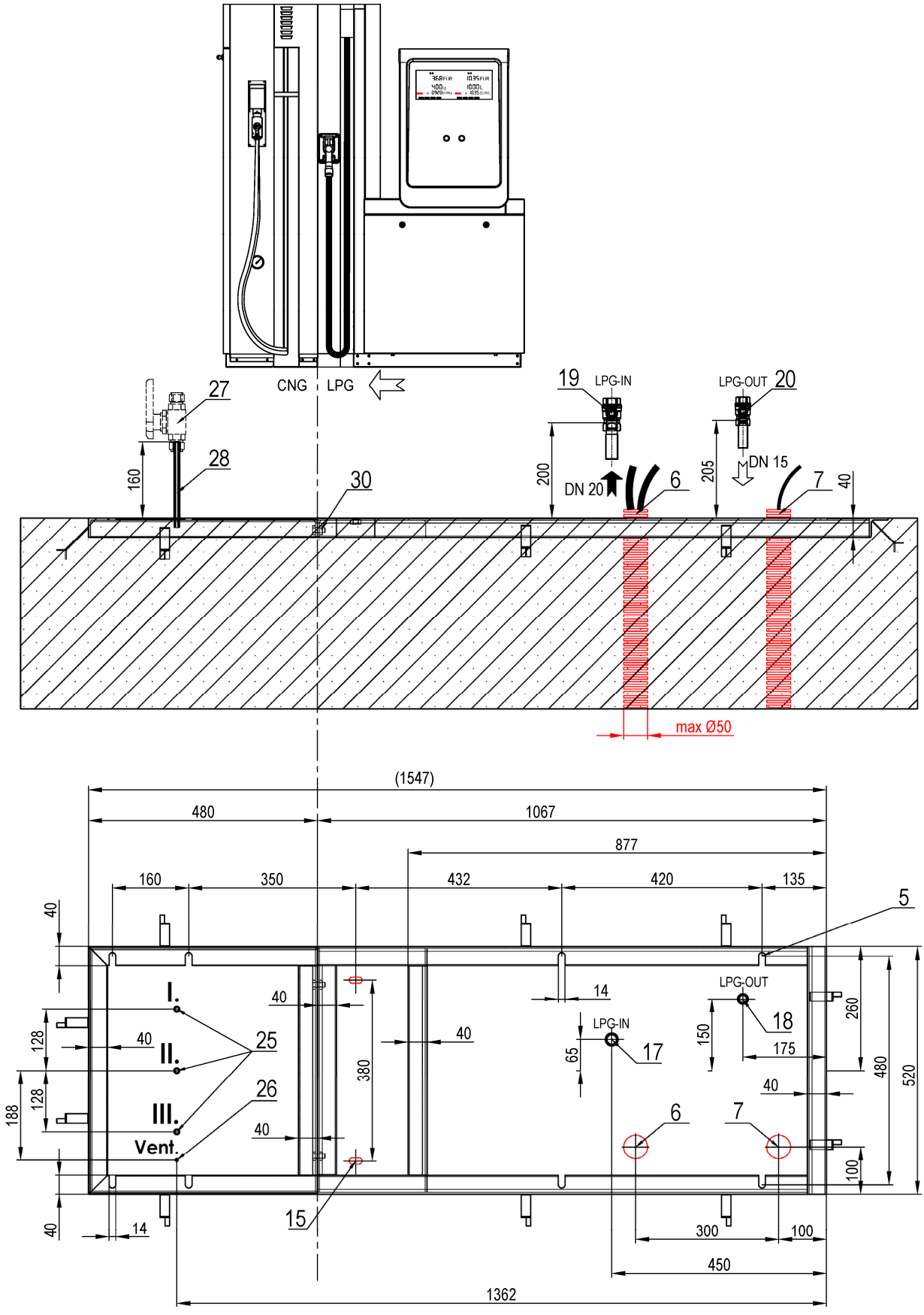

1.2.8. OCEAN TOWER COMBI PETROL & LPG & CNG

EN

The combined dispenser consists of a main dispenser for dispensing petrol and diesel in the suction or pressure version, one LPG module and one CNG module. The base frames of the dispenser and the modules are firmly attached to each other with M12 screws. The LPG module with hose reel system is placed in the middle of the combined dispenser. The CNG module contains 2 or 4 free-hanging filling hoses and one to three pressure inlets and is located at the end of dispenser.

CZ

Kombinovaný stojan se skládá ze hlavního stojanu pro výdej benzínu a nafty v sací nebo tlakové verzi, jednoho modulu LPG a jednoho modulu CNG. Základové rámy stojanu a modulů jsou k sobě pevně připevněny šrouby M12. Modul LPG s navijákem hadic je umístěn uprostřed kombinovaného stojanu. Modul CNG obsahuje 2 nebo 4 volně visící plnicí hadice a jeden až tři tlakové vstupy a je umístěn na konci stojanu.

RU

Комби колонка состоит из основной колонки для выдачи бензина и дизельного топлива в исполнении на всасывании или под давлением, одного модуля LPG и одного модуля CNG. Базовые рамы основнокй колонки и модулей надежно прикреплены друг к другу с помощью винтов M12. Модуль LPG со системой наматывания шланга размещен в середине комби колонки. Модуль CNG содержит 2 или 4 свободно висящих заправочных шлангов и от одного до трех напорных входов находится в конце колонки.

DE

Die kombinierte Zapfsäule besteht aus einem Hauptzapfsäule zur Abgabe von Benzin und Diesel in der Saug- oder Druckversion, einem LPG-Modul und einem CNG-Modul. Die Grundrahmen der Zapfsäule und der Module sind mit M12-Schrauben fest miteinander verbunden. Das LPG-Modul mit Schlauchaufrollsystem befindet sich in der Mitte des kombinierten Spenders. Das CNG-Modul enthält 2 oder 4 frei hängende Füllschläuche und ein bis drei Druckeinlässe und befindet sich am Ende der Zapfsäule.

FR

Le distributeur combiné se compose d'un distributeur principal pour la distribution d'essence et de diesel en version aspiration ou refoulement, un module LPGet un module CNG. Les cadres de base du distributeur et les modules sont fermement fixés les uns aux autres avec des vis M12. Le module LPG avec système d'enroulement de tuyau est placé au milieu du distributeur combiné. Le module CNG contient 2 ou 4 tuyaux de remplissage pendulaires et une à trois entrées de pression et est situé à l'extrémité du distributeur.

IT

Il distributore combinato è costituito da un distributore principale per l’erogazione di benzina e diesel in versione di aspirazione o pressione, un modulo LPG e un modulo. I telai di base del distributore e i moduli sono saldamente collegati tra loro con viti M12. Il modulo LPG con avvolgitubo è posizionato al centro del distributore combinato. Il modulo CNG contiene 2 o 4 tubi flessibili di erogazione sospesi e 1-3 ingressi di pressione e si trova all’estremità del distributore.

BMP4012.OWD + MOD4012.OWD/LPG-IN + MOD4032.OWD/CNG

(BMP4012.OWD in suction/pressure version + internal LPG module with two hoses + CNG module with two free hanging hoses)

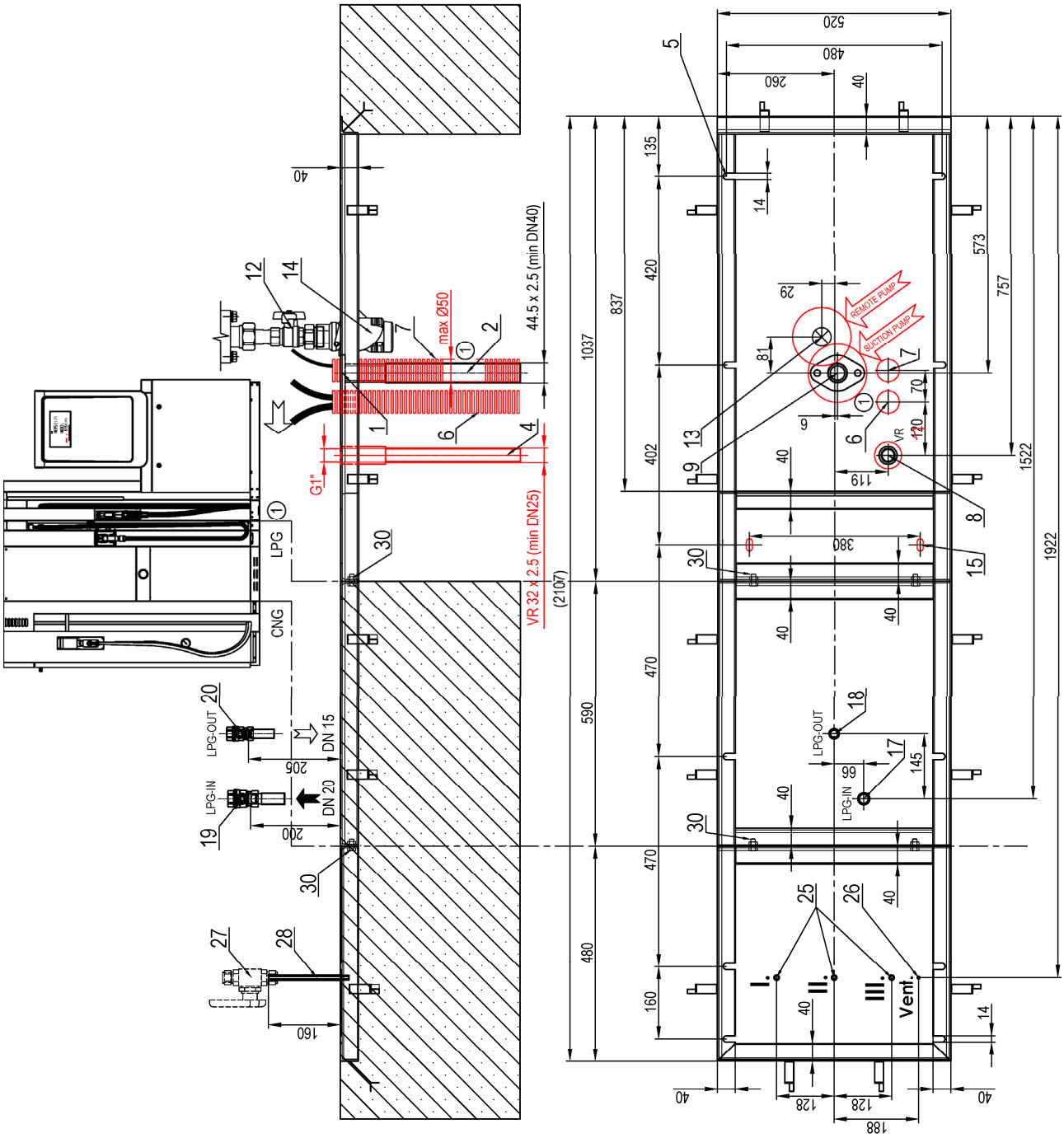

BMP4024.OWD + MOD4012.OWD/LPG-IN + MOD4032.OWD/CNG

(BMP4024.OWD in suction/pressure version + internal LPG module with two hoses + CNG module with two free hanging hoses)

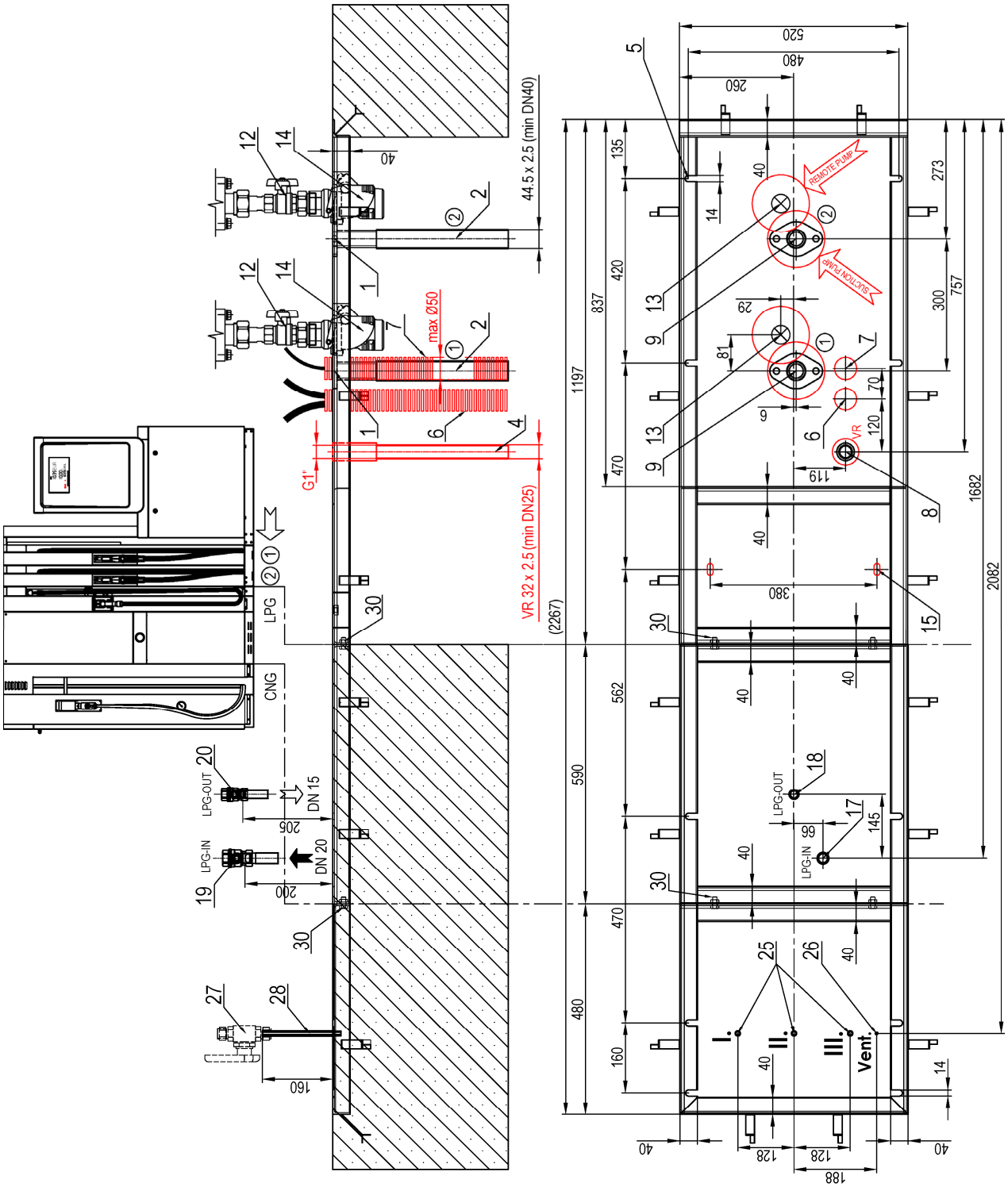

BMP4036.OWD + MOD4012.OWD/LPG-IN + MOD4032.OWD/CNG

(BMP4036.OWD in suction/pressure version + internal LPG module with two hoses + CNG module with two free hanging hoses)

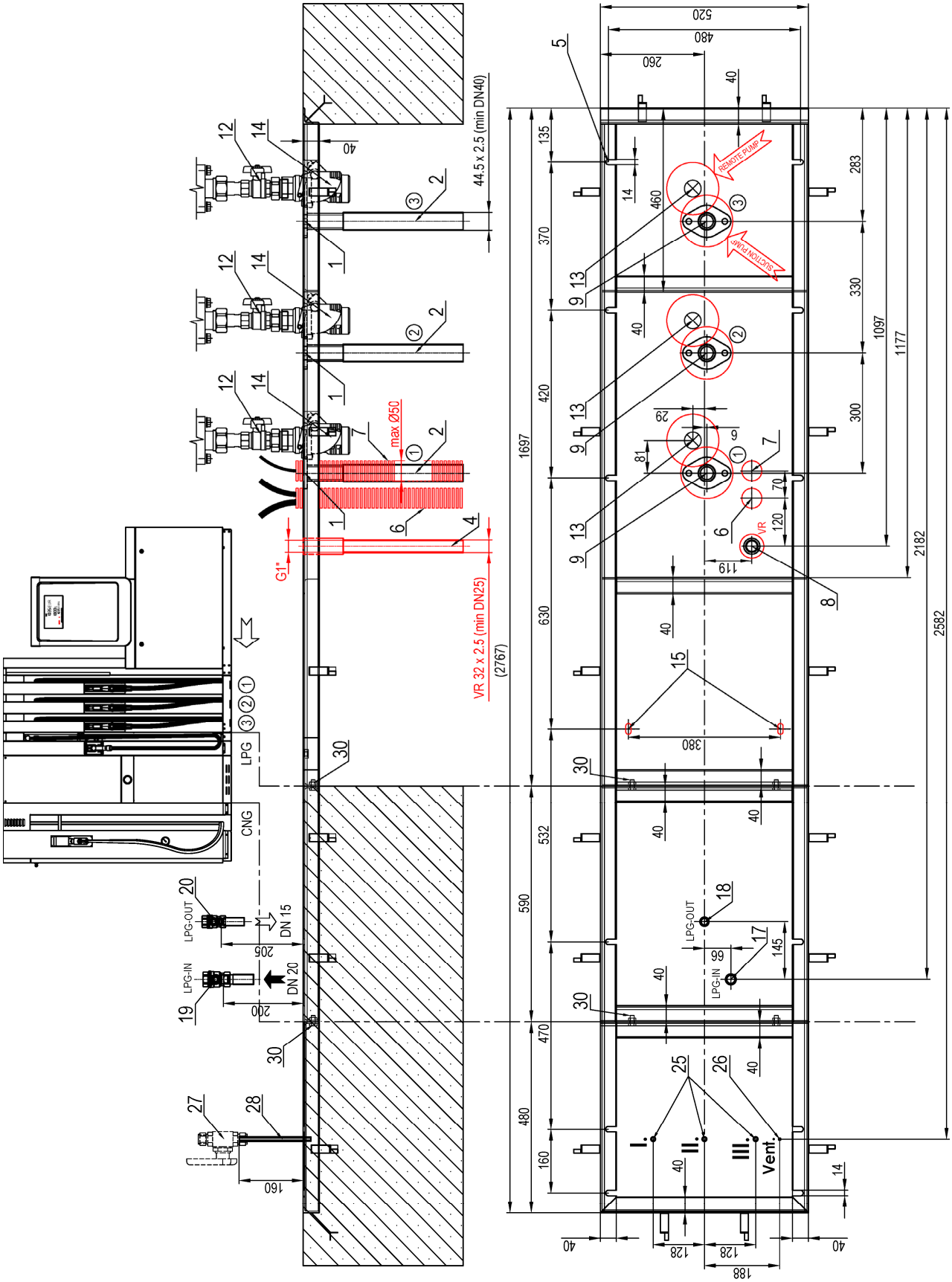

BMP4048.OWD + MOD4012.OWD/LPG-IN + MOD4032.OWD/CNG

(BMP4048.OWD in suction/pressure version + internal LPG module with two hoses + CNG module with two free hanging hoses)

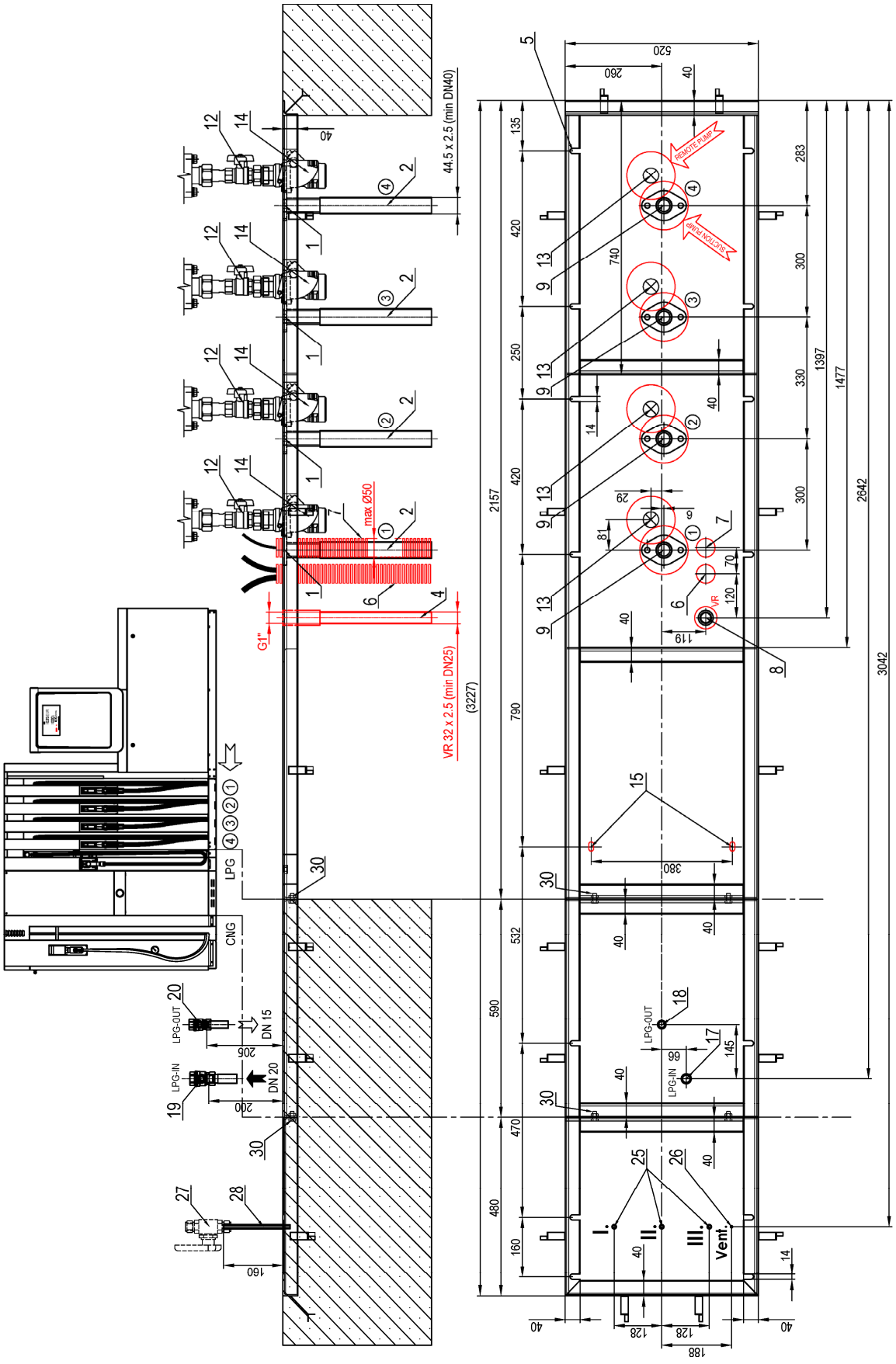

1.2.9. OCEAN TOWER COMBI PETROL & ADBLUE® & WSE

EN

The combined dispenser consists of a main dispenser for dispensing petrol and diesel in the suction or pressure version, one AdBlue® module and one WSE module. The base frames of the dispenser and the modules are firmly attached to each other with M12 screws. The AdBlue® module with hose reel system is placed in the middle of the combined dispenser. The WSE module contains 2 free hanging spiral hoses and is located at the end of dispenser.

CZ

Kombinovaný stojan se skládá ze hlavního stojanu pro výdej benzínu a nafty v sací nebo tlakové verzi, jednoho modulu AdBlue® a jednoho modulu WSE. Základové rámy stojanu a modulů jsou k sobě pevně připevněny šrouby M12. Modul AdBlue® s navijákem hadic je umístěn uprostřed kombinovaného stojanu. Modul WSE obsahuje 2 volně visící spirálové hadice a je umístěn na konci stojanu.

RU

Комби колонка состоит из основной колонки для выдачи бензина и дизельного топлива в исполнении на всасывании или под давлением, одного модуля AdBlue® и одного модуля WSE. Базовые рамы основнокй колонки и модулей надежно прикреплены друг к другу с помощью винтов M12. Модуль AdBlue со системой наматывания шланга размещен в середине комби колонки. Модуль WSE содержит 2 вободно висящих спиралных шлангов и находится в конце колонки.

DE

Die kombinierte Zapfsäule besteht aus einem Hauptzapfsäule zur Abgabe von Benzin und Diesel in der Saug- oder Druckversion, einem AdBlue®-Modul und einem WSE-Modul. Die Grundrahmen der Zapfsäule und der Module sind mit M12-Schrauben fest miteinander verbunden. Das AdBlue®-Modul mit Schlauchaufrollsystem befindet sich in der Mitte der kombinierten Zapfsäule. Das WSE-Modul enthält 2 Füllschläuche und befindet sich am Ende der Zapfsäule.

FR

Le distributeur combiné se compose d'un distributeur principal pour la distribution d'essence et de diesel en version aspiration ou refoulement, un module AdBlue® un module WSE. Les cadres de base du distributeur et les modules sont fermement fixés les uns aux autres avec des vis M12. Le module AdBlue® avec système d'enroulement de tuyau est placé au milieu du distributeur combiné. Le module WSE contient 2 tuyaux de remplissage pendulaires et est situé à l'extrémité du distributeur.

IT

Il distributore combinato è costituito da un distributore principale per l'erogazione di benzina e diesel in versione di aspirazione o pressione, un modulo AdBlue® e un modulo WSE. I telai di base del distributore e i moduli sono saldamente collegati tra loro con viti M12. Il modulo AdBlue con avvolgitubo è posizionato al centro del distributore combinato. Il modulo WSE contiene 2 flessibili di erogazione sospesi e si trova all'estremità del distributore.

BMP4012.OWD + MOD4012.OWD/AdB-IN + MOD4012.OWD/WSE

(BMP4012.OWD in suction or pressure version + internal AdBlue module with two hoses + WSE module with two hoses)

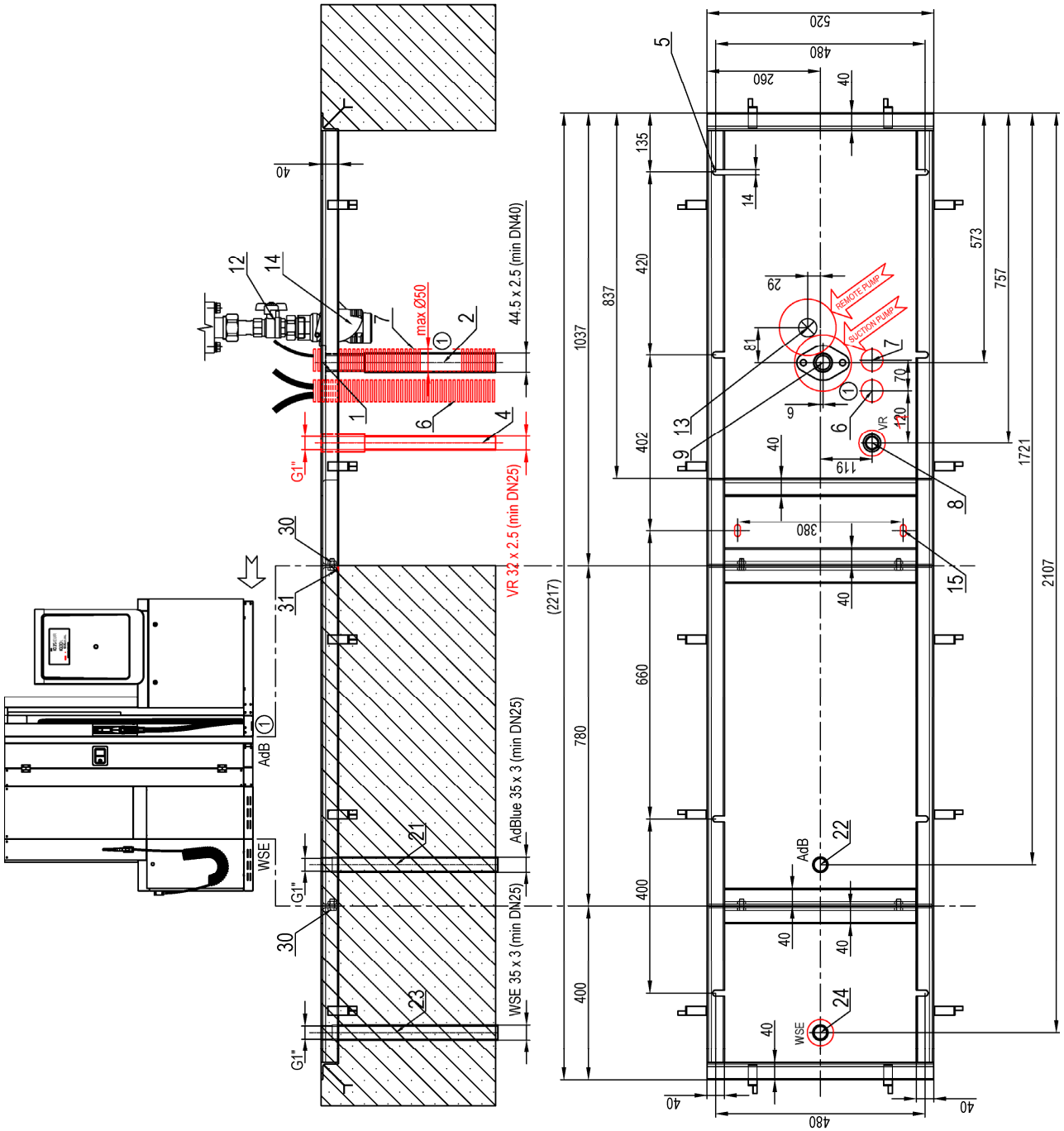

BMP4024.OWD + MOD4012.OWD/AdB-IN + MOD4012.OWD/WSE

(BMP4024.OWD in suction or pressure version + internal AdBlue module with two hoses + WSE module with two hoses)

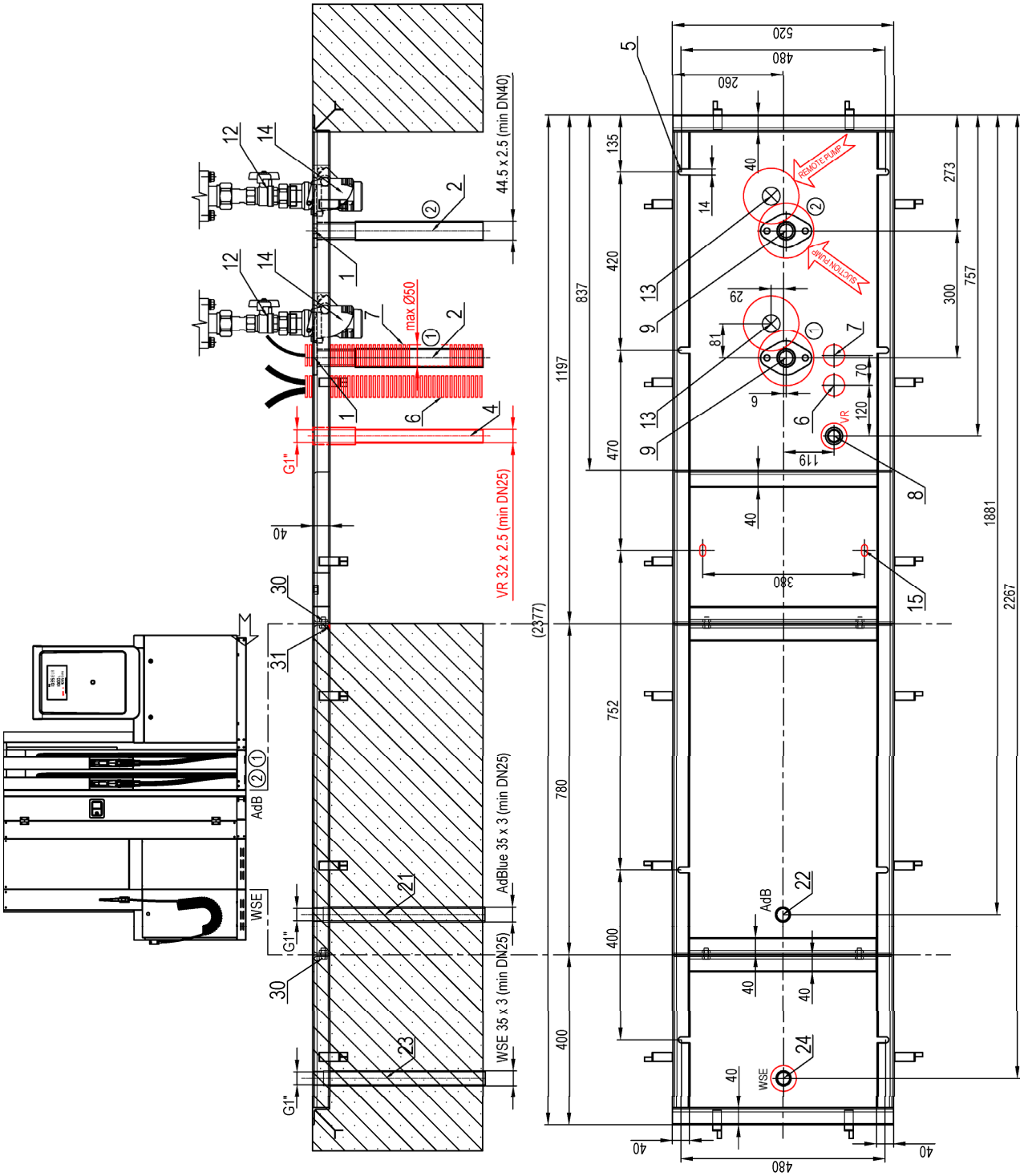

BMP4036.OWD + MOD4012.OWD/AdB-IN + MOD4012.OWD/WSE

(BMP4036.OWD in suction or pressure version + internal AdBlue module with two hoses + WSE module with two hoses)

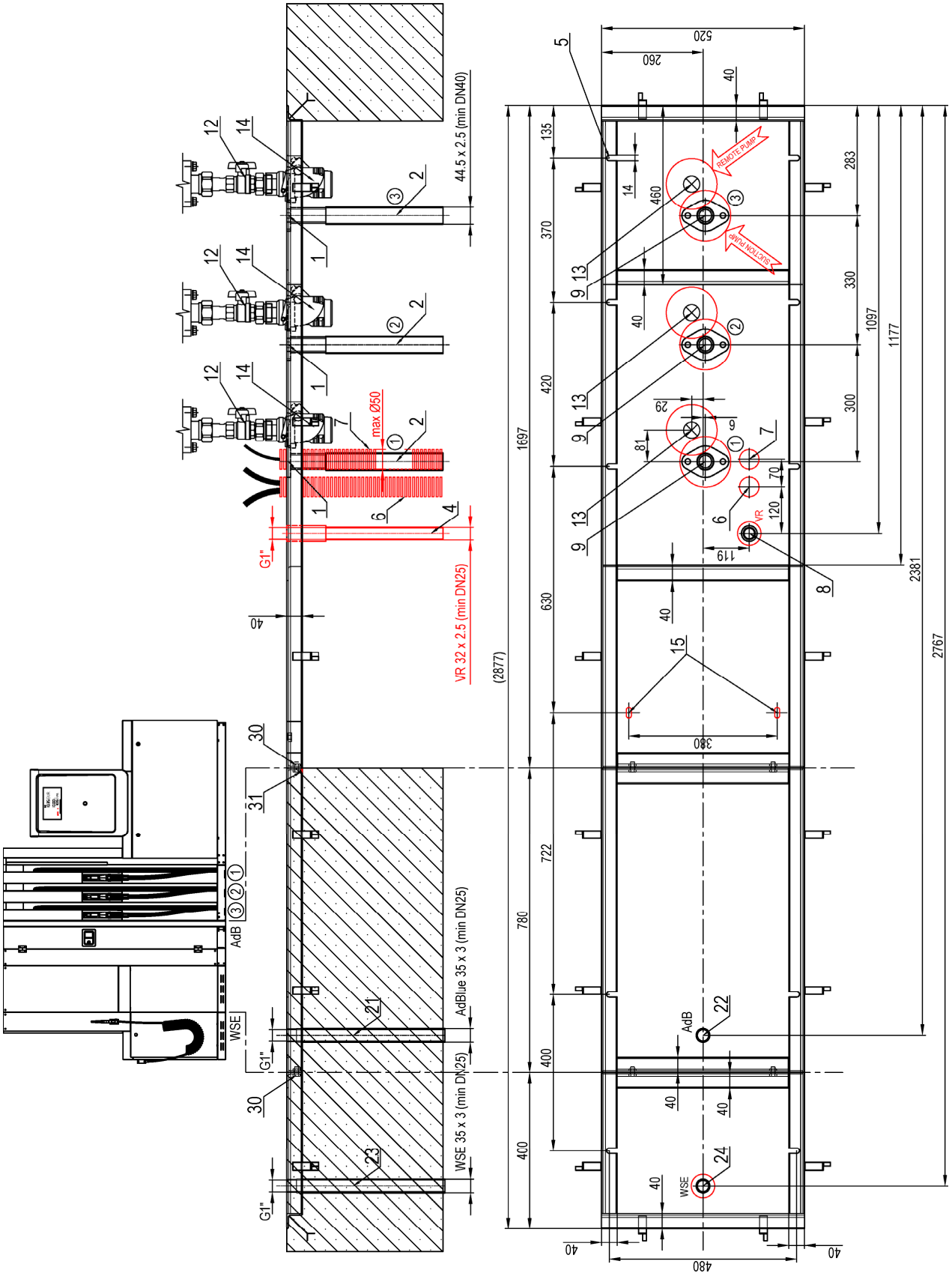

BMP4048.OWD + MOD4012.OWD/AdB-IN + MOD4012.OWD/WSE

(BMP4048.OWD in suction or pressure version + internal AdBlue module with two hoses + WSE module with two hoses)

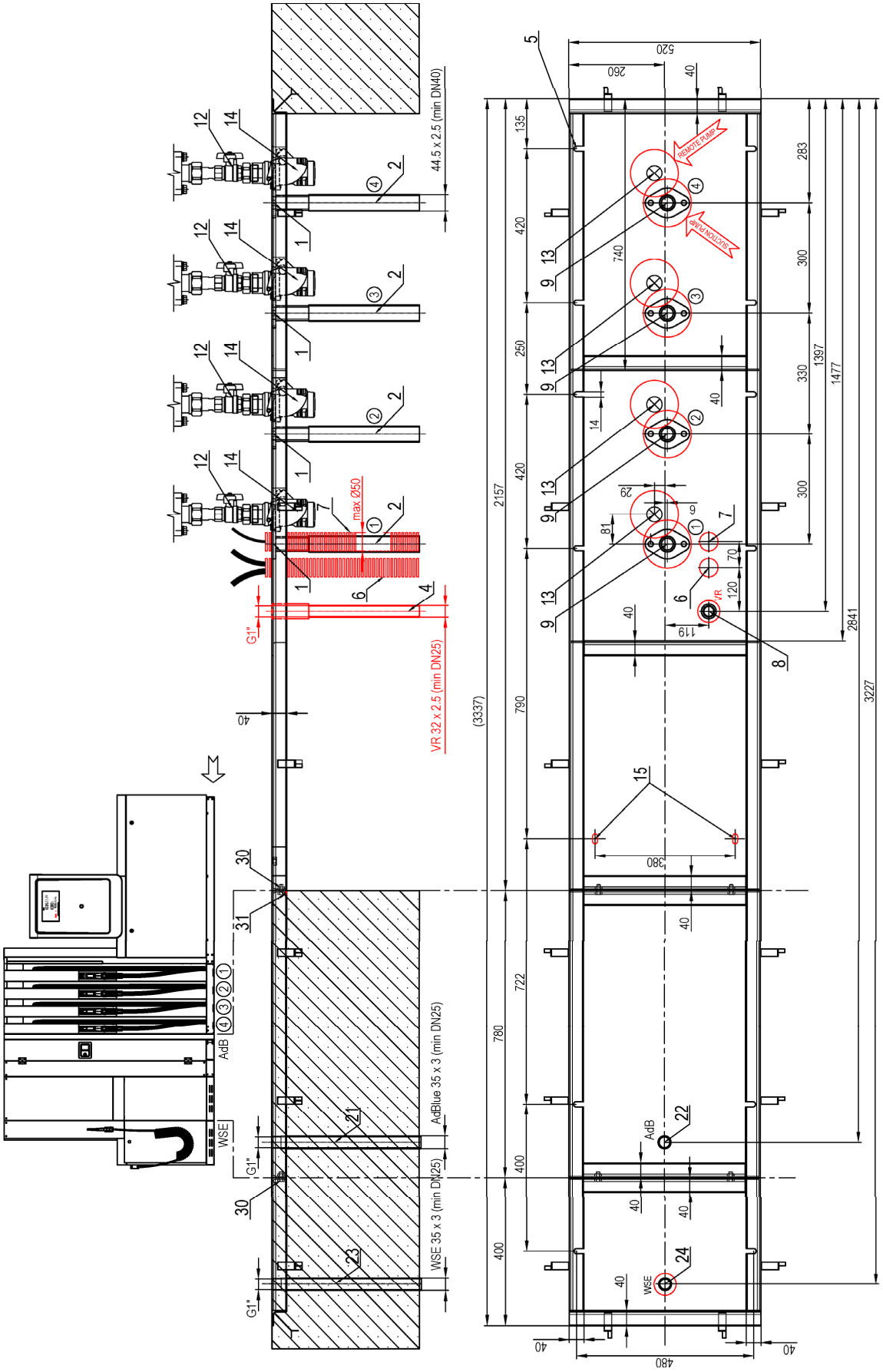

1.2.10. OCEAN TOWER COMBI ADBLUE® & WSE

EN

The combined dispenser consists of a main AdBlue® dispenser and WSE module for windshield washer fluid. WSE module is equipped with two spiral hoses.

CZ

Kombinovaný stojan se skládá ze hlavního stojanu pro výdej AdBlue® a modulu WSE pro kapalinu do ostřikovačů skel. Modul WSE je vybaven spirálovitými hadicemi.

RU

Комби колонка состоит из основной AdBlue® колонки и одного модуля WSE для выдачи стекломывательной жидкости. Модуль WSE оснащен двумя спиральными шлангами.

DE

Die kombinierte Zapfsäule besteht aus einem Haupt-AdBlue®-Hauptzapfsäule und ein WSE-Modul. Das WSE-Modul ist mit zwei Spiralschläuchen ausgestattet.

FR

Le distributeur combiné se compose d'un distributeur principal principal de AdBlue® et module WSE. Le module WSE est équipé de deux flexibles en spirale.

IT

Il distributore combinato è costituito da un distributore principale di AdBlue® e modulo WSE. Il modulo WSE è dotato di due tubi a spirale.

BMP4012.OWD/AdB + MOD4012.OED/WSE

(AdBlue dispenser with 2 hoses and retractors; WSE module with 2 spiral hoses)

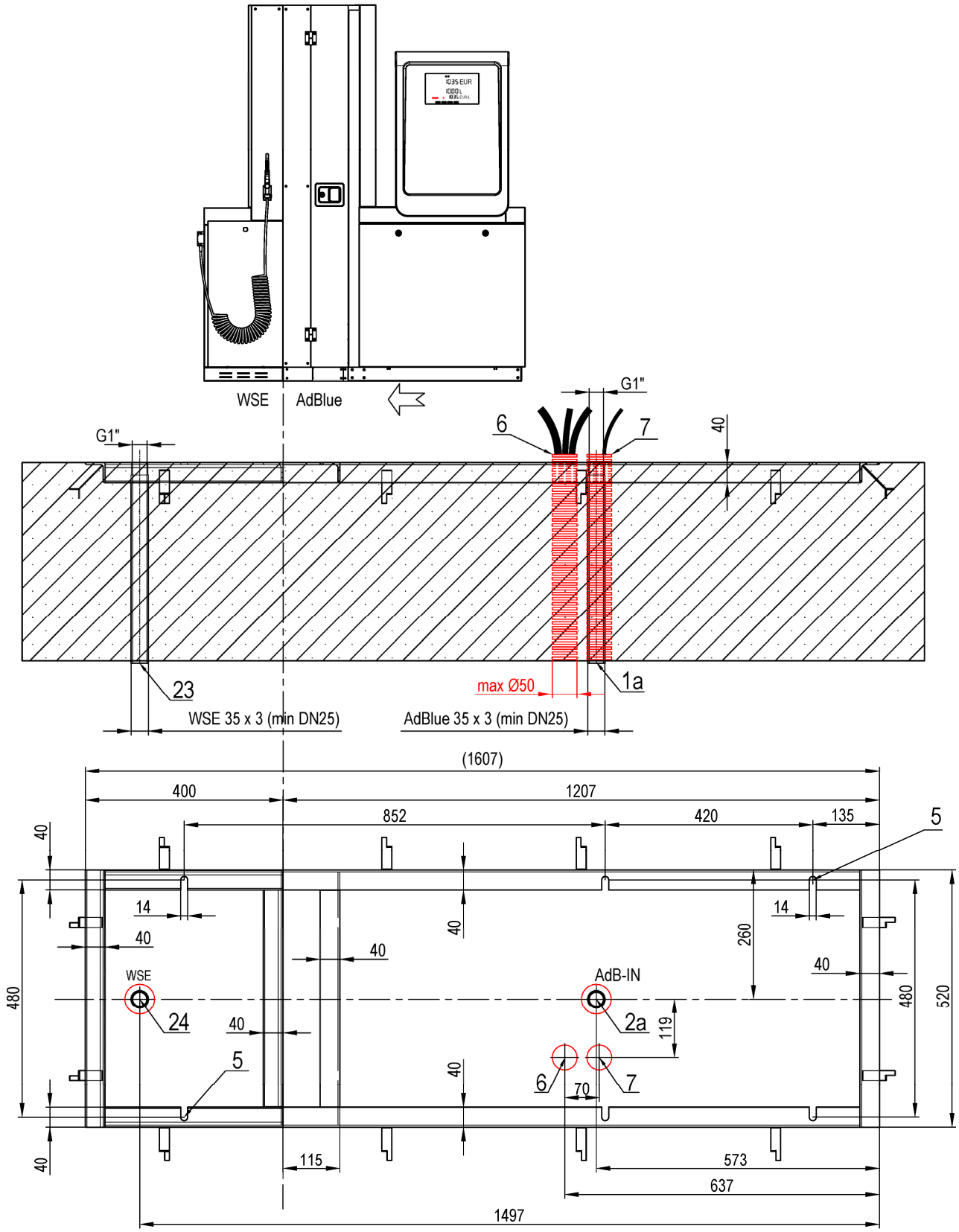

2. EL.SCHEMES/ EL.SCHÉMATA/ ЕЛ.СХЕМЫ/ SCHALTPLÄNE/ SCHÉMAS ÉLECTRIQUES/ SCHEMA ELETTRICO

Legends/Legenda/Легенда/Legende/Légende:

1

EN	**Petrol dispenser TATSUNO EUROPE in suction version**
CZ	Palivový stojan TATSUNO EUROPE v sacím provedení
RU	Топливораздаточная колонка TATSUNO EUROPE в всасывающем исполнении
DE	Kraftstoffzapfsäule TATSUNO EUROPE in Saugausführung
FR	Appareil distributeur TATSUNO EUROPE en version aspiration
IT	Distributore Carburante TATSUNO EUROPE in versione aspirata

2

EN	**Motor circuit breaker with short-circuit and thermal trigger**
CZ	Motorový jistič se zkratovou a tepelnou spouští
RU	Автоматический выключатель двигателя с короткозамкнутым и термическим триггером
DE	Motorschutzschalter mit Kurzschluss- und Wärmeauslöser
FR	Disjoncteur du circuit du moteur à déclenchement thermique et par court-circuit
IT	Interruttore motore elettrico con intervento termico e cortocircuito

3

EN	**Current circuit breaker for electronic calculator powering**
CZ	Proudový jistič pro napájení elektronického počitadla
RU	Токовый выключатель для питания электронного счетчика
DE	Stromsicherung für Einspeisung des elektronischen Zählers
FR	Disjoncteur de surintensité pour l'alimentation du compteur électronique
IT	Interruttore protezione alimentazione testata elettronica

4

EN	**Backup power source UPS with powering stabilization**
CZ	Záložní zdroj UPS se stabilizací napájení
RU	Резервный источник питания UPS с стабилизацией питания
DE	USV mit Stabilisierung der Einspeisung
FR	Source d'alimentation auxiliaire (onduleur) avec alimentation stabilisée
IT	Gruppo di continuità UPS con stabilizzazione dell'alimentazione

5

EN	**Current circuit breaker of the UPS**
CZ	Proudový jistič záložního zdroje UPS
RU	Токовый выключатель Резервного источника питания UPS
DE	USV-Stromsicherung
FR	Disjoncteur de surintensité de la source auxiliaire (onduleur)
IT	Interruttore protezione alimentazione Gruppo di continuità UPS

6

EN	**Workplace of the staff (kiosk)**
CZ	Pracoviště obsluhy (kiosek)
RU	Рабочее место персонала (киоск)
DE	Arbeitsplatz des Bedienungspersonals (Geschäft)
FR	Lieu de travail du personnel (guichet)
IT	Postazione di lavoro personale (chiosco)

7

EN	**Fuel station technology main distribution box**
CZ	Hlavní rozvaděč technologie čerpací stanice
RU	Главный распределительный щит технологии АЗС
DE	Hauptschaltanlage der Tankstellentechnologie
FR	Unité de distribution principale des équipements de la station-service
IT	Quadro principale della tecnologia della stazione di servizio

8

EN	**Data converter (RS485 / RS232) or controller**
CZ	Datový převodník (RS485 / RS232) nebo kontrolér
RU	Преобразователь данных (RS485 / RS232) или контроллер
DE	Datenwandler (RS485 / RS232) oder Kontroller
FR	Convertisseur de données (RS485 / RS232) ou contrôleur
IT	Convertitore dati (RS485 / RS232) o dispositivo di controllo

9

EN	**Controlling device (PC, payment terminal, POS, console, …)**
CZ	Řídící zařízení (PC, pokladna, POS, konzole, ...)
RU	Контролирующее устройство (кассовый аппарат, платежный терминал, POS, консоль, ...)
DE	Steuergeräte (PC, Kasse, POS, Konsole, ...)
FR	Equipement de commande (PC, caisse, POS, console, ...)
IT	Dispositivo di comando (PC, terminale pagamento,console,..)

10

EN **Cable for electronic calculator powering, type H05VV5-F 3x1,5**
CZ Kabel pro napájení elektronického počitadla stojanu, typ H05VV5-F 3x1,5
RU Кабель для питания электронного счетчика, тип H05VV5-F 3x1,5
DE Kabel für Einspeisung des elektronischen Zapfsäulenzählers, Typ H05VV5-F 3x1,5
FR Câble d'alimentation du compteur électronique du distributeur, type H05VV5-F 3x1,5
IT Cavo per alimentazione testata elttronica tipo H05VV5-F 3x1,5

11

EN **Cable for suction pump and vapour recovery pump electromotor powering, type H05VV5-F 4x1,5**
CZ Kabel pro napájení elektromotorů čerpadel a odsávacích vývěv, typ H05VV5-F 4x1,5
RU Кабель для питания электродвигателей всасывающих насосов и насосов рекуперации паров, тип H05VV5-F 4x1,5
DE Kabel für Motoreinspeisung der Pumpenelektromotoren und Absaug-Vakuumpumpen, H05VV5-F 4x1,5
FR Câble d'alimentation des moteurs électriques des pompes et des pompes aspirantes, type H05VV5-F 4x1,5
IT Cavo alimentazione motore pompa aspirazione e recupero vapori, tipo H05VV5-F 4x1,5

12

EN **Data line cable, type H05VVC4V5-K 5x0,5**
CZ Kabel datové linka, typ H05VVC4V5-K 5x0,5
RU Кабель для передачи данных, тип H05VVC4V5-K 5x0,5
DE Kabel Datenleitung, Typ H05VVC4V5-K 5x0,5
FR Câble de données, type H05VVC4V5-K 5x0,5
IT Cavo per linea dati, tipo H05VVC4V5-K 5x0,5

13

EN **Power distribution box XP01 with power for electronic calculator and electromotors**
CZ Napájecí rozvodná krabice XP01 s napájením pro elektronické počítadlo a elektromotory
RU Коробка распределения питания XP01 с питанием для электронного счетчика и для электродвигателей
DE Versorgungsverteilerkasten XP01 mit Einspeisung des elektronischen Zählers und der Elektromotoren
FR Boîtier de distribution d'alimentation XP01 avec alimentation pour le compteur électronique et les moteurs électriques
IT Scatola di distribuzione alimentazione XP01 con alimentazione per testata elettronica e motori elettrici

14

EN **Communication distribution box XS01 (RS485 with PDE protocol)**
CZ Komunikační rozvodná krabice XS01 (RS485 s protokolem PDE)
RU Коммуникационная распределительная коробка XS01 (RS485 с протоколом PDE)
DE Kommunikationsverteilerkasten XS01 (RS485 mit PDE-Protokoll)
FR Boîtier de distribution de communication XS01 (RS485 avec protocole PDE)

15

EN **Petrol dispenser TATSUNO EUROPE in pressure version**
CZ Palivový stojan TATSUNO EUROPE v tlakovém provedení
RU Топливораздаточная колонка TATSUNO EUROPE в напорном исполнении
DE Kraftstoffzapfsäule TATSUNO EUROPE in Druckausführung
FR Appareil distributeur TATSUNO EUROPE en version refoulement
IT Scatola di distribuzione dati XS01 (RS485 con protocollo PDE

16

EN **Cable for switching of the submersible pressure pumps placed in petrol tanks, type H05VV5-F 7x1,0**
CZ Kabel pro spínání ponorných tlakových palivových čerpadel umístěných v nádržích, typ H05VV5-F 7x1,0
RU Кабель для переключения погружных насосов давления, помещенных в резервуарах, тип H05VV5-F 7x1,0
DE Kabel zum Schalten der Kraftstofftauchdruckpumpen in den Tanks, Typ H05VV5-F 7x1,0
FR Câble de déclenchement des pompes de carburant immergées dans les cuves, type H05VV5-F 7x1,0
IT Cavo di commutazione pompe sommerse di pressione posizionate nelle cisterne del carburante, tipo H05VV5-F 7x1,0

17

EN **Power distribution box with power for calculator, el. motor and switching phase 1(XP04), 2(XP06), 3(XP07), 4(XP05), 5(XP11).**
CZ Napájecí rozvodná krabice pro napájení počítadla, el. motorů a spínací fáze 1(XP04), 2(XP06), 3(XP07), 4(XP05), 5(XP11).
RU Коробка распределения питания счетчика, эл-двидателей у фазы спуска 1(XP04), 2(XP06), 3(XP07), 4(XP05), 5(XP11).
DE Versorgungsverteilerkasten für die Einspeisung des Zählers, der Elektromotoren und der Schaltphase 1(XP04), 2(XP06), 3(XP07), 4(XP05), 5(XP11).
FR Boîtier de distribution d'alimentation pour l'alimentation du compteur, des moteurs électriques et de la phase de commutation 1(XP04), 2(XP06), 3(XP07), 4(XP05), 5(XP11).
IT Scatola di distribuzione dell'alimentazione testata elettronica, motori elettrici, e fase di commutazione 1(XP04), 2(XP06), 3(XP07), 4(XP05), 5(XP11)

18

EN **Unit for switching of the submersible pressure pumps placed in petrol tanks or external LPG, WSE or AdBlue® pump**
CZ Jednotka pro spínání ponorných palivových čerpadel umístěných v nádržích nebo externích LPG, WSE nebo AdBlue® čerpadel
RU Блок для переключения погружных насосов, помещенных в резервуарах или LPG, WSE nebo AdBlue® насосов
DE Schalteinheit für die Kraftstofftauchdruckpumpen in den Tanks oder der externen LPG-, WSE- oder AdBlue®-Pumpen
FR Unité de déclenchement des pompes immergées dans les cuves ou des pompes déportées pour GPL, WSE ou AdBlue®
IT Unità di commutazione pompe sommerse di pressione posizionate nelle cisterne del carburante o pompe esterne LPG, WSE or AdBlue® pump

19

EN	**LPG dispenser TATSUNO EUROPE with one LPG inlet**
CZ	LPG stojan TATSUNO EUROPE s jedním LPG vstupem
RU	LPG колонка TATSUNO EUROPE с одним LPG входом
DE	LPG-Zapfsäule TATSUNO EUROPE mit einem LPG-Anschluss
FR	Appareil distributeur de GPL TATSUNO EUROPE avec une entrée GPL
IT	Distributore GPL TATSUNO EUROPE con un ingresso GPL

20

EN	**LPG dispenser TATSUNO EUROPE with two LPG inlets**
CZ	LPG stojan TATSUNO EUROPE se dvěma LPG vstupy
RU	LPG колонка TATSUNO EUROPE с двумя LPG входами
DE	LPG-Zapfsäule TATSUNO EUROPE mit zwei LPG-Anschlüssen
FR	Appareil distributeur de GPL TATSUNO EUROPE avec deux entrées GPL
IT	Distributore GPL TATSUNO EUROPE con due ingressi GPL

21

EN	**LPG dispenser TATSUNO EUROPE with three LPG inlets**
CZ	LPG stojan TATSUNO EUROPE se třemi LPG vstupy
RU	LPG колонка TATSUNO EUROPE с тремя LPG входами
DE	LPG-Zapfsäule TATSUNO EUROPE mit drei LPG-Anschlüssen
FR	Appareil distributeur de GPL TATSUNO EUROPE avec trois entrées GPL
IT	Distributore GPL TATSUNO EUROPE con tre ingressi GPL

22

EN	**Cable for switching of the external LPG, WSE or AdBlue® pump, type H05VV5-F 3x1,0 (1 pump) or H05VV5-F 5x1,0 (2 pumps)**
CZ	Kabel pro spínání externích čerpadel LPG, WSE nebo AdBlue®, H05VV5-F 3x1,0 (1 čerpadlo) nebo H05VV5-F 5x1,0 (2 čerpadla)
RU	Кабель для переключения насосов LPG, WSE или AdBlue®, H05VV5-F 3x1,0 (один насос) или H05VV5-F 5x1,0 (два насоса)
DE	Kabel zum Schalten der externen LPG, WSE oder AdBlue®-Pumpen, H05VV5-F 3x1,0(1 Pumpe) oder H05VV5-F 5x1,0 (2 Pumpen)
FR	Câble de déclenchement des pompes déportées GPL, WSE ou AdBlue®, H05VV5-F 3x1,0 (1 pompe) ou H05VV5-F 5x1,0 (2 pompes)
IT	Cavo per la commutazione pompa esterna GPL, WSE O AdBlue®, H05VV5-F 3x1,0 (1 pompa) ou H05VV5-F 5x1,0 (2 pompe)

23

EN	**Power distribution box XP02 (1 LPG inlet), XP03 (2 LPG inlets), XP09 (3 LPG inlets).**
CZ	Napájecí rozvodná krabice XP02 (1 LPG vstup), XP03 (2 LPG vstupy), XP09 (3 LPG vstupy).
RU	Коробка распределения питания XP02 (1 LPG вход), XP03 (1 LPG вход), XP09 (1 LPG вход).
DE	Versorgungsverteilerkasten XP02 (1 LPG-Anschluss), XP03 (2 LPG-Anschlüsse), XP09 (3 LPG-Anschlüsse).
FR	Boîtier de distribution d'alimentation XP02 (1 entrée GPL), XP03 (2 entrées GPL), XP09 (3 entrées GPL).
IT	Scatola distribuzione alimentazione XP02 (1 ingresso GPL), XP03 (2 ingressi GPL), XP09 (3 ingressi GPL).

24

EN	**TATSUNO EUROPE AdBlue® dispenser with one AdBlue® inlet**
CZ	AdBlue® stojan TATSUNO EUROPE s jedním AdBlue® vstupem
RU	AdBlue® колонка TATSUNO EUROPE с одним AdBlue® входом
DE	LPG-Zapfsäule TATSUNO EUROPE mit einem AdBlue®-Anschluss
FR	Appareil distributeur d'AdBlue® TATSUNO EUROPE avec une entrée AdBlue®
IT	Distributore AdBlue® TATSUNO EUROPE con un ingresso AdBlue®

25

EN	**Power distribution box XP22 with heating power**
CZ	Napájecí rozvodná krabice XP22 s napájením vyhřívání.
RU	Коробка распределения питания XP22 с питанием подогрева
DE	Versorgungsverteilerkasten XP22 mit Heizungseinspeisung.
FR	Boîtier de distribution d'alimentation XP22 avec alimentation du chauffage.
IT	Scatola distribuzione alimentazione XP22 con alimentazione riscaldamento

26

EN	**Cable for electronic calculator powering and heating, type H05VV5-F 5x2,5**
CZ	Kabel pro napájení elektronického počitadla a pro napájení vyhřívání stojanu, typ H05VV5-F 5x2,5
RU	Кабель для питания электронного счетчикаи для питания подогрева, тип H05VV5-F 5x2,5
DE	Kabel für Einspeisung des elektronischen Zapfsäulenzählers und die Heizungseinspeisung, Typ H05VV5-F 5x2,5
FR	Câble d'alimentation du compteur électronique et du chauffage de l'appareil distributeur, type H05VV5-F 5x2,5
IT	Cavo alimentazione testata elettronica e riscaldamento, tipo H05VV5-F 5x2,5

27

EN	**WSE dispenser TATSUNO EUROPE with one WSE inlet**
CZ	WSE stojan TATSUNO EUROPE s jedním WSE vstupem
RU	WSE колонка TATSUNO EUROPE с одним WSE входом
DE	LPG-Zapfsäule TATSUNO EUROPE mit einem WSE-Anschluss
FR	Appareil distributeur de WSE TATSUNO EUROPE avec une entrée WSE
IT	Distributore WSE TATSUNO EUROPE con un ingresso WSE

28

EN	**Current circuit breaker for hydraulic unit heating**
CZ	Proudový jistič pro napájení vyhřívání hydraulického modulu
RU	Токовый выключатель для питания подогрева гидравлического модуля
DE	Sicherungsschalter für die Heizungseinspeisung des Hydraulikmoduls
FR	Disjoncteur de surintensité pour l'alimentation du chauffage du module hydraulique
IT	Interruttore protezione alimentazione idraulica e riscaldamento

29

EN	**Power distribution box XP02 with power for electronic calculator and switching phase for 1 external pump motor**
CZ	Napájecí rozvodná krabice XP02 s napájením pro elektronické počítadlo a spínací fází pro jeden externí elektromotor čerpadla
RU	Коробка распределения питания XP02 с питанием для счетчика и фаза спуска одного насоса
DE	Versorgungsverteilerkasten XP02 mit der Einspeisung des elektronischen Zählers und der Schaltphase für einen externen Pumpenelektromotor
FR	Boîtier de distribution d'alimentation XP02 avec alimentation pour le compteur électronique et phase de commutation pour un moteur électrique externe de la pompe
IT	Scatola di distribuzione alimentazione XP02 testata elettronica e fase di commutazione per 1 motore pompa esterno

30

EN	**Cable for electronic calculator powering, type H05VV5-F 3x1,5**
CZ	Kabel pro napájení elektronického počitadla, typ H05VV5-F 3x1,5
RU	Кабель для питания электронного счетчикаи, тип H05VV5-F 3x1,5
DE	Kabel für die Einspeisung des elektronischen Zählers, Typ H05VV5-F 3x1,5
FR	Câble d'alimentation du compteur électronique, type H05VV5-F 3x1,5
IT	Cavo per alimentazione testata elttronica tipo H05VV5-F 3x1,5

31

EN	**CNG dispenser TATSUNO EUROPE**
CZ	CNG stojan TATSUNO EUROPE
RU	CNG колонка TATSUNO EUROPE
DE	CNG-Zapfsäule TATSUNO EUROPE
FR	Appareil distributeur de GNC TATSUNO EUROPE
IT	Distributore CNG TATSUNO EUROPE

32

EN	**Unit for high pressure tanks controlling**
CZ	Jednotka ovládání tlakových zásobníků
RU	Блок для управления резервуаров высокого давления
DE	Bedieneinheit der Druckbehälter
FR	Unité de commande des réservoirs sous pression
IT	Unità di controllo serbatoi ad alta pressione

33

EN	**Safeguarding circuits**
CZ	Zabezpečovací obvody
RU	Цепи защиты
DE	Sicherheitskreise
FR	Circuits de sécurisation
IT	Circuito di protezione

34

EN	**TOTAL STOP button cable, type H05VV5-F 3G1.5**
CZ	Kabel tlačítka TOTAL STOP, typ H05VV5-F 3G1.5
RU	Кабель кнопки TOTAL STOP, тип H05VV5-F 3G1.5
DE	Kabel Taste TOTAL STOP, Typ H05VV5-F 3G1.5
FR	Câble du bouton d'arrêt d'urgence, tipo H05VV5-F 3G1.5
IT	Cavo pulsante TOTAL STOP, tipo H05VV5-F 3G1.5

35

EN	**Cable for controlling the valves of the high-pressure sections, type H05VV5-F 5G1.5**
CZ	Kabel ovládání ventilů tlakových sekcí, typ H05VV5-F 5G1,5
RU	Кабель для управления клапанами секций высокого давления, тип H05VV5-F 5G1.5
DE	Kabel für die Ventilbedienung der Drucksektionen, Typ H05VV5-F 5G1,5
FR	Câble de commande des électrovannes des sections sous pression, type H05VV5-F 5G1,5
IT	Cavo per il comando delle valvole delle sezioni alta-pressione, tipo H05VV5-F 5G1,5

36

EN	**Power distribution box XP14**
CZ	Napájecí rozvodná krabice XP14
RU	Коробка распределения питания XP14
DE	Einspeisender Abzweigkasten XP14
FR	Boîtier de distribution d'alimentation XP14
IT	Scatola di distribuzione dell'alimentazione XP14

37

EN	**Communication distribution box XS15**
CZ	Komunikační rozvodná krabice XS15
RU	Коммуникационная распределительная коробка XS15
DE	Kommunikationsverteilerkasten XS15
FR	Boîtier de distribution de communication XS15
IT	Scatola di distribuzione dati XS15

38

EN	**Distribution box XP17 for controlling the valves of the high-pressure sections**
CZ	Rozvodná krabice pro řízení ventilů tlakových zásobníků XP17
RU	Распределительная коробка XP17 для управления клапанами секций высокого давления
DE	Verteilerkasten für die Ventilsteuerung der Druckbehälter XP17
FR	Boîtier de distribution pour la commande des électrovannes des réservoirs sous pression XP17
IT	Scatola di distribuzione XP17 per il controllo delle valvole delle sezioni alta-pressione

39

EN	**Combined dispenser TATSUNO EUROPE with petrol module in suction version**
CZ	Kombinovaný stojan TATSUNO EUROPE s palivovým modulem v sacím provedení
RU	Комби колонка TATSUNO EUROPE с топливораздаточным модулем в всасывающем исполнении
DE	Kombinierte Zapfsäule TATSUNO EUROPE mit Kraftstoffmodul in Saugausführung
FR	Appareil distributeur combiné TATSUNO EUROPE avec module carburant en version aspiration
IT	Distributore combinato TATSUNO EUROPE con modulo carburante in aspirazione

40

EN	**Power distribution box XP04 with power for calculator, el. motor and one switching phase for 1 external pump motor**
CZ	Napájecí rozvodná krabice XP04 s napájením pro el. počítadlo, elektromotory a spínací fází pro jeden elektromotor čerpadla
RU	Коробка распределения питания XP04 с питанием для счетчика, электродвигателей и фаза спуска одного насоса
DE	Versorgungsverteilerkasten XP04 mit der Einspeisung des elektronischen Zählers und der Schaltphase für einen Pumpenelektromotor
FR	Boîtier de distribution d'alimentation XP04 avec alimentation pour le compteur électronique, les moteurs électriques et phase de commutation pour un moteur électrique de la pompe
IT	Scatola di distribuzione alimentazione XP04 testata elettronica, motore elettrico. e fase di commutazione per 1 motore pompa esterno

41

EN	**Combined dispenser TATSUNO EUROPE with petrol module in pressure version**
CZ	Kombinovaný stojan TATSUNO EUROPE s palivovým modulem v tlakovém provedení
RU	Комби колонка TATSUNO EUROPE с топливораздаточным модулем в напорном исполнении
DE	Kombinierte Zapfsäule TATSUNO EUROPE mit Kraftstoffmodul in Druckausführung
FR	Appareil distributeur combiné TATSUNO EUROPE avec module de carburant en version refoulement
IT	Distributore combinato TATSUNO EUROPE con modulo carburante in pressione (pompa sommersa)

42

EN	**Power distribution box XP08 with power for calculator, el. Motor, heating and switching phase for 1 external pump motor**
CZ	Napájecí rozvodná krabice XP08 s napájením pro el. počítadlo, elektromotory, vytápění a spínací fází pro 1 el. motor čerpadla
RU	Коробка распределения питания XP08 с питанием для счетчика, эл-двигателей, подогрева и фаза спуска одного насоса
DE	Versorgungsverteilerkasten XP08 mit der Einspeisung des elektronischen Zählers, der Elektromotoren, Heizung und Schaltphasen für 1 Pumpenelektromotor
FR	Boîtier de distribution d'alimentation XP08 avec alimentation pour le compteur électronique, les moteurs électriques et le chauffage, et phase de commutation pour 1 moteur électrique de la pompe
IT	Scatola di distribuzione alimentazione XP08 testata elettronica, motore elettrico, Riscaldamento e fase di commutazione per 1 motore pompa esterno

43

EN	**Collective error signal cable, type H05VV5-F 2x0,5**
CZ	Kabel sdruženého signálu poruchy stojanu, typ H05VV5-F 2x0,5
RU	Кабель сигнала ошибки, тип H05VV5-F 2x0,5
DE	Kabel für das kumulative Störsignal der Zapfsäule, Typ H05VV5-F 2x0,5
FR	Câble de signalisation d'erreur collective du distributeur, type H05VV5-F 2x0,5
IT	Cavo segnale errore collettivo, tipo H05VV5-F 2x0,5

44

EN	**Distribution box XP12 for TOTAL STOP button**
CZ	Rozvodná krabice XP12 pro tlačítko TOTAL STOP
RU	Распределительная коробка XP12 кнопки TOTAL STOP
DE	Verteilerkasten XP12 für TOTAL STOP-Taste
FR	Boîte de distribution XP12 pour bouton d'arrêt d'urgence
IT	Scatola di distribuzione XP12 per pulsante TOTAL STOP

2.1. OCEAN EURO&TOWER COMBI

2.1.1. COMBI OCEAN EURO&TOWER PETROL + LPG

Suction version of petrol module/Sací verze palivového modulu/Всасывающая версия бензиного модуля/Kraftstoffmodul Saugausführung/Version à aspiration du module de carburant/Modulo carburante in versione aspirata

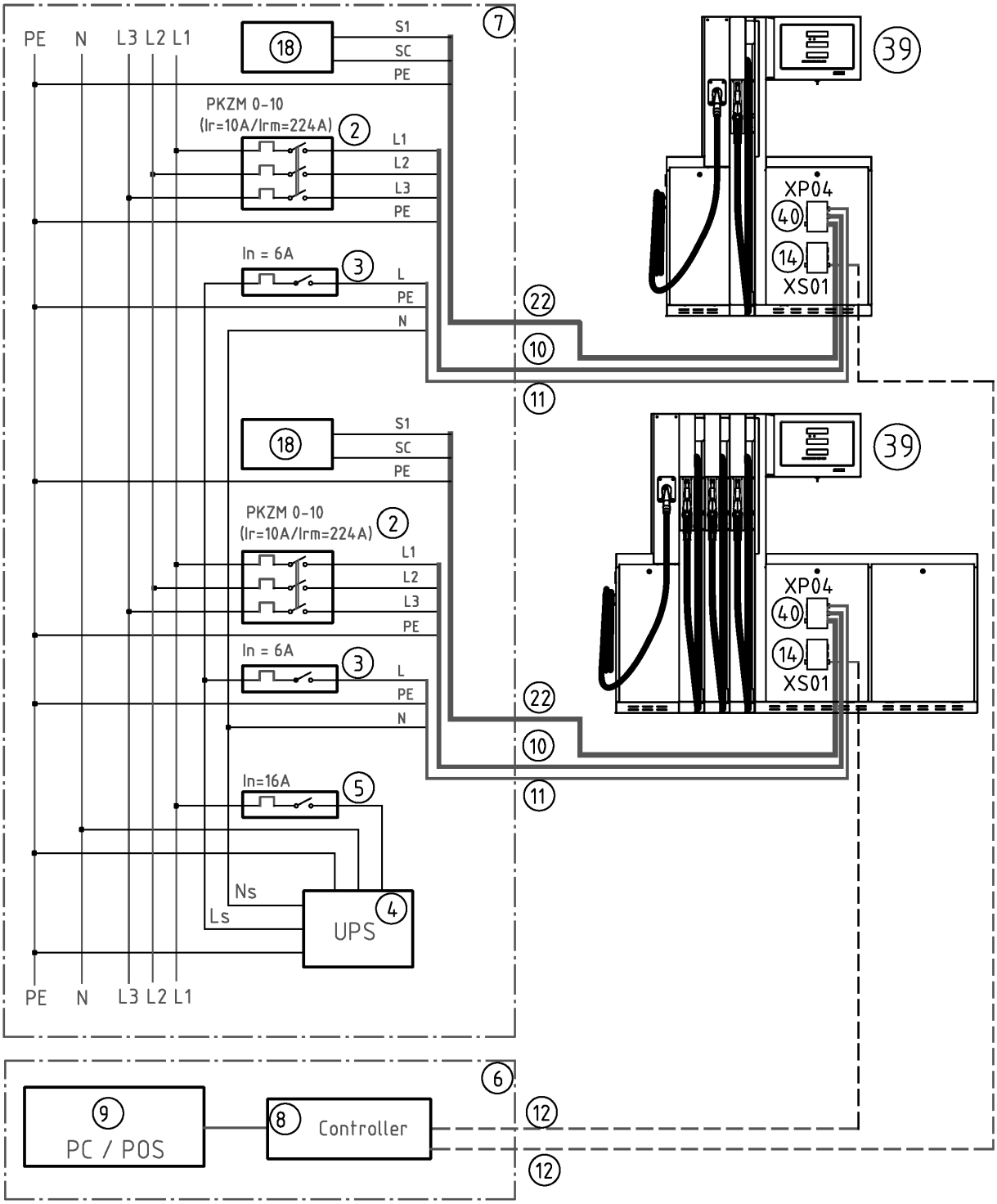

XP04

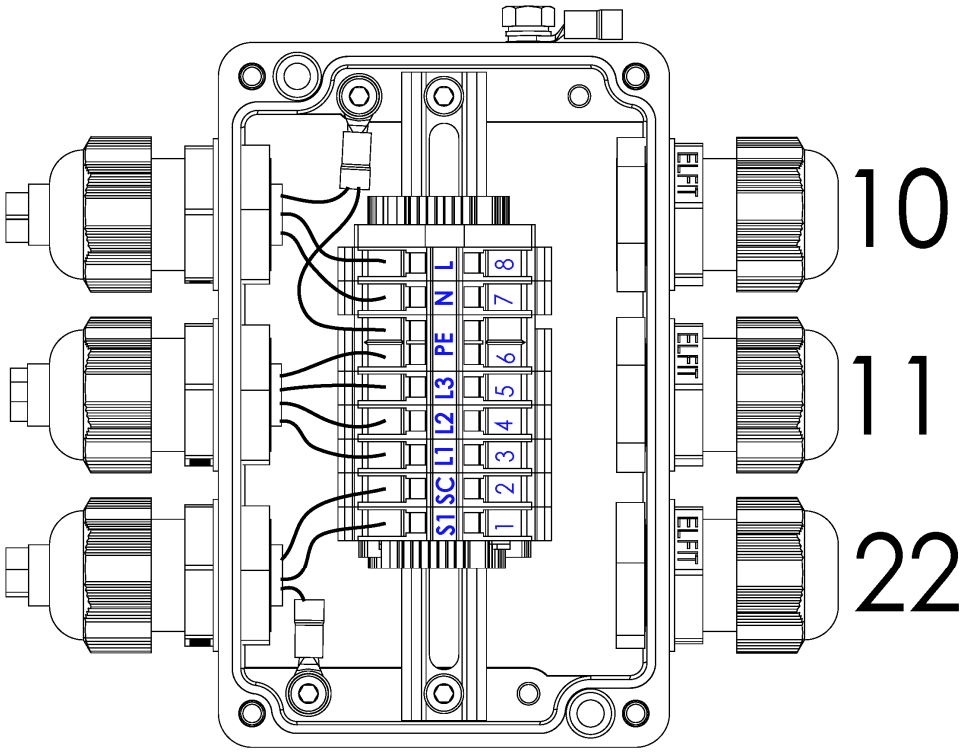
S1
SC
L1
L2
L3
PE
N
L
1
2
3
4
5
6
7
8
ELFIT
ELFIT
ELFIT
10
11
22

XS01

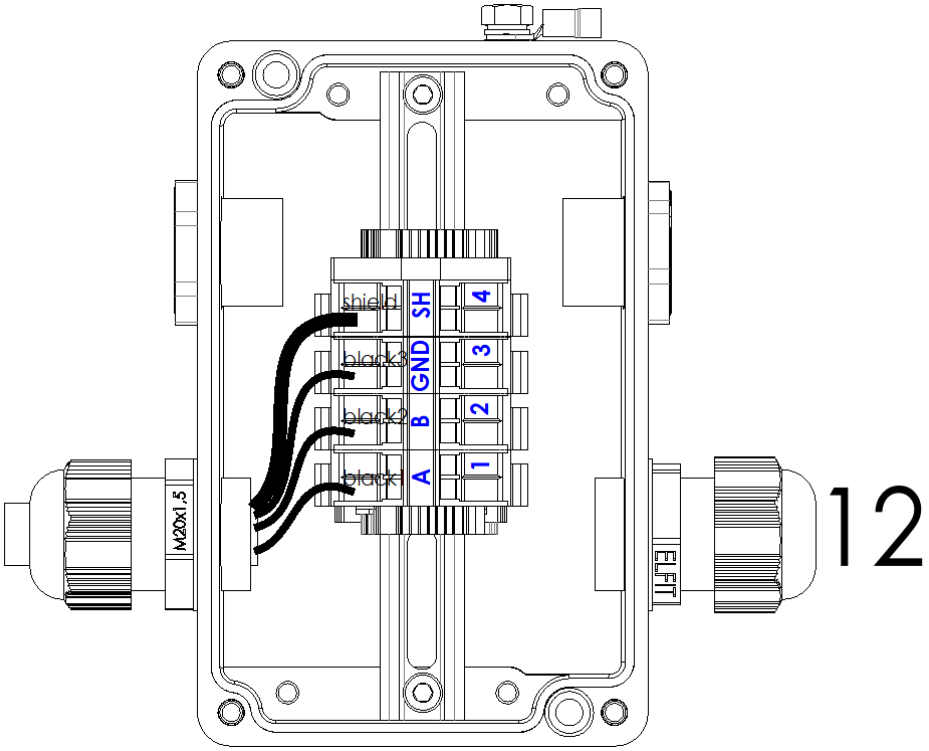
shield
black3
black2
black1
SH
GND
B
A
4
3
2
1
M20x1.5
ELFIT
12

2.1.2. COMBI OCEAN EURO&TOWER PETROL + ADBLUE®

Suction version of petrol module/Sací verze palivového modulu/Всасывающая версия бензиного модуля/Kraftstoffmodul Saugausführung/Version à aspiration du module de carburant/ Modulo carburante in versione aspirata

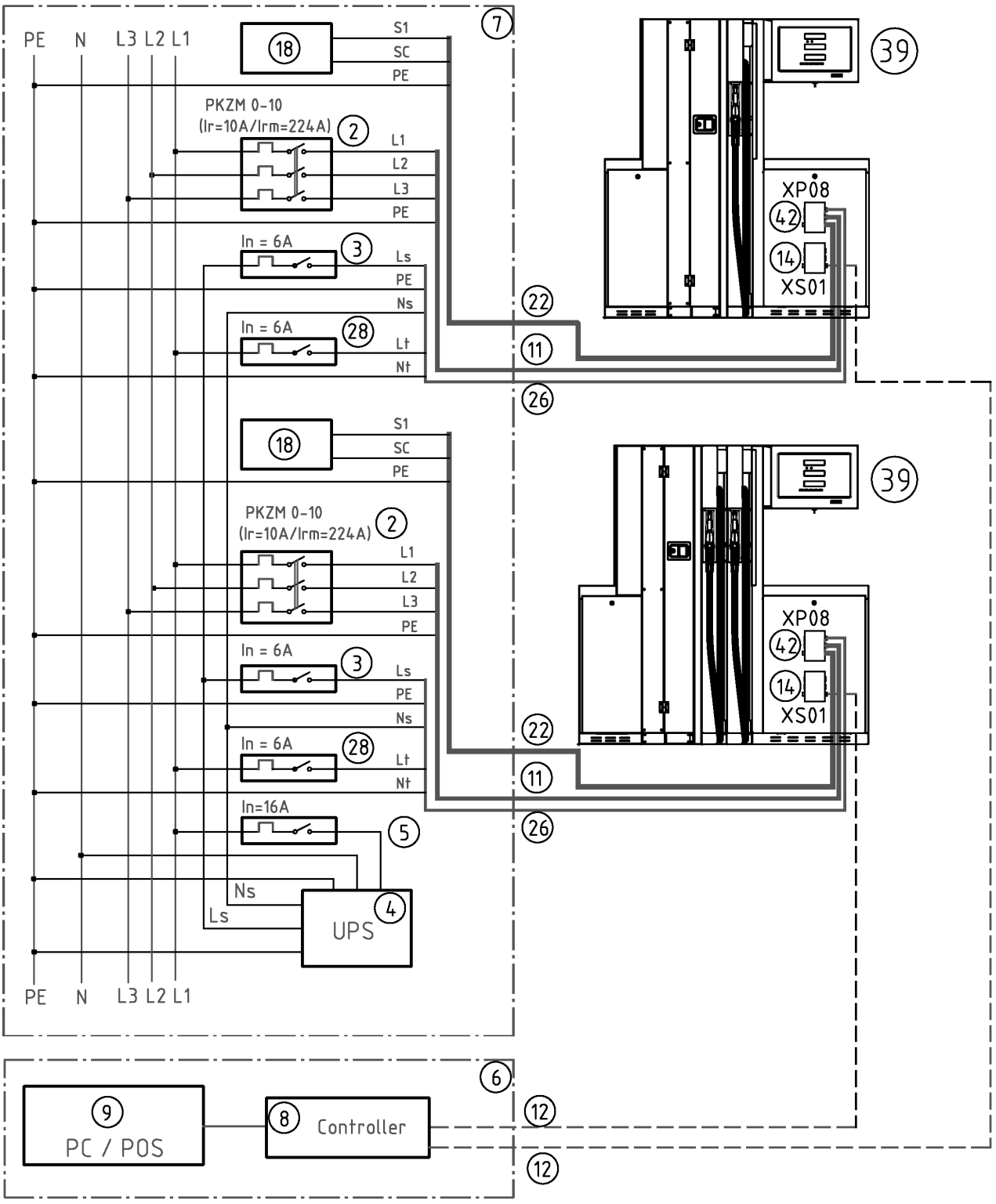

XP08

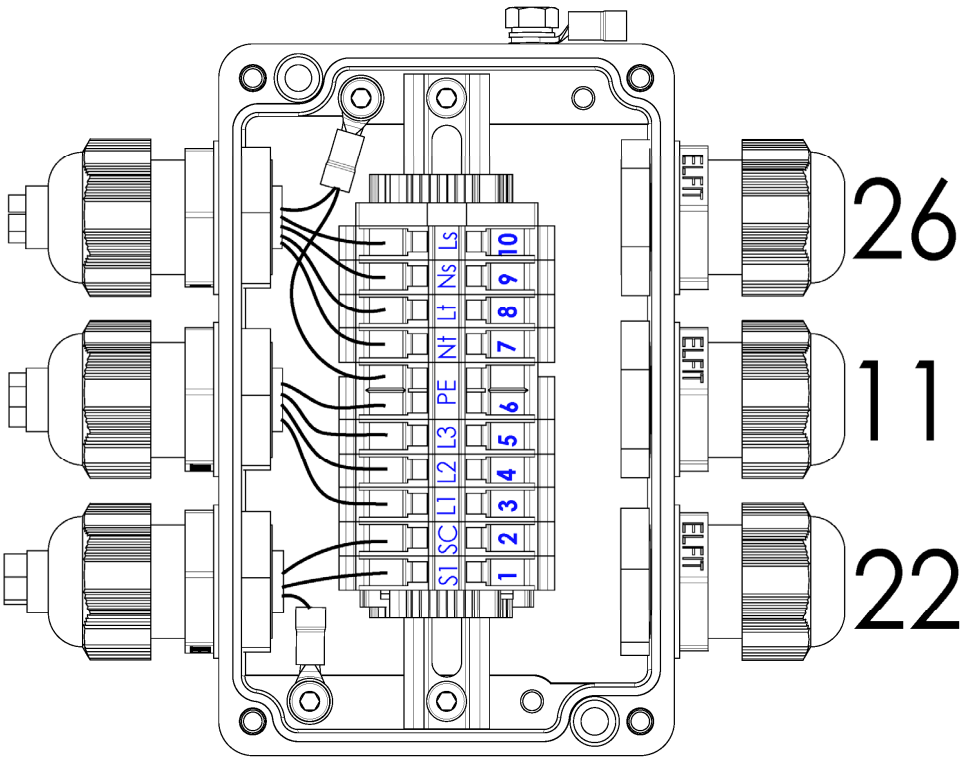
ELFIT
ELFIT
ELFIT
26
11
22
S1
SC
L1
L2
L3
PE
N↑
L↑
Ns
Ls
1
2
3
4
5
6
7
8
9
10

XS01

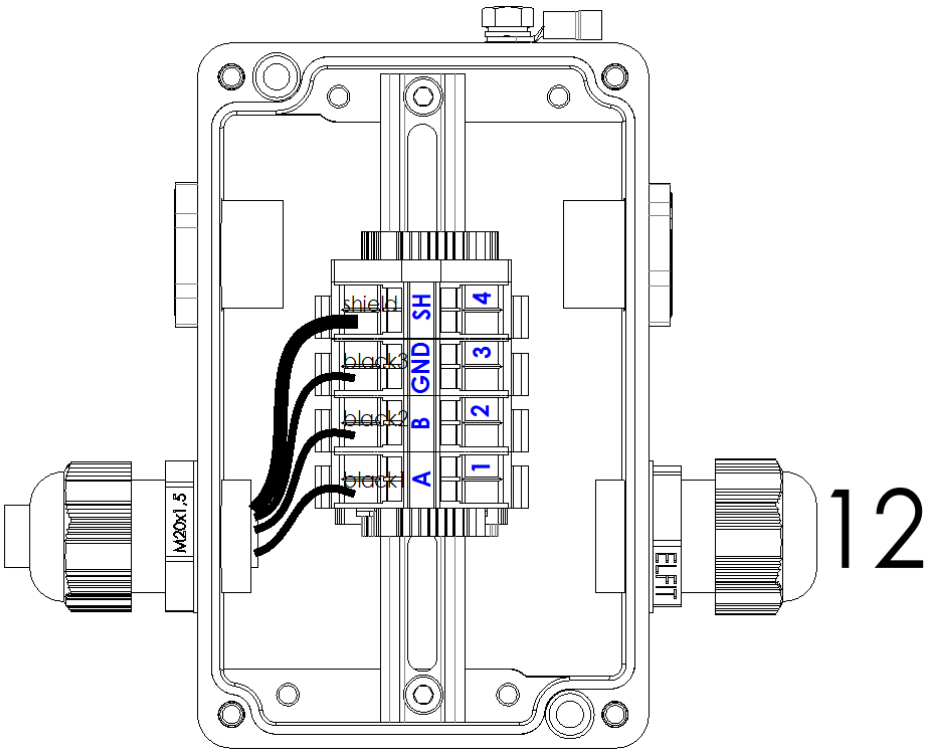
M20x1,5
ELFIT
12
shield
black3
black2
black1
A
B
GND
SH
1
2
3
4

2.1.3. COMBI OCEAN EURO&TOWER PETROL + WSE

Suction version of petrol module/Sací verze palivového modulu/Всасывающая версия бензиного модуля/Kraftstoffmodul Saugausführung/Version à aspiration du module de carburant/Modulo carburante in versione aspirata

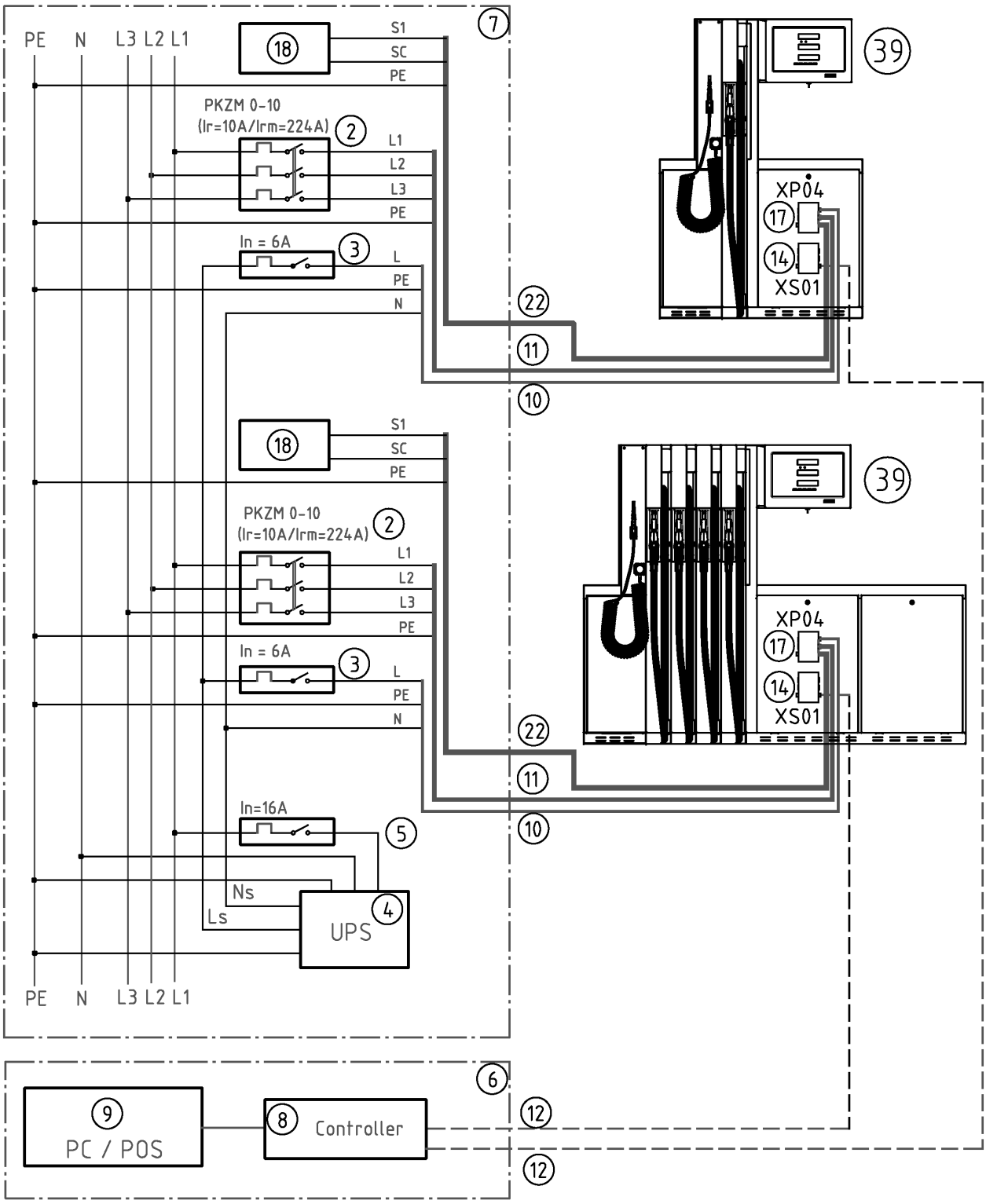

XP04

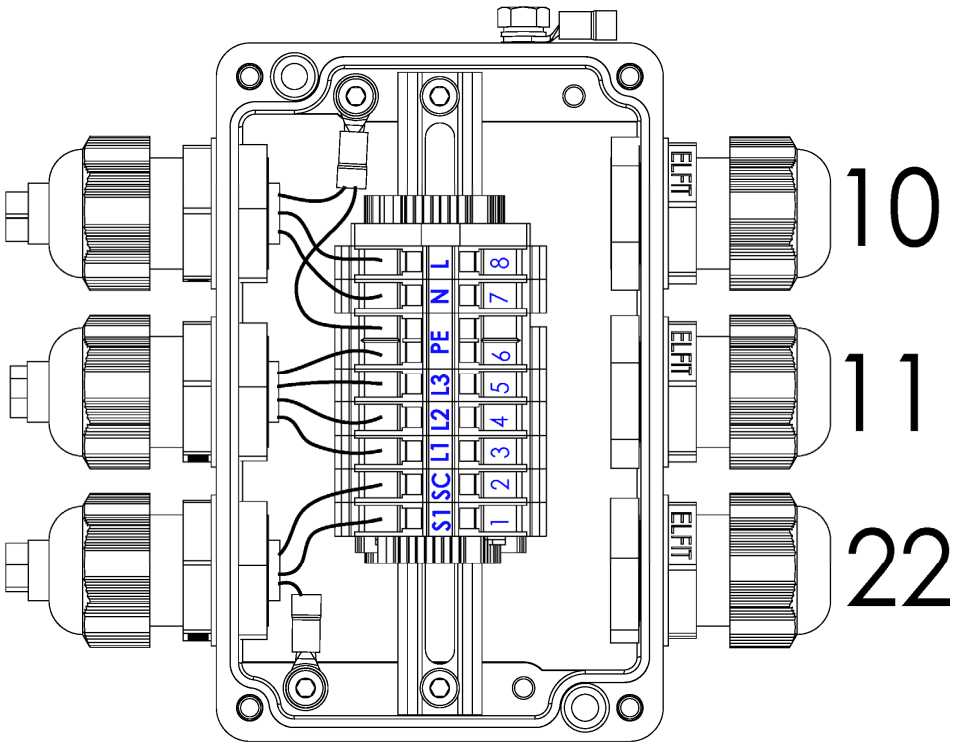
S1
SC
L1
L2
L3
PE
N
L
1
2
3
4
5
6
7
8
ELFIT
ELFIT
ELFIT
10
11
22

XS01

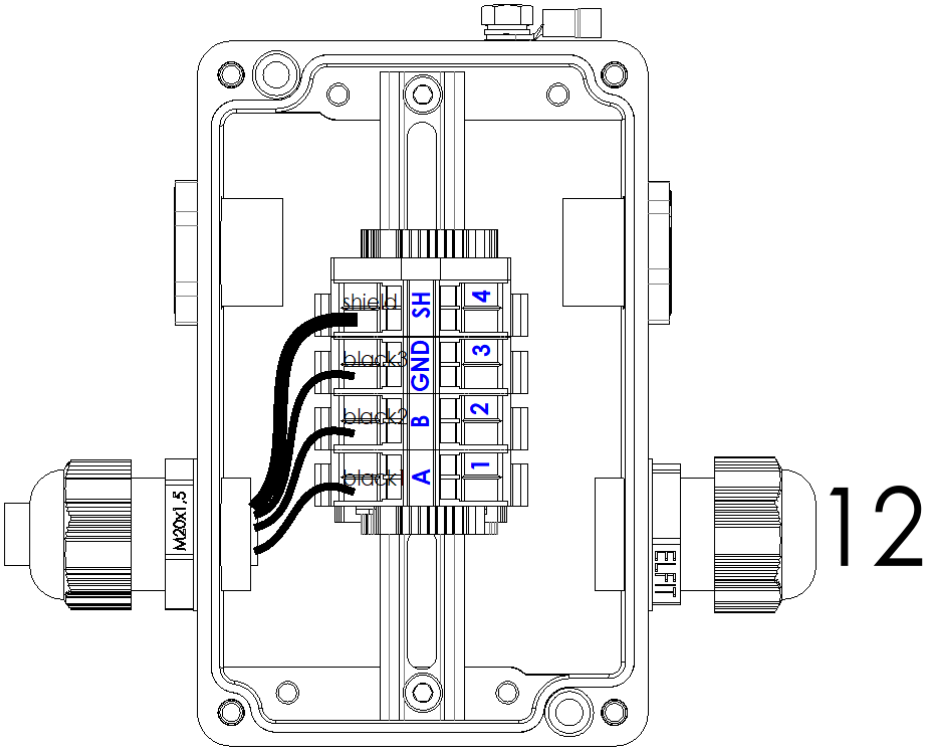
shield
black3
black2
black1
SH
GND
B
A
4
3
2
1
M20x1,5
ELFIT
12

2.1.4. COMBI OCEAN EURO PETROL&TOWER + CNG

Suction version of petrol module/Sací verze palivového modulu/Всасывающая версия бензиного модуля/Kraftstoffmodul Saugausführung/Version à aspiration du module de carburant/Modulo carburante in versione aspirata

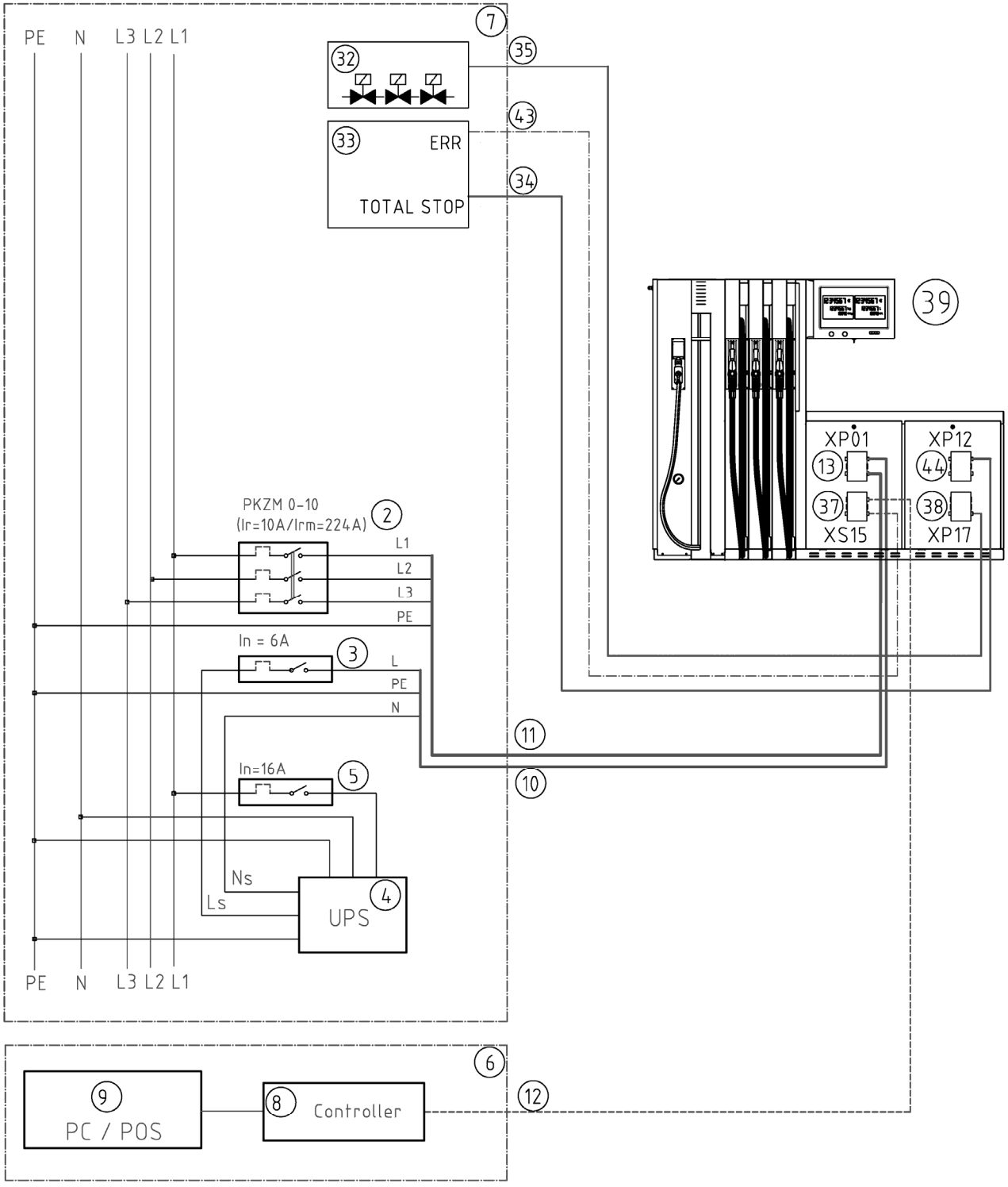

XP01

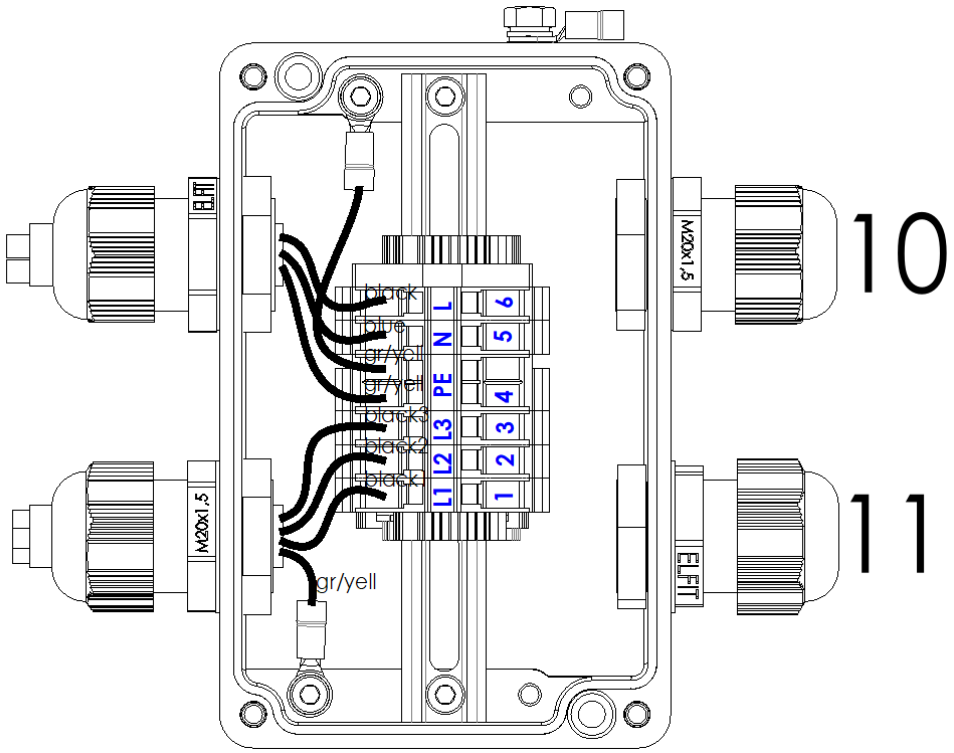
ELFIT
M20x1,5
black
blue
gr/yel
gr/yel
black3
black2
black1
gr/yell
L
N
PE
L3
L2
L1
6
5
4
3
2
1
M20x1,5
ELFIT
10
11

XS15

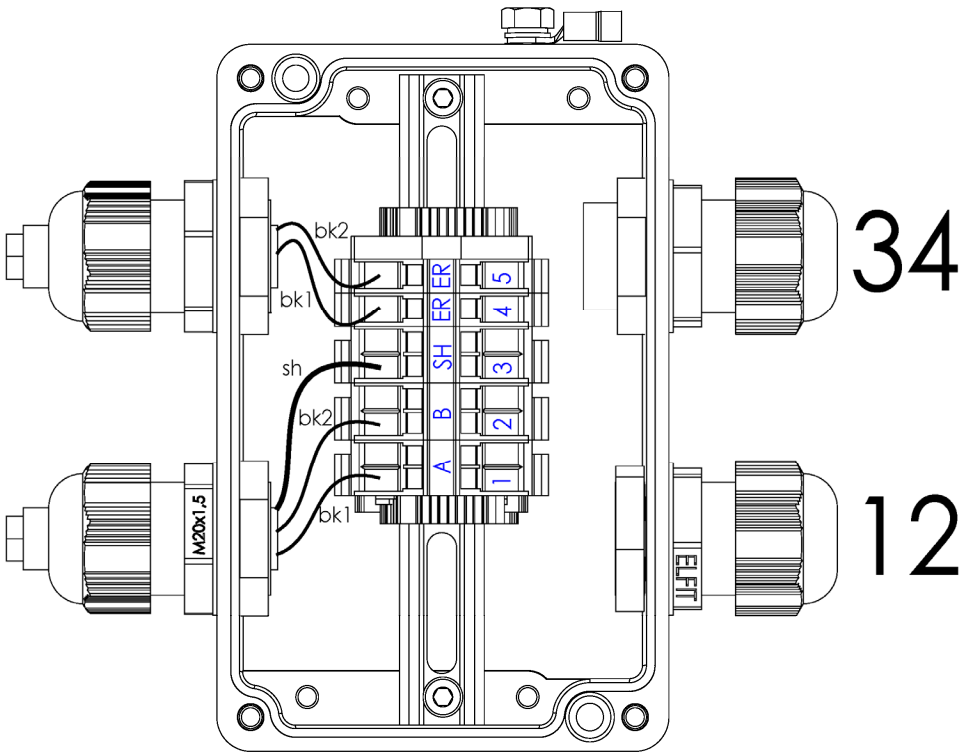
M20x1,5
bk2
bk1
sh
bk2
bk1
ER
SH
B
A
ER
5
4
3
2
1
ELFIT
34
12

XP17

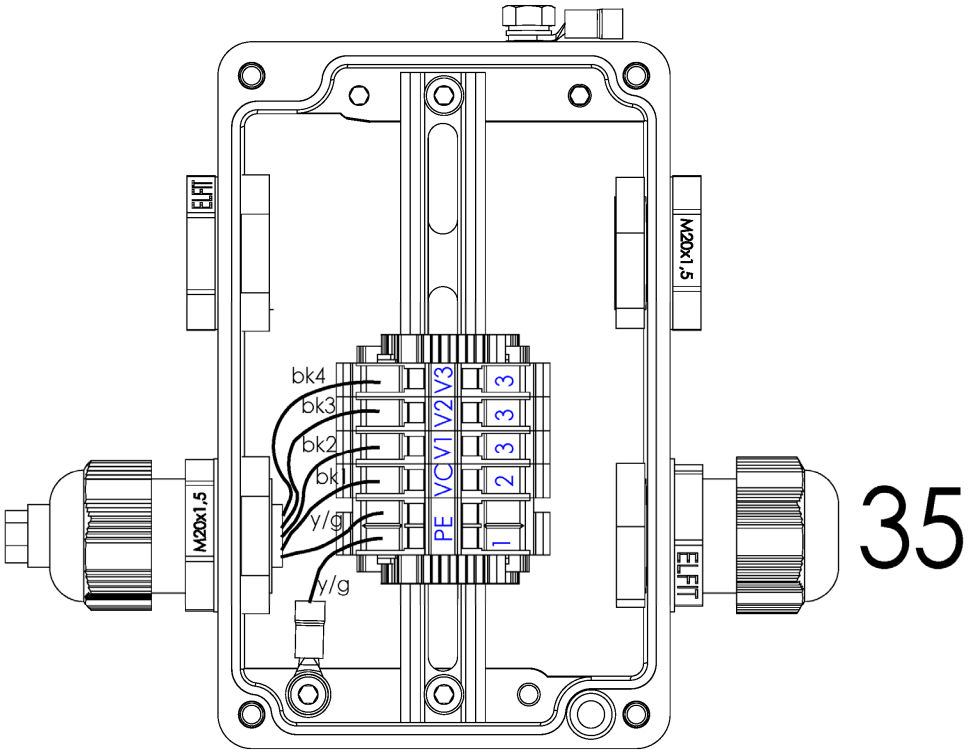
ELFIT
M20x1,5
bk4
bk3
bk2
bk1
y/g
y/g
PE
VC
V1
V2
V3
1
2
3
3
3
M20x1,5
ELFIT
35

XP12

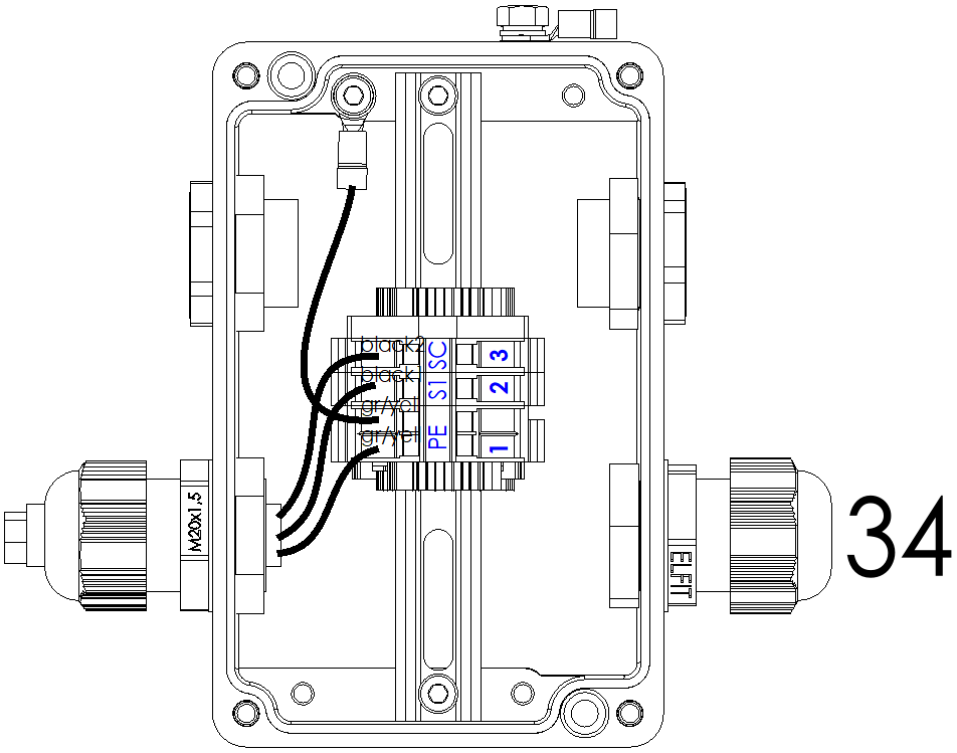
black2
black
gr/wht
gr/wht
PE
S1
SC
1
2
3
M20x1,5
ELFIT
34

3. EX ZONES/EX ZÓNY/ EX ЗОНЫ/EX-BEREICHE/ZONES À RISQUE D'EXPLOSION/ZONE EX

Legends/Legenda/Легенда/Legende/Légende/Legenda:

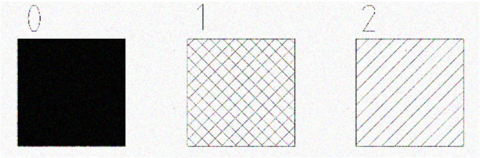

0

EN	**Zone 0, explosive atmosphere is present continuously or for long period or frequently (EN 60079-10-1)**
CZ	Zóna 0, výbušná atmosféra je přítomna trvale, nebo po dlouhá časová období nebo často
RU	Зона 0, взрывоопасная атмосфера присутствует непрерывно или в течение длительного времени или часто
DE	Zone 0, dauerhaft, langfristig oder oft auftretende explosionsfähige Atmosphäre
FR	Zone 0, atmosphère explosive présente en permanence, pendant de longues périodes ou fréquemment
IT	Zona 0, atmosfera esplosiva presente in continuazione o per lunghi periodi o frequentemente

1

EN	**Zone 1, explosive atmosphere is likely to occur in normal operation occasionally (EN 60079-10-1)**
CZ	Zóna 1, výbušná atmosféra vzniká za normálního provozu periodicky nebo příležitostně
RU	Зона 1, взрывоопасная атмосфера, вероятно, будет происходить при нормальной работе
DE	Zone 1, explosionsfähige Atmosphäre entsteht im normalen Betrieb periodisch oder gelegentlich
FR	Zone 1, atmosphère explosive périodique ou occasionnelle en fonctionnement normal
IT	Zona 1, atmosfera esplosiva probabile durante le normali operazioni presente occasionalmente

2

EN	**Zone 2, explosive atmosphere is not likely to occur in normal operation, but if it does occur than only for a short period (EN 60079-10-1)**
CZ	Zóna 2, vznik výbušné atmosféry není pravděpodobný za normálního provozu, pokud však vznikne bude přetrvávat pouze pro krátké časové období
RU	Зона 2, взрывоопасная атмосфера вряд ли произойдет при нормальной работе, но если она произойдет, а только на короткий период
DE	Zone 2, Entstehung einer explosionsfähigen Atmosphäre ist unwahrscheinlich, entsteht sie jedoch, dann nur für einen kurzen Zeitraum
FR	Zone 2, atmosphère explosive n'est pas susceptible de se présenter en fonctionnement normal ou, si elle se présente néanmoins, elle n'est que de courte durée
IT	Zone 2, atmosfera esplosiva, non probabile durante le normali operazioni ma solo in casi poco frequenti o per brevi periodi

3

EN	**Vertical vapour barrier – type 1, EN 13617-1:2013 (detail)**
CZ	Vertikální parotěsná bariéra – typ 1, EN 13617-1:2013 (detail)
RU	Вертикальный паровой барьер – тип 1, EN 13617-1:2013 (деталь)
DE	Vertikale Dampfsperre – Typ 1, EN 13617-1:2013 (Detail)
FR	Barrière de vapeurs verticale – type 1, EN 13617-1:2013 (détail)
IT	Barriera verticale vapori - tipo 1, EN 13617-1:2013 (dettaglio)

4

EN	**Non-explosive Cable Gland Ex e II (IP67)**
CZ	Nevýbušná kabelová vývodka Ex e II (IP67)
RU	Невзрывоопасен кабельный ввод Ex e II (IP67)
DE	Nicht explosive Kabeltülle Ex e II (IP67)
FR	Presse étoupe ATEX Ex e II (IP67)
IT	Pressacavo non-esplosivo Ex e II (IP67)

5

EN	**Non-hazardous area (IP54)**
CZ	Prostor bez nebezpečí výbuchu (IP54)
RU	Неопасная зона (IP54)
DE	Bereich ohne Explosionsgefahr (IP54)
FR	Espace sans risque d'explosion (IP54)
IT	Area non pericolosa (IP54)

6

EN	**Horizontal vapor protection (detail)**
CZ	Horizontální ochrana proti výparům (detail)
RU	Горизонтальная защита от пара (деталь)
DE	Horizontaler Schutz gegen Dämpfe (Detail)
FR	Barrière de vapeurs horizontale (détail)
IT	Protezione orizzontale vapori (dettaglio)

7

EN	**Near filling nozzle and hose breakaway couplings ZONA 2 occurs only at the time of CNG filling**
CZ	V okolí závěsu hadice, plnicí koncovky a trhací spojky se ZONA 2 se vyskytuje pouze v okamžiku čerpání CNG
RU	В непосредственной близости CNG пистолета и взрывной муфты ЗОНА 2 находится только во время наполнения CNG.
DE	Im Bereich der Schlauchaufhängung, des Füllstutzens und der Abreißkupplung kommt ZONE 2 nur beim Betanken mit LPG vor
FR	A proximité du pistolet et des raccords cassants, la ZONE 2 est présente uniquement au moment du pompage du GNC
IT	Nelle vicinanze alla pistola di erogazione e alla valvola antistrappo del tubo di erogazione, la ZONA 2 si verifica solo nel momento del riempimento del CNG

8

EN	**Inner area of the CNG aggregate - ZONE 1**
CZ	Vnitřní prostor agregátu CNG – ZONA 1
RU	Внутреннее пространство агрегата СПГ - ЗОНА 1
DE	Aggregatinnenraum CNG – ZONE 1
FR	Espace interne du groupe GNC – ZONE 1
IT	Area interna dell'aggregato CNG- ZONA 1

3.1. SHARK ECONOMY COMBI

2.1.5. SHARK ECONOMY COMBI PETROL & ADBLUE®

BMP522.SXD/AdB&Die

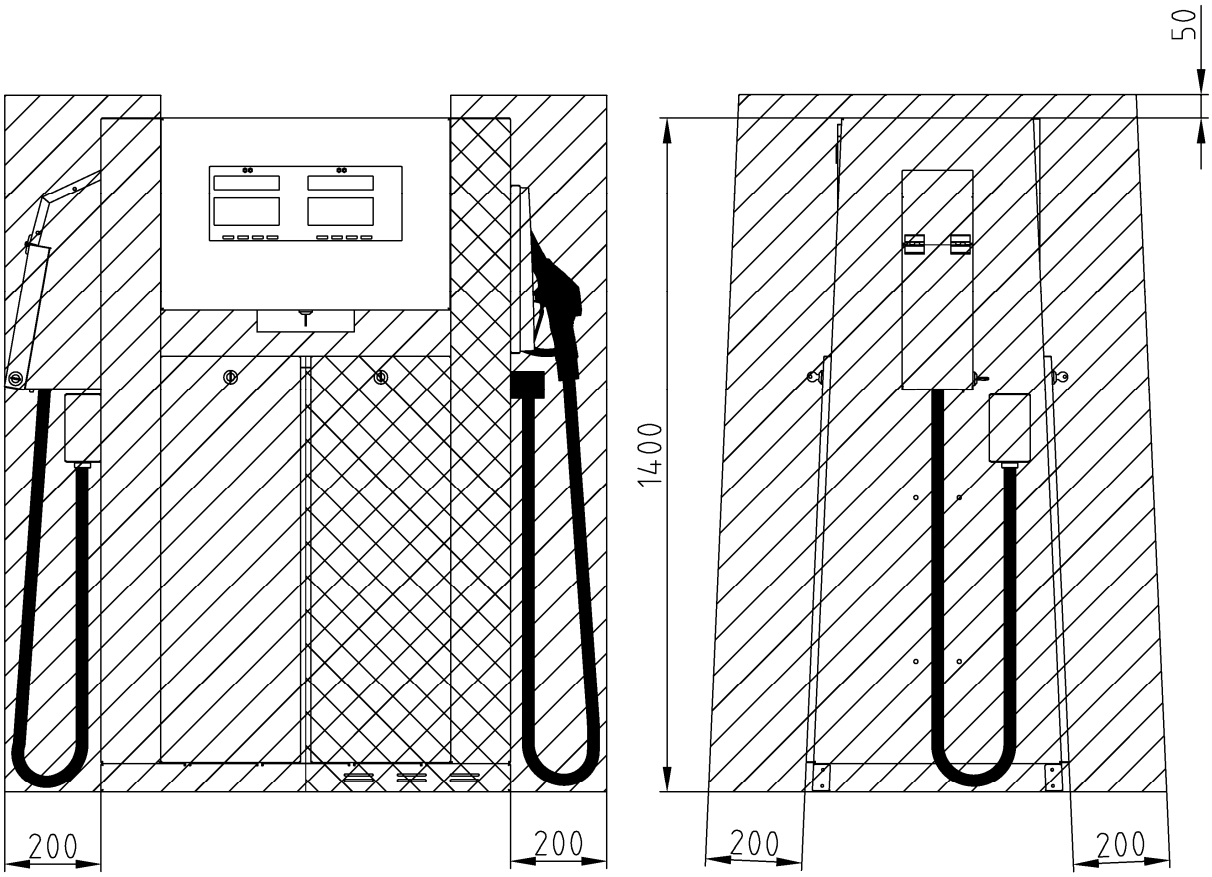

3.2. OCEAN TOWER COMBI

2.2.1. COMBI OCEAN TOWER PETROL+LPG

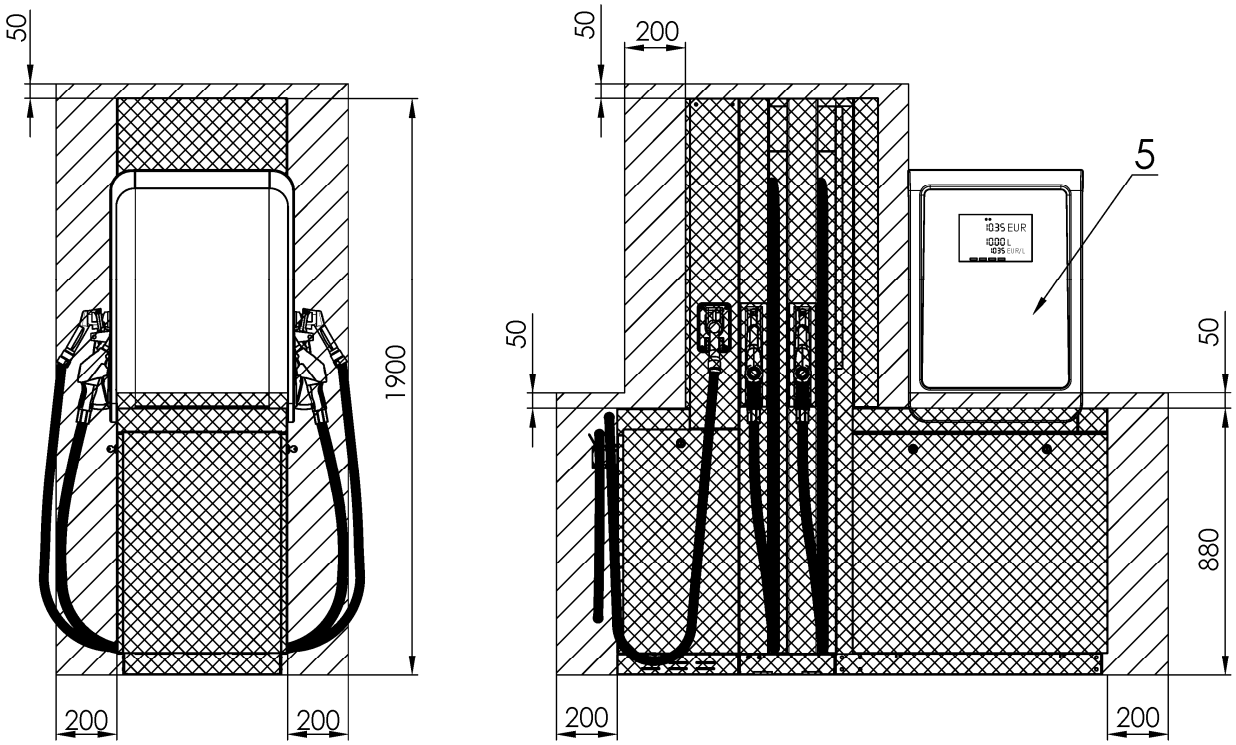

2.2.2. COMBI OCEAN TOWER PETROL + ADBLUE®

A) standard version/standardní verze/стандартная версия/versione standard

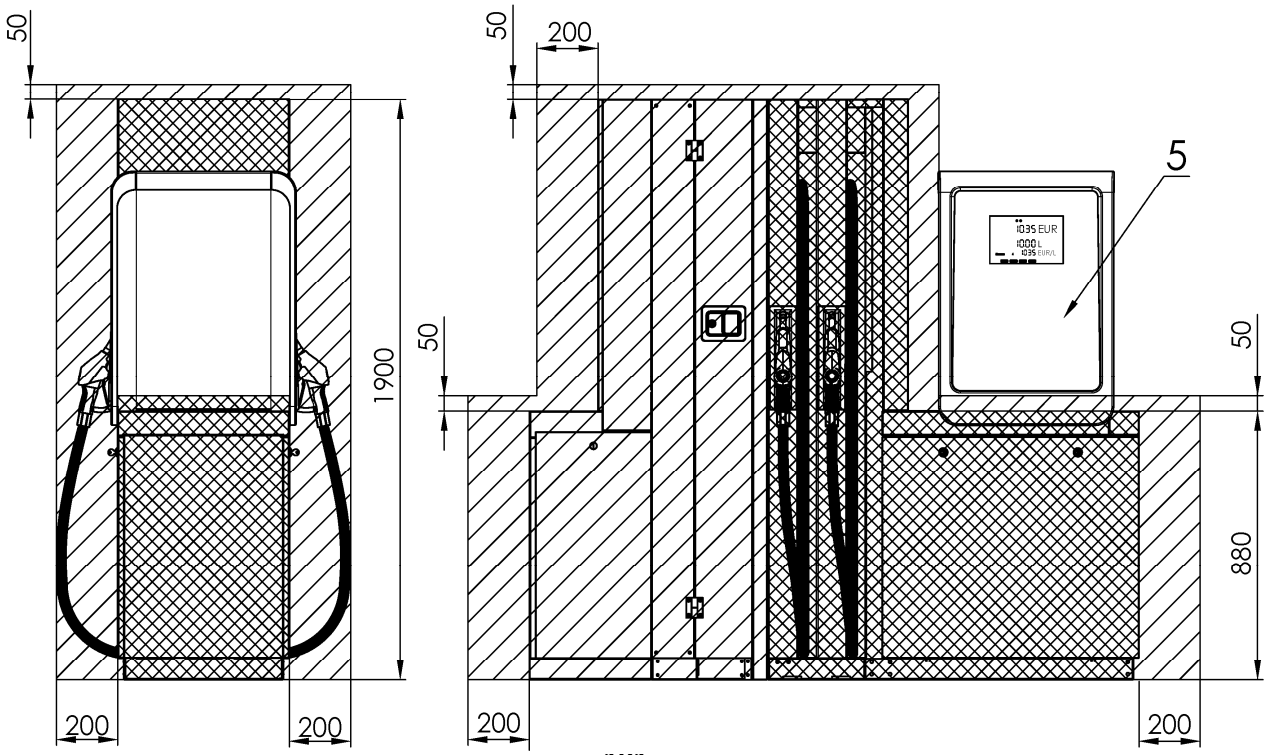

B) version without AdBue® heating/verze bez vyhřívání AdBlue®/ версия без AdBlue®подогрева/ Version ohne AdBlue-Heizung/version sans chauffage AdBlue/versione senza riscaldamento AdBlue®

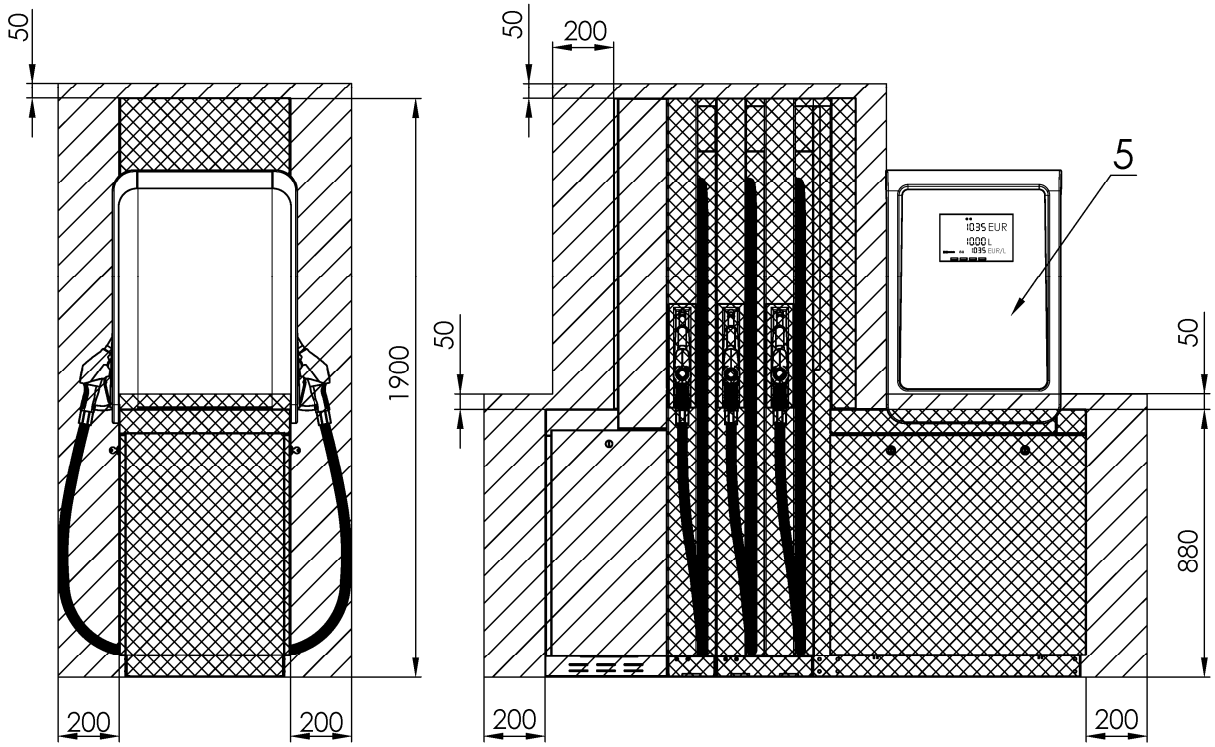

2.2.3. COMBI OCEAN TOWER PETROL + WSE

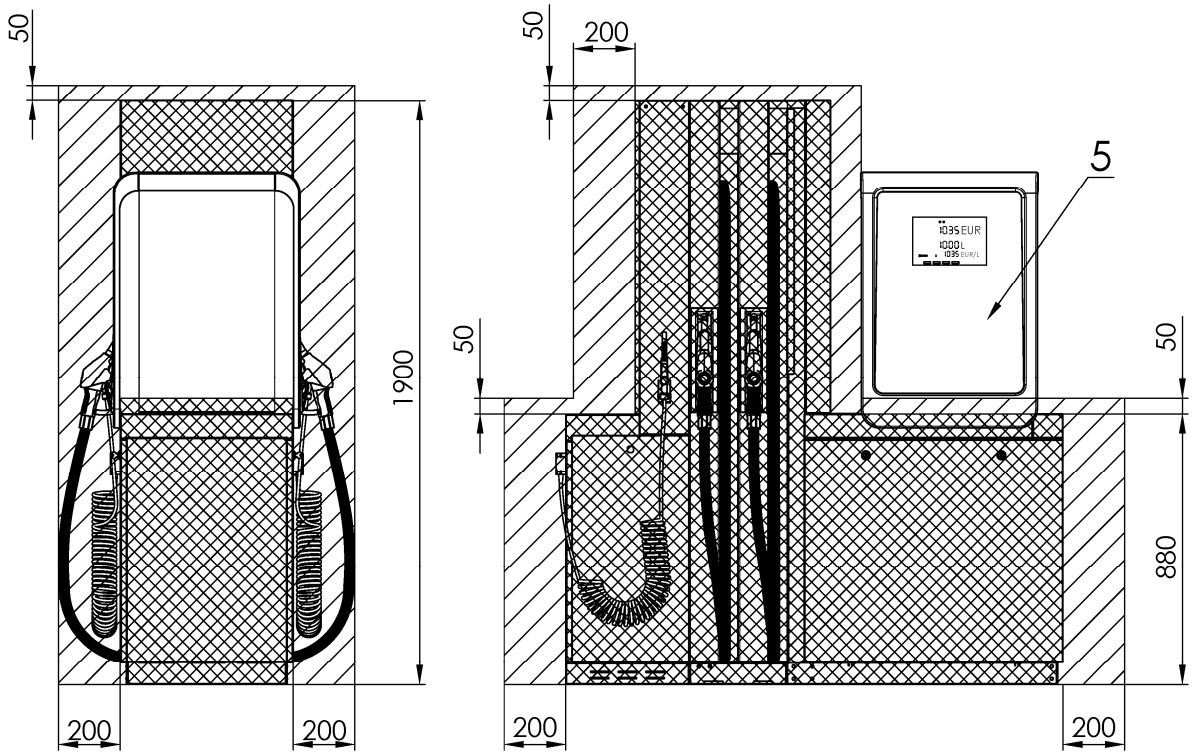

2.2.4. COMBI OCEAN TOWER PETROL + WSE

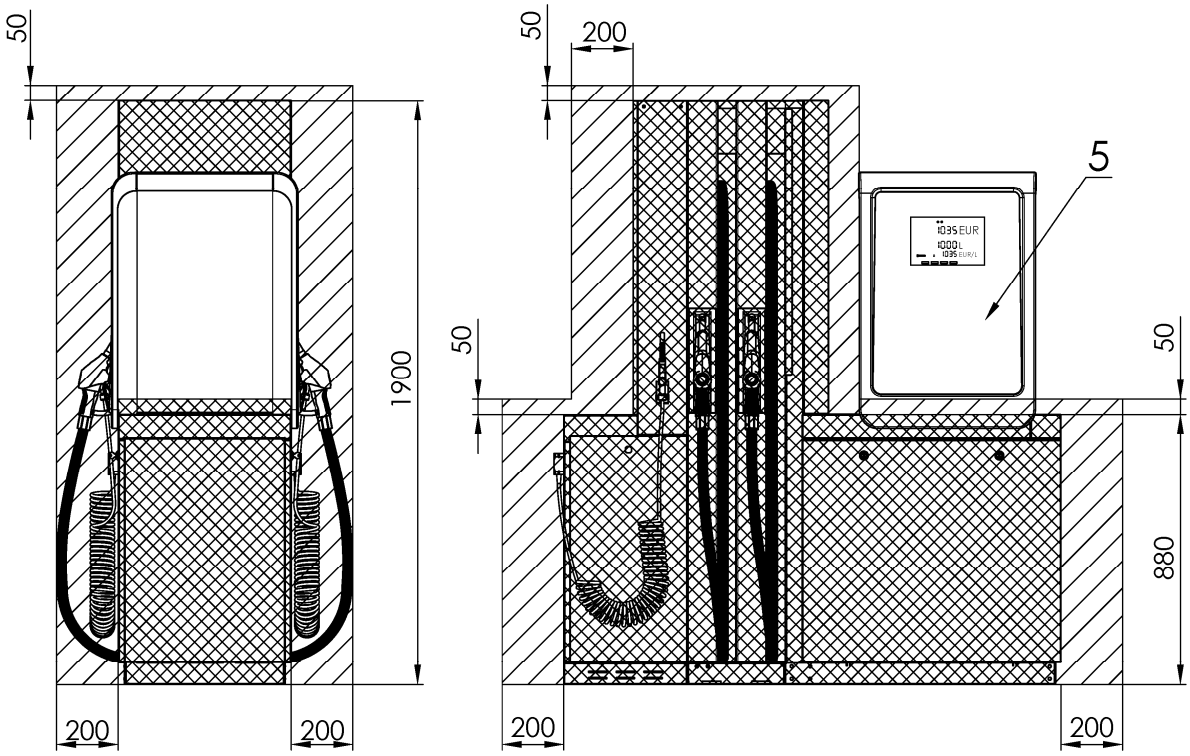

2.2.5. COMBI OCEAN TOWER PETROL + CNG

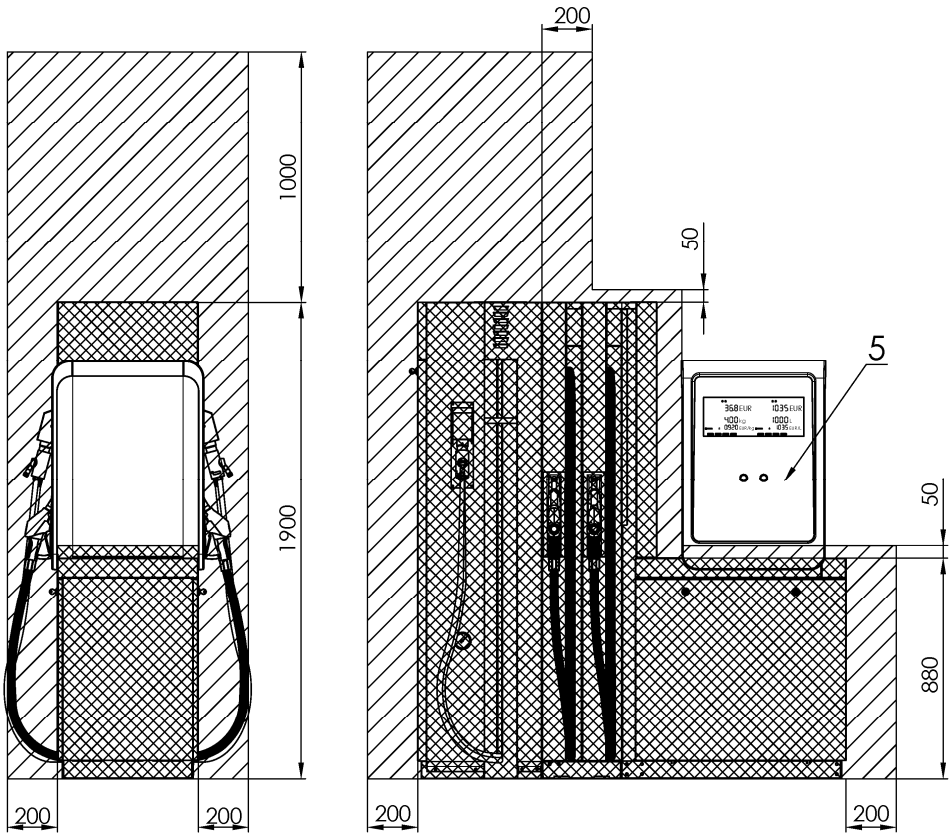

2.2.6. COMBI OCEAN TOWER PETROL + LPG + CNG

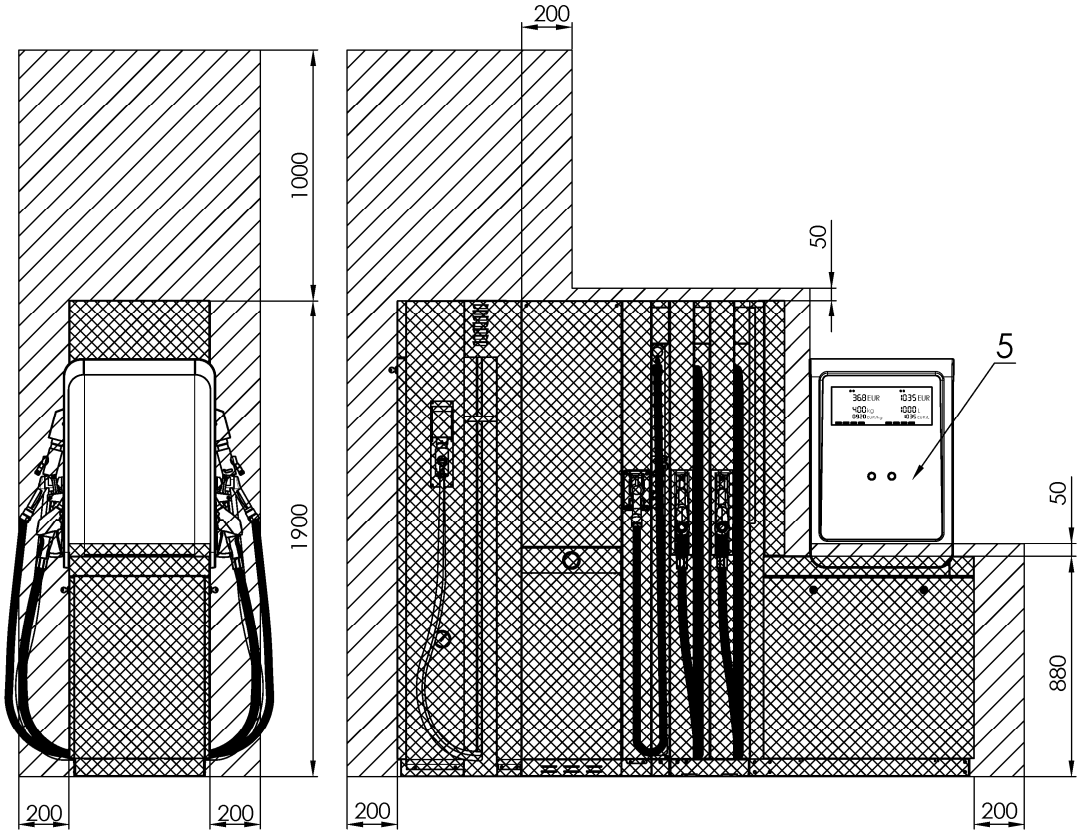

2.2.7. COMBI OCEAN TOWER PETROL + ADBLUE® + CNG

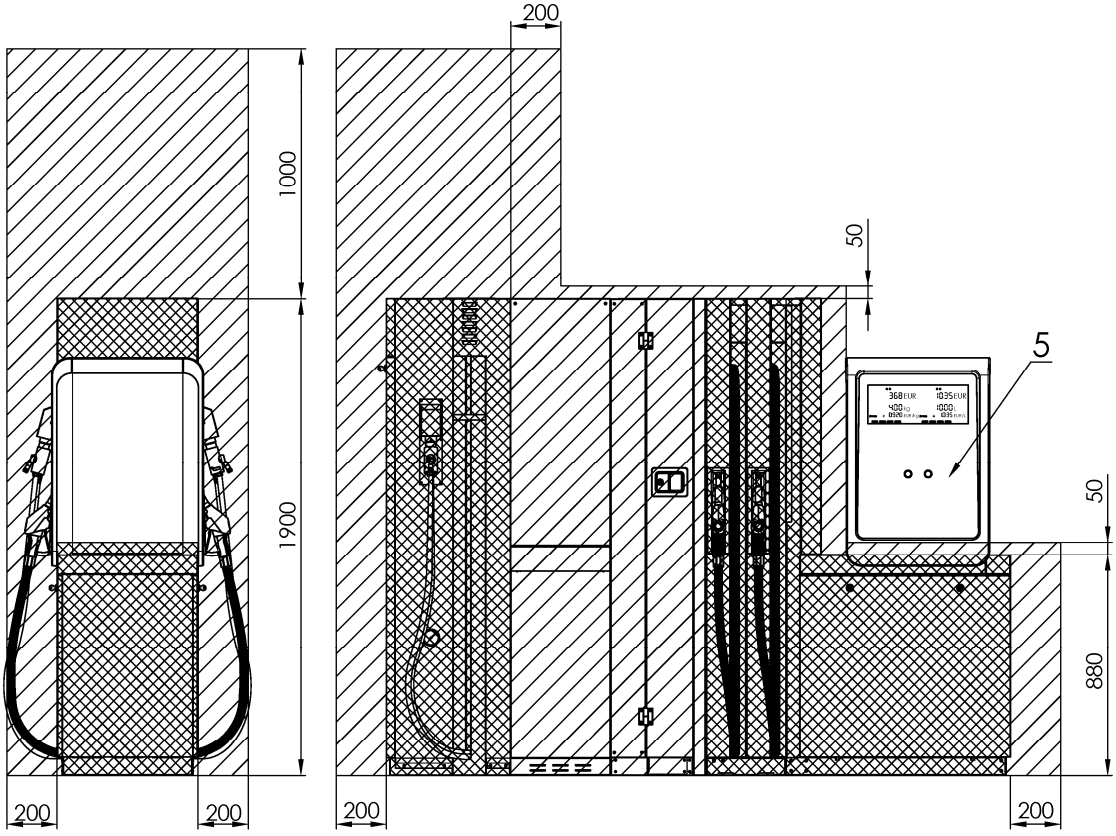

2.2.8. COMBI OCEAN TOWER PETROL + LPG + WSE

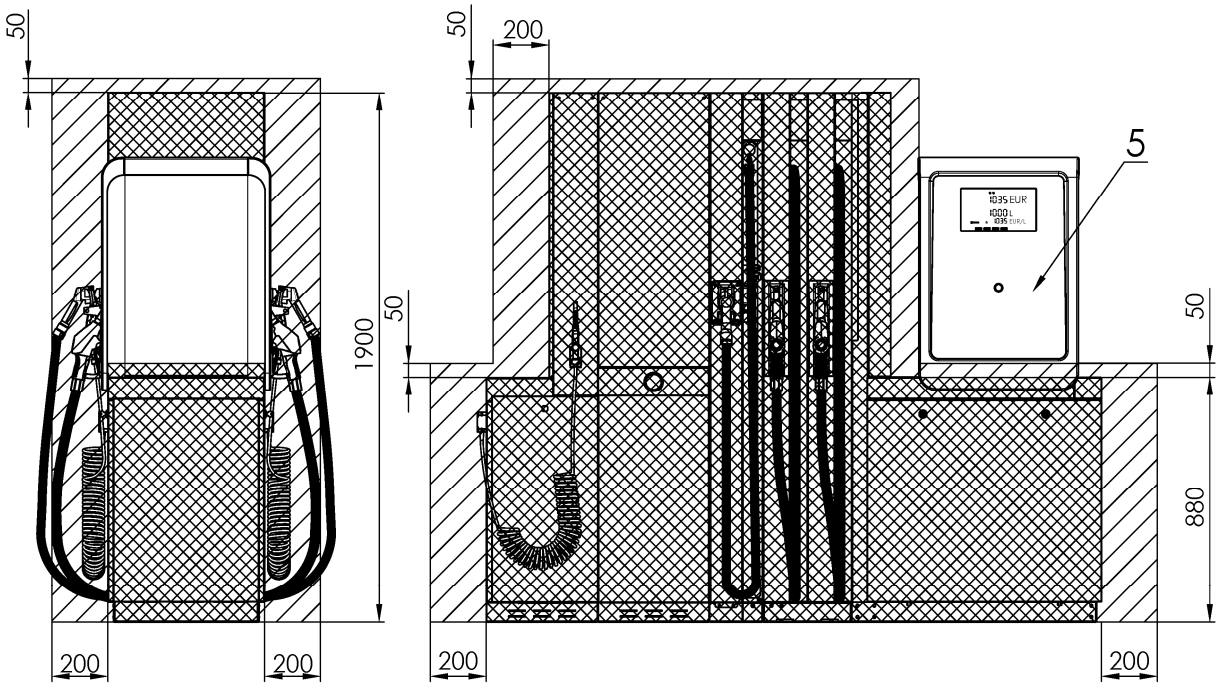

2.2.9. COMBI OCEAN TOWER LPG + CNG

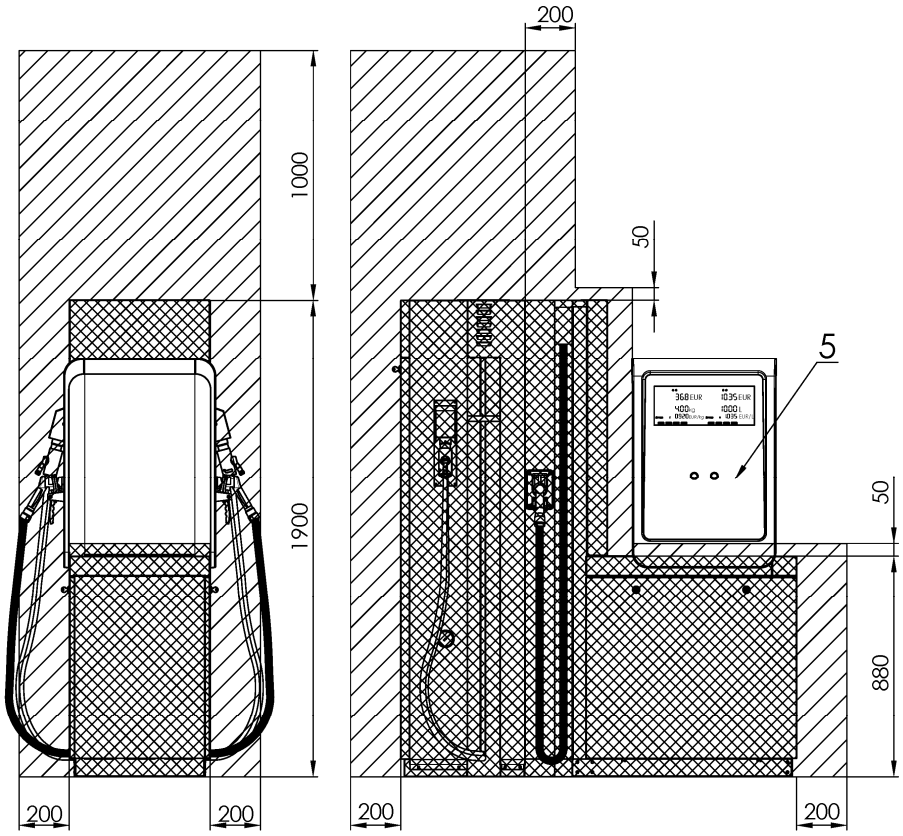

2.2.10. COMBI OCEAN TOWER LPG + ADBLUE®

A) standard version/standardní verze/стандартная версия/versione standard

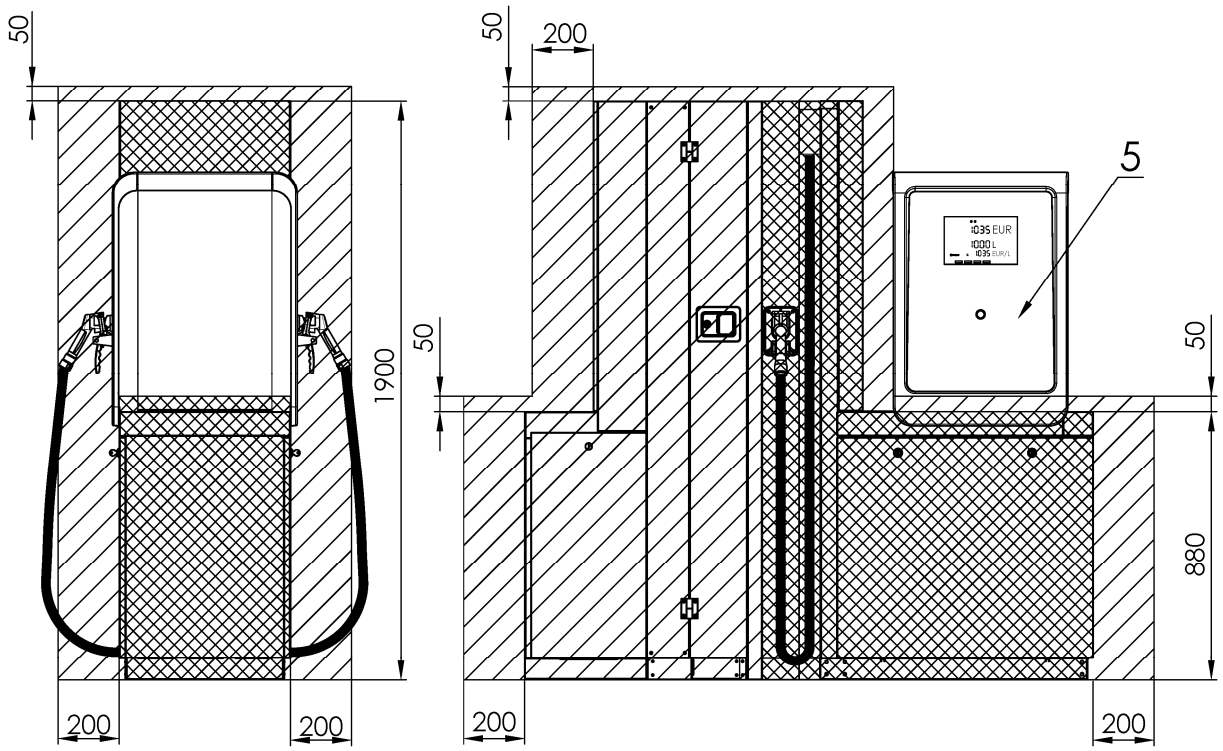

B) version without AdBue® heating/verze bez vyhřívání AdBlue®/ версия без AdBlue®подогрева/ Version ohne AdBlue-Heizung/version sans chauffage AdBlue/versione senza riscaldamento AdBlue®

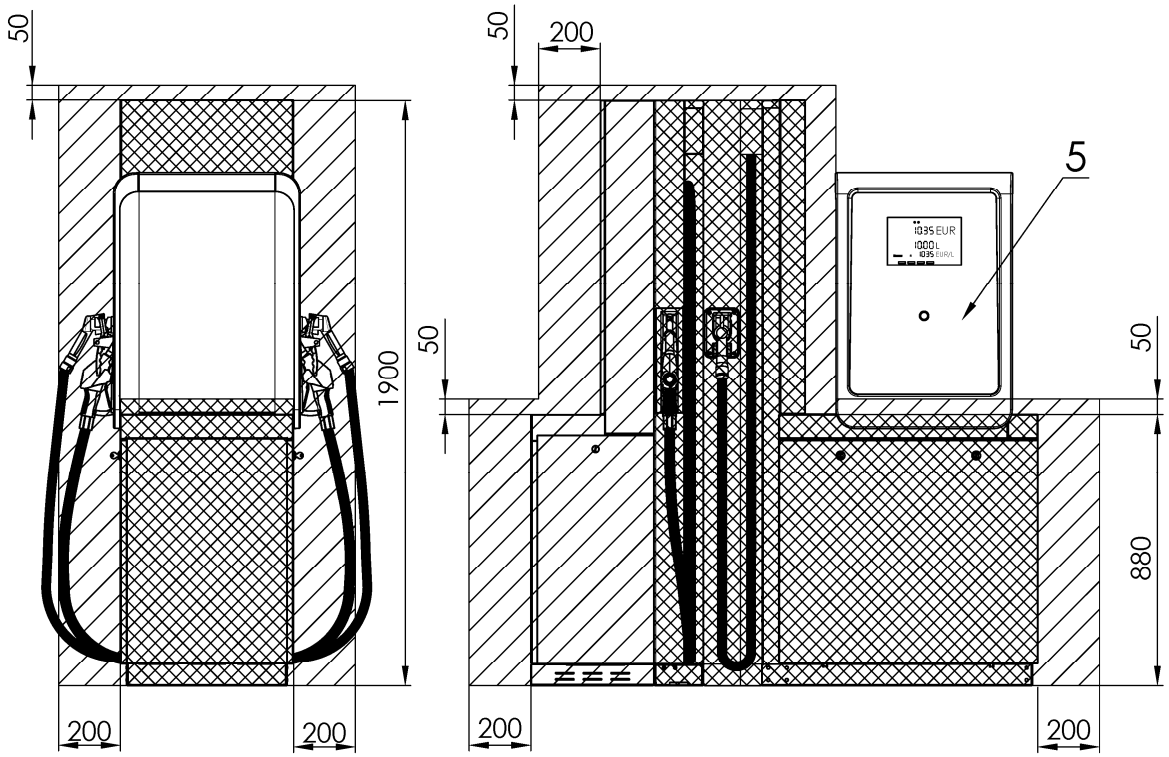
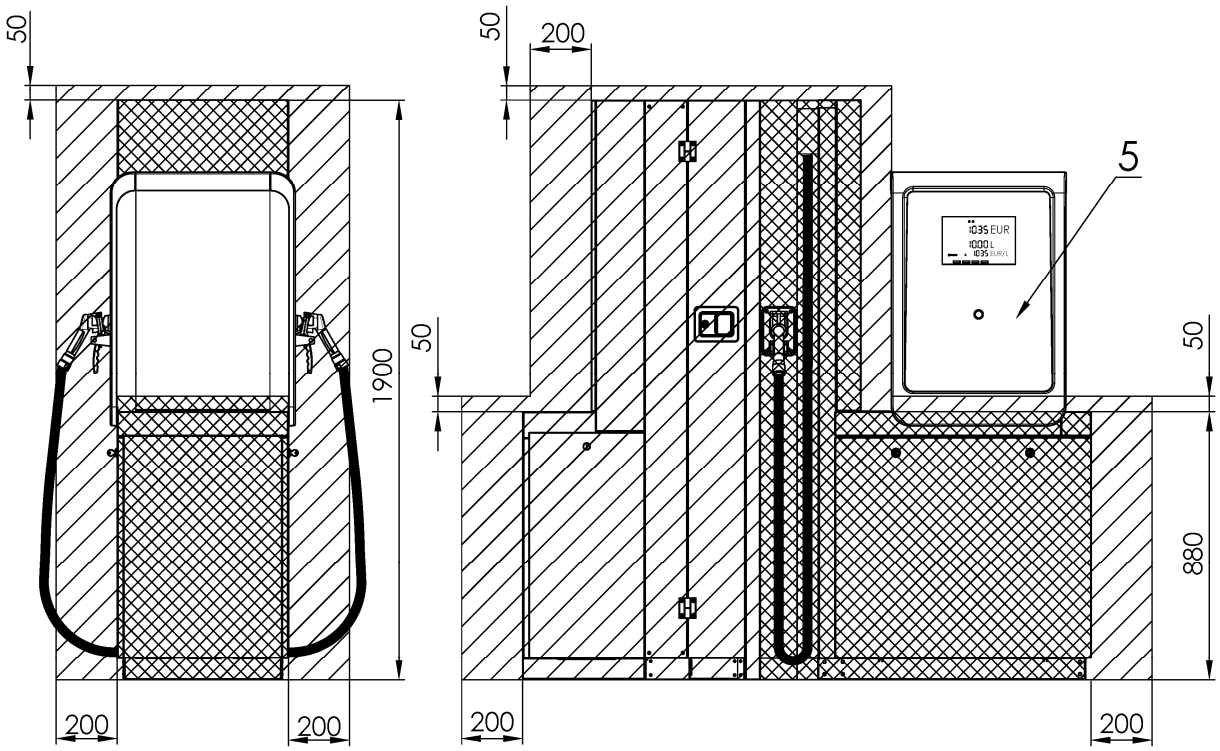
2.2.11. COMBI OCEAN TOWER LPG + WSE